VELJAN

叶片泵 叶片马达

VELJAN 叶片泵

固有的优点—近距离观察

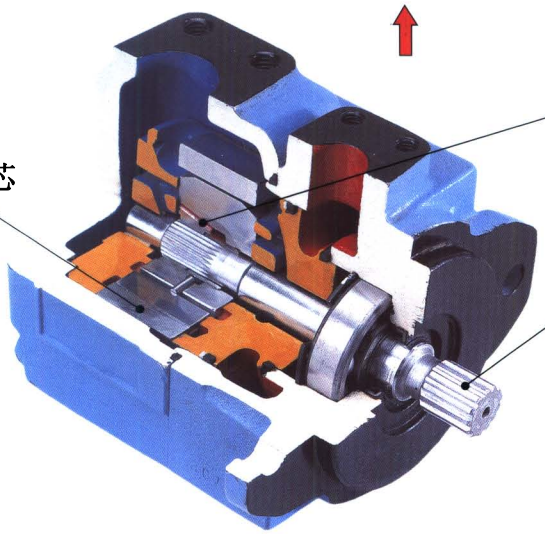

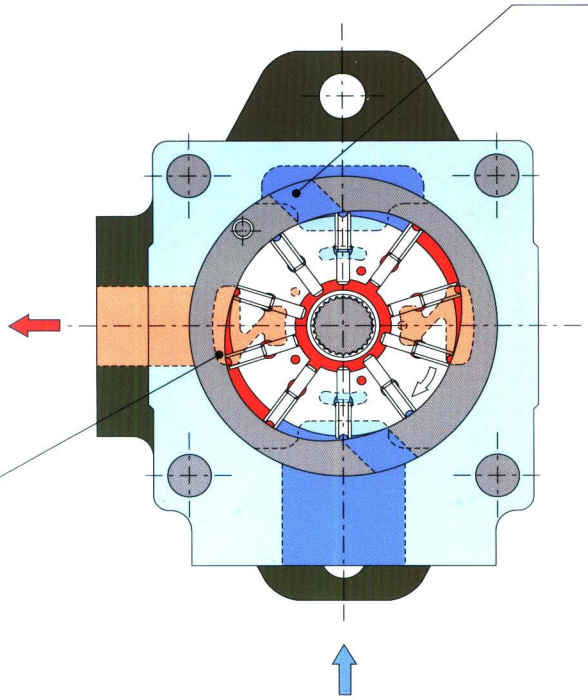

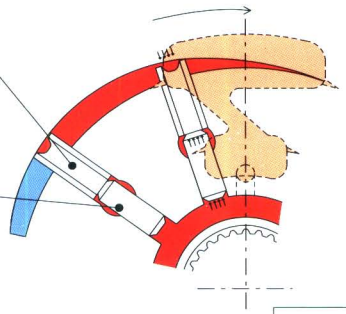

- 10 Vane design shown
- 12 Vane design with higher pressure rating and lower noise levels also available

目录

VT 系列叶片泵介绍----------1
叶片产品应用指南----------11
单联叶片泵----------16
VTXB VT6B VT6C VT6CSH VT6D VT6E VT6CM VT6GC VT6CP
VT6DM VT6EM VT7B/VT7BS VT7QC VT7D/VT7DS VT7E/VT7ES
双联叶片泵----------47
VT6CC VT6CCSH VT6DC VT6DDS VT6EC VT6ED VT6EE/VT6EES
VT6CCM VT6CCZ VT6GCC VT6DCM VT6ECM VT6EDM VT7BB/VT7BBS
VT7QCC VTDB/VTDBS VT7QDC VT7DD/VT7DDS VT7EB/VT7EBS
VT7QEC VT7ED/VT7EDS VT7EE/VT7EES VT67CB VT67DB VT67EB
VTXBB VT6BB VT67CB VT67BB VT67EC
三联叶片泵----------114
VT6CBB VT6CCB VT6DCB VT6DCC VT6DDCS VT6EDC VT6DCCM
VT6EDC* VT7DBB VT7DBB/VT7QDCB VT7QDCC VT7DDB/VT7DDBS
VT7EDB/VT7EDBS VT7QEDC VT67DBB VT67DCB VT67EDB VT67DCC
VT67DDCS VT67EDC/VT67EDCS
传动链叶片泵----------172
VT6CR VT6DR VT6ER VT6DCCR VT6EDCR VT6CRM VT6DRM
VT6ERM VT7EE/VT7EES
叶片马达介绍----------198
叶片马达性能曲线----------201
叶片马达选型----------211
VM3B/VM3B1 VM4C/VM4SC VM4D/VM4SD VM4E/VM4SE

特征：

Veljan **VT** 系列叶片泵是高性能定排量泵。采用有销式叶片设计，在单、双、三联叶片泵及传动链机构上均有应用。可以用定速或变速原动机驱动。

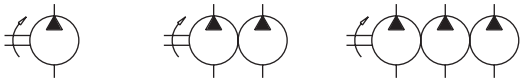

单泵　　双联泵　　三联泵

工作寿命长：

因采用静油压力补偿及刚性轴承，故使用 Veljan 叶片泵可以获得更好的工作寿命。

耐高压：

能够承受压力达到：4650psi （320bar）

功率范围大：

Veljan 叶片泵在泵的许多规格范围内提供了单联、双联、三联叶片泵的补偿区间，根据各个最大的工作压力，其功率变化范围相应的变化，另外还具有重量轻，设计紧凑，从而使具有突出的功率比。

流量变化范围大：

在泵的了提尺寸内，通过增加定子排量可增大流量。例如：
“B”-15gpm,”L”-31gpm, “D”-61gpm, “E”-85gpm.

低噪音：

降低了泵噪音的等级，使其完全在工业使用可接受范围内。在尺寸尽可能小的壳体内，使用大规格泵芯，可以使噪音达到最低。在使用中，单向泵芯比双向泵芯泵的噪音低。

安装方便：

灵活而高效的安装——进油口和出油口可按不同的结构安装，单叶片泵有 4 个安装位置，双叶片泵有 32 个安装位置，三联叶片泵有 128 个安装位置。

可靠性高：

优良的冷启动性能及良好的抗卡死能力使得 Veljan 叶片泵具有很高的可靠性和效率。

最大的额定速度：

速度受具体的重力、粘度、吸油力的影响。例如：泵最高的额定转速 : 3600rpm ; 车辆最小转速：400rpm,工业用最小转速 600rpm。对每个系列的具体转速、流量、压力额定值请参照叶片泵总的特性表。

泵芯设计：

Veljan 叶片泵的特点：是事先装好泵芯，而该泵芯在无需任何大的拆卸动作条件下，能方便快速地更换。在同一系列中，通过更换定子或泵芯，能方便、快捷地改变泵的排量。

高效率：

高的容积效率（通常为 94%）降低了热量的产生在允许全压力下低速运转。高的机械效率通常（通常为 94%)降低了能耗. 在承受负载时, 高效率可以提高生产率。

工作油液粘度范围大：

油粘度从 2000—10cst。允许更低温度的冷启动和更高温度下的运行。平衡式设计补偿了因磨损和温度变化带来的损失。最佳工作油粘度应是在 16cst (80SUS-40cst(180SUS)

用途广泛:

Veljan 叶片泵可在所有的工业及车辆上使用。可以使用矿物油和耐高温油。

耐高温油：

磷酸脂油，氯化物，乙醇、反乳化油可以再高压下使用，具有更长的使用寿命。

优点：

- 低波压减低了排油噪音，延长了回路中其他部件的使用寿命。
- 使用双叶片泵，具有高抗油污能力，增强了泵的使用寿命。
- 有大量可供选择的例定子，主轴，油口的位置使其可以定制安装。
- 低速、低压和高粘度在其在低温条件下使用，能耗最小且无卡死危险。
- 涂漆定子的干润滑用于重负载场合。这种特殊涂层有助于定子表面的润滑，特备是工作时的冷启动，同时也降低了磨损，提高了泵的使用寿命。
- 侧面补给孔降低了内泄，有利于平衡泵内部压力，提高了润滑，具有冷却效果。
- 对销有作用的叶片使叶片紧贴定子。承载能力与泵的排油压力成正比，使得磨损最小，而且可以防止压力过大使叶片断裂。

总体特征

系列	标准安装 (SAE J744c ISO/3019-1)	排量 (cm³/ rev)	速度 max	速度 min	最大压力 (psi)	最大压力 (bar)	重量 (without connectors and bracket) (lbs)	重量 (kg)	SAE 4-bolt J518-ISO/DIS 6162-1 进油口	出油口			转动惯量 lb.in²	转动惯量 Kg m²x10⁻⁴
VTXB1	SAE - A	6 - 46	2500	600	3000	210	21.34	9.7	1" or 1¼"	3/4" or 5/8"			1.1	3
VTXB2	SAE - B						23.98	10.9						
VT6B	SAE - A	6.5 - 39.7	2500	600	3500	240	3.6	8.0	1¼"	¾"			1.1	3
VT6C / VT6CM	SAE - B	10.8 - 100.0	2800 1)	600 400	4000 4)	275 4)	34.0	15.5	1½"	1"			2.6	7.5
VT6CSH / VT6CSHM	SAE - B	10.8 - 100.0	2800 1)	600 400	4000 4)	275 4)	55.0	24.9	1½"	1" or ¾"			2.6	7.5
VT6CP	SAE - C	10.8 - 100.0	2800 1)	400	4000 4)	275 4)	39.7	18.0	2"	1¼"			2.7	7.8
VT6D / VT6DM	SAE - C	47.6 - 190.5	2500 2)	600 400	3500 4)	240 4)	52.9	24.0	2'	1¼"			8.0	23.3
VT6E / VT6EM	SAE - C	132.3 - 269.8	2200 3)	600 400	3500 5)	240 5)	95.5	43.3	3"	1½"			17.7	51.5
VT6GC	R.17-102	10.8 - 100.0	2800 1)	400	4000 4)	275 4)	39.7	18.0	1½"	1" SAE			3.1	9.1
VTXBB1	SAE -A	12 - 92	2500	600	3000	210	33	15.0	2"	P1	P2		2.53	7.4
VTXBB2	SAE -B									¾ or 1 1/16	¾ or 1 1/16			
VT6BB	SAE -B	12 - 92	2500	600	3500	240	46.2	21.0	2"	¾	¾"		2.53	7.4
VT6CB	SAE - B	17 - 140	2500	600	4000	275	53.9	24.5	2½"	1"	¼"		4.04	11.8
VT6CC / VT6CCM	SAE - B	P1 = 10.8 - 100.0 P2 = 10.8 - 100.0	2800	600 400	4000	275	57.4	26.0	2½" or 3"	1"	1" or ¾"		5.1	14.9
VT6CCSH / VT6CCSHM	SAE - B	P1 = 10.8 - 100.0 P2 = 10.8 - 100.0	2800	600 400	4000	275	75.0	34.0	2½" or 3"	1"	1" or ¾"		5.1	14.9
VT6GCC	R.17-102	P1 = 10.8 - 100.0 P2 = 10.8 - 100.0	2800	400	4000	275	60.0	27.2	2½" or 3"	1"	1" or ¾"		5.5	15.9
VT6DC / VT6DCM	SAE - C	P1 = 47.6 - 190.5 P2 = 10.8 - 100.0	2500	600 400	3500 4000	240 275	80.7	36.6	3"	1¼"	1" or ¾"		10.4	30.4
VT6DDS	SAE - C	P1 = 47.6 - 190.5 P2 = 47.6 - 190.5	2500	600	3500	240	123.4	56.0	4"	1¼"	1¼"		12.4	35.9
VT6EC / VT6ECM	SAE - C	P1 = 132.3 - 269.8 P2 = 10.8 - 100.0	2200	600 400	3500 4000	240 275	121.0	55.0	3½"	1½"	1"		25.0	73.4
VT6ED / VT6EDM	SAE - C	P1 = 132.3 - 269.8 P2 = 47.6 - 190.5	2200	600 400	3500 3500	240 240	145.5	66.0	4"	1½"	1¼"		25.0	73.4
VT6EE	ISO-3019-2 250 B4 HW	P1 = 132.3 - 269.8 P2 = 132.3 - 269.8	2200	600	3500	240	209.4	95.0	4"	1½"	1¼"		33.2	96.0
VT6EES	SAE - E													
VT6CBB	SAE - B	P1 = 10.8 - 100.0 P2 = 6.5 - 39.7 P3 = 6.5 - 39.7	2500	600 400	4000 3500	275 240	70.4	32.0	2"	P1	P2	P3	--	--
										1"	3/4"	3/4"		
VT6CCB	SAE - B	P1 = 10.8 - 100.0 P2 = 10.8 - 100.0 P3 = 6.5 - 39.7	2500	600 400	4000 3500	275 240	81.4	37.0	3"	1"	1"	3/4"	--	--
VT6DCB	SAE - C	P1 = 47.6 - 190.5 P2 = 10.8 - 100.0 P3 = 6.5 - 39.7	2500	600 400	4000 3500 3500	275 240 240	125.4	57.0	3"	1¼"	1"	3/4"	--	--
VT6DCC / VT6DCCM	SAE - C	P1 = 47.6 - 190.5 P2 = 10.8 - 100.0 P3 = 10.8 - 100.0	2500	600 400	3500 4000	240 275	134.5	61.0	4"	1¼"	1"	1" or ¾"	12.8	37.3
VT6DDCS	SAE - C	P1 = 47.6 - 190.5 P2 = 47.6 - 190.5 P3 = 10.8 - 100.0	2500	600	3500 4000	240 275	145.2	66.0	4"	1¼"	1¼"	1" or ¾"	14.6	42.6
VT6EDC	ISO/3019-2 250 B4 HW	P1 = 132.3 - 269.8	2200	600	3500	240	220.4	100.0	4"	1½"	1¼"	1¾"	27.6	80.2
VT6EDCS / VT6EDCM	SAE E	P2 = 47.6 - 190.5 P3 = 10.8 - 100.0		400	3500 3500	240 275								
VT6CR / VT6CRM	SAE - B	10.8 - 100.0	2800	600 400	4000	275	37.6	17.1	1½"	1"			2.6	7.6
VT6DR / VT6DRM	SAE - C	47.6 - 190.5	2500	600 400	3500	240	63.9	29.0	2'	1¼"			8.16	23.4
VT6ER / VT6ERM	SAE - C	132.3 - 269.8	2200	600 400	3500	240	86.4	39.2	3"	1½"			17.7	51.6
VT6DCCR	SAE - C	P1 = 47.6 - 190.5 P2 = 10.8 - 100.0 P3 = 10.8 - 100.0	2500	600	3500 4000	240 275	136.7	62.0	4"	1¼"	1"	1" or ¾"	12.8	37.4
VT6EDCR	ISO/3019-2 250 B4 HW	P1 = 132.3 - 269.8 P2 = 47.6 - 190.5 P3 = 10.8 - 100.0	2200	600	3500 3500 4000	240 240 275	220.4	100.0	4"	1½"	1¼"	1" or ¾"	27.6	80.3

1) Cartridges 025-028-031 = 2500 rpm max. 2) Cartridges 042-045-050-061 = 2200 rpm max. 3) Cartridges 085 = 2000 rpm max. 4) Cartridges 028-025-031-050(D) = 210 bar (3000 psi) max.int
4) 061 (D) = 120 bar (1740 psi) max. int 061 = 80 bar (1160 psi) cont. 5) 085 (E) = 1232 psi (90 bar) max. int 085 (E) = 75 bar (1087 psi) cont.

* *For operation with petroleum based fluids that contain additives which inpart high anti-wear properities.(see page A0-8)*

总体特征

系列	标准安装	排量 (cm³/rev)	速度 max	速度 min	最大压力 (psi)	最大压力 (bar)	重量 (without connectors and bracket) (lbs)	重量 (kg)	SAE 4-bolts J518-ISO/DIS 6162-1 进油口	出油口			转动惯量 Lb.in²	转动惯量 Kg m²x10⁻⁴
										P1	P2			
VT7B	ISO 3019-2 100 A2 HW	5.7 - 50	3600[1]	600	4640[4]	320[4]	50.7	23.0	1½"	1" or ¾"			1.1	3.2
VT7BS	SAE J744 SAE B													
VT7QC1	SAE B	10.8-100.0	3000[2]	600	4350[5]	300[5]	50.7	23.0	1½"	1" or ¾"			2.6	7.5
VT7QC2	SAE C													
VT7D	ISO 3019-2 125 A2 HW	43.9 - 158.0	3000[2]	600	4350[6]	300[6]	57.3	26.1	2"	1¼"			5.7	19.5
VT7DS	SAE J744 SAE C													
VT7E	ISO 3019-2 125 A2 HW	132.2 - 268.7	2200[3]	600	3500[7]	240[7]	95.4	43.0	2"	1¼"			21.3	61.8
VT7ES	SAE J744 SAE C													
VT7BB	ISO 3019-2 100 A2 HW	P1 = 5.7 - 50 P2 = 5.7 - 50	2200	600	4640	320	75.5	34.0	2½"	1" or ¾"	¾"		2.3	6.75
VT7BBS	SAE J744 SAE B													
VT7QCC1	SAE B	P1 = 10.8-100.0 P2 = 10.8-100.0	3000	600	4350	300	75.5	34.0	2½"	1"	1" or ¾"		5.8	14.9
VT7QCC2	SAE C													
VT7DB	ISO 3019-2 125 A2 HW	P1 = 43.9 - 158.0 P2 = 5.7 - 50	2500	600	3630 4350	250 300	85.1	38.0	3"	1¼"	1" or ¾"		9.0	26.3
VT7DBS	SAE J744 SAE C													
VT7QDC	SAE J744 SAE C	P1 = 43.9-158.0 P2 = 10.8-100.0	2500	600	3630 4350	250 300	115.0	52.3	3"	1¼"	1" or 3/4"		10.4	30.4
VT7DD	ISO 3019-2 125 B4 HW	P1 = 43.9 - 158.0 P2 = 43.9 - 158.0	2500	600	3500	250	123.4	56.0	4"	1¼"	1¼"		12.4	35.9
VT7DDS	SAE J744 SAE C													
VT7EB	ISO 3019-2 125 A2 HW	P1 = 132.2 - 268.7 P2 = 5.7 - 50.0	2200	600	3500 4350	240 300	121.2	55.0	4"	1½"	1¼"		22.5	65.8
VT7EBS	SAE J744 SAE C													
VT7QEC	SAE J744 SAE C	P1 = 132.2-268.7 P2 = 10.8-100.0	2200	600	3500 4350	240 300	121.0	55.0	3½"	1½"	1"		25.0	73.4
VT7ED	ISO 3019-2 125 A2 HW	P1 = 132.2 - 268.7 P2 = 43.9 - 158.0	2200	600	3500 3630	240 250	145.5	66.0	4"	1½"	1¼"		27.2	78.9
VT7EDS	SAE J744 SAE C													
VT7EE	ISO 3019-2 250 B4 HW	P1 = 132.2 - 268.7 P2 = 132.2 - 268.7	2200	600	3500	240	209.4	95.2	4"	1½"	1¼"		33.2	90.0
VT7EES	SAE J744 SAE E													
										P1	P2	P3		
VT7DBB	SAE C	P1 = 43.9-158.0 P2 = 5.7-50.0 P3 = 5.7-50.0	2500	600	3500 4350	240 300	134.5	61.0	4"	1¼"	1"	1" or ¾"	11.5	33.7
VT7QDCB	SAE C	P1 = 43.9-158.0 P2 = 10.8-100.0 P3 = 5.7-50.0	2500	600	3500 4000 4350	240 275 300								
VT7QDCC	SAE C	P1 = 43.9-158.0 P2 = 10.8-100.0 P3 = 10.8-100.0	2500	600	3500 4000	240 275							12.8	37.3
VT7DDB	ISO 3019-2 125 B4 HW	P1 = 43.9-158.0 P2 = 43.9-158.0 P3 = 5.7-50.0	2500	600	3630 4350	250 300	145.5	66.0	4"	1¼"	1¼"	1" or ¾"	13.5	39.6
VT7DDBS	SAE J744 SAE C													
VT7EDB	ISO 3019-2 250 B4 HW	P1 = 132.2-268.7 P2 = 43.9-158.0 P3 = 5.7-50.0	2200	600	3500 3630 4350	240 250 300	224.9	102.0	3"	1½"	1¼"	1" or ¾"	26.1	75.7
VT7EDBS	SAE J744 SAE E													
VT7QEDC	ISO 3019-2 250 B4 HW	P1 = 132.2-268.7 P2 = 43.9-158.0 P3 = 10.8-100.0	2200	600	3500 3630 4000	240 250 275	224.9	102.0	3"	1½"	1¼"	1" or ¾"	27.6	80.2
VT7QEDCS	SAE J744 SAE E													

1) Cartridges B11-B12-B14-B15= 3000 rpm max. 2) Cartridges 025-028-031 = 2500 rpm max. 2) Cartridges 045-050 = 2200 rpm max. B35-B38 = 2800 rpm max. B42 = 2500 rpm max.

3) Cartridges 085 = 2000 rpm max.

4) Cartridges B11-B12-B14 = 300 bar (4350 psi) max.int) Cartridge B15 = 280 bar (4060 psi) max.int

5) Cartridges 022 = 275 bar (4000 psi) max. int Cartridge 025 = 240 bar (3500 psi) max.int Cartridge 028-031 = 210 bar (3000 psi) max.int

6) Cartridges B35-B38 = 280 bar (4060 psi) max. int Cartridge B42 = 260 bar (3770 psi)max.int Cartridge 045 = 240 bar (3500 psi) max.int Cartridge 050 = 210 bar (3000 psi) max.int

7) Cartridges 085 = 90 bar (1300 psi) max. int

总体特征

系列	标准安装	排量 (cm³/rev)	速度 max	速度 min	最大压力 (psi)	最大压力 (bar)	重量 (without connectors and bracket) (lbs)	重量 (kg)	进油口	SAE 4-bolts J518-ISO/DIS 6162-1 出油口 P1	P2	P3	转动惯量 Lb.in²	转动惯量 Kg m²x10⁻⁴
VT67BB	SAE B	12 - 100	2800	600	4350	300	57.2	26.0	2½"	1"	¼"		3.9	11.4
VT67CB	SAE J744 SAE B	P1 = 10.8-100.0 P2 = 5.7-50.0	2800	600	4350	300	57.2	26.0	2½"	1"	¾"		3.9	11.4
VT67DB	SAE J744 SAE C	P1 = 47.6-190.5 P2 = 5.7-50.0	2500	600	4350	300	80.5	36.6	3"	1¼"	¾"		9.1	26.7
VT67EB	SAE J744 SAE C	P1 = 132.2-269.8 P2 = 5.7-50.0	2200	600	4350	300	122.1	55.0	3½"	1½"	¾"		23.8	69.8
VT67EC	SAE J744 SAE C	P1 = 132.2-268.7 P2 = 10.8 - 100	2200	600	4000	275	121.2	55.0	3½"	1½"	1"		24.2	70.66
VT67DBB	SAE J744 SAE C	P1 = 47.6-190.5 P2,P3 = 5.7-50.0	2500	600	4350	300	134.5	61.0	4"	1¼"	1"	¾"	11.5	33.7
VT67DCB		P1 = 47.6-190.5 P2 = 10.8-100.0 P3 = 5.7-50.0												
VT67DCC	SAE J744 SAE C	P1 = 43.9-158 P2,P3 =10.8-100.0	2200	600	4000	275	134.5	61.0	4"	1¼"	1"	1"or¾"	11.4	33.2
VT67DDCS	SAE J744 SAE C	P1,P2 = 43.9-158 P3 =10.8-100.0	2200	600	4000	275	145.5	66.1	4"	1¼"	1¼"	1"or¾"	14.7	42.9
VT67EDB	ISO 3019-2 250 B4 HW	P1 = 132.2-269.8 P2 = 47.6-190.5 P3 = 5.7-50.0	2200	600	4350	300	220.4	100.0	4"	1½"	1¼"	¾"	26.1	76.6
VT67EDC	ISO 2019-2	P1 = 132.2-269.8 P2 = 43.9-158 P3 = 10.8-100.0	2200	600	4000	275	224.9	102.2	4"	1½"	1¼"	1"or¾"	27.4	80.0

计算

性能要求

体积			
排量	Vp [cm³/rev]	需要流量	Vp [l /min]
流量	Q [l/min]	转速	n [rev/min]
输出功率	P [kW]	压力	p [bar]

公式

1. First calculation $Vp = \frac{1000\ Q}{n}$
2. Choise Vp of pump immediatly greater (see tabulation)
3. Theoretical flow of this pump $Q_{th} = \frac{V \times n}{1000}$
4. Find Qs leakage function of pressure Qs = f(p) on curve at 10 or 24 cSt
5. available flow $Q_{th} = Q - Qs$

注意：如果这个流量太小或太大，其他泵的排量必须用其他的公式

6. Theoretical Input power $P_{th} = \frac{Q_{th} \times p}{600}$
7. Find Ps hydrodynamic power loss on curve.
8. Calculation of necessary Input Power $P_{th} = P + Ps$
9. Results

These calculations steps must be followed for each appliction

范例

Q = 60
n = 1500
p = 150

$Vp = \frac{1000 \times 60}{1500} = 40\ cm^3/\ rev$

VT6C 014 Vp = 46 cm³/ rev

$Q_{th} = \frac{46 \times 1500}{1000} = 69\ l/min$

VT6C (AI-1-3): Qs = 5 l/min at 150 bar, 24 cSt

Q = 69 - 5 = 64 l/min

$P_{th} = \frac{69 \times 150}{600} = 17.3\ kW$

VT6C (AI-1-3): Ps at 1500 rev/min, 150 bar = 1.5 kW

P = 17.3 + 1.5 = 18.8 kW

V = 46 cm³/ rev
Q = 64 l/min
P = 18.8 kW
} VT6C 014

间断压力等级

VT6 系列间断工作压力比推荐的连续工作压力等级高，有时低于或达到重载连续压力等级的平均值。

如果尊重速度，流量，粘度，污染度和其他参数，这个间歇压力等级的计算才是正确的。

全部过程时间超过 15 分钟，请参考 veljan 的样本。

范例：VT6C-014

Duty cycle 4 min. at 275 bar
1 min. at 35 bar
5 min. at 160 bar

$\frac{(4 \times 275) + (1 \times 35) + (5 \times 160)}{10} = 193.5\ bar$

193.5 bar is lower than 240 bar allowed as continuous pressure for VT6C-014 with HF-O Fluid.

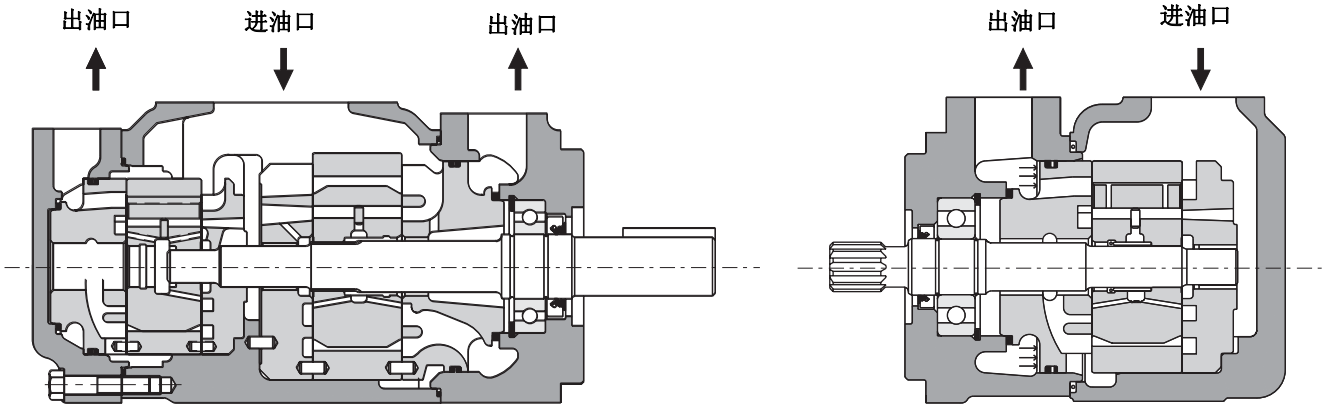

泵的描述

Veljan 叶片泵有一个静油压平衡泵芯，这样在一个单独的系列里使得泵的规格是可变的，销给叶片一个稳定而不大的作用力，使其紧贴着定子的轮廓，所有的泵都可在供货时带有法兰和底板安装。

特征

因为静油压平衡，转子不传输径向力，只传送由工作压力产生的力矩。由于浮动油口的挡板承受系统压力的作用，所以泄漏也降到了最小。

由于油的年度范围很宽，所以允许在极温条件下工作。但如果工作寿命要更长，就应遵循所推荐的油粘度，外界温度通常对叶片泵功能的安全性没有影响。

工作原理：

叶片泵的工作原理如上例图所示。带槽转子在定子内部由主轴驱动，且与动力源相接。当转子转动时，装在转子的径向槽里的叶片沿着定子内轮廓作动，并且每转形成了两个完整的吸油动作和压力循环。 因为定子相对于转子中心线的偏心设计,使得转子在定子的大, 小弧形腔上只受叶片作用. 泵的排量取决于定子, 转子的大小及允许叶片从转子表面的伸展距离。

泵的组件有一个椭圆形的定子、带槽转子、两个油口挡板、叶片和装在转子槽内的叶片销。进油是通过泵芯两侧的油口及吸油腔上经过定子的大油口提供的。在这种系列泵里允许泵的排量再大一些，可降低磨损，允许更高速的运行。当达到输出部分时，内腔体积变小，油液被排除系统。在正常的运行中，只要确保它们同定子的连接处密封良好，叶片提供的压力就足够。

叶片上面区域内的压力被叶片上的径向孔平衡掉。作用在叶片上稳定而不大的力由叶片销提供，该销受稳定的销形腔内的压力影响。这个力确保由叶片形成光滑的定子轨迹。这样在轻而稳定的最用力下，叶片被向外推，紧贴油膜，而正是该油膜将叶片和定子分开。其径向位置顺着内腔改变以适应油液粘度、赃物及部件的磨损。

油膜把转子和侧端油口挡板分开，而侧端油口挡板在轴向被泵芯内压力的超平衡所夹紧，随着压力和温度的变化，它们可以调整尺寸的变化。轴向和径向运转清洁，同时转子和叶片上的润滑油膜也要干净，这样在整个压力范围内效果是最好的。

可靠的设计，优质材料的选择以及最少的转动件，有利于 Veljan 泵噪音的降低和有效工作寿命的延长。

双联叶片泵及三联叶片泵

VT* 系列双联叶片泵是在单独的一个泵腔内相当于两个液压泵 而三联叶片泵相当于当三个叶片泵. 每个泵由常用的主轴驱动，从进油口进油。从各个的出油口排油，而且只有受压时才工作。所有泵排都是从内部排油到进油口, 因而无须外部的排油管路。

该叶片泵有不同于通常工业用的设计特点，如下图所示：

车辆用叶片泵

这些泵除了对一些部件的内部设计做了些修改外，和工业用的泵的工作原理都是一样的。用于这种应用的泵芯是双向的，在泵芯的型号中用“B”表示。在双向泵中，通过改变双向泵上油口挡板处的暗销孔位置，可以很容易改变泵的方向。

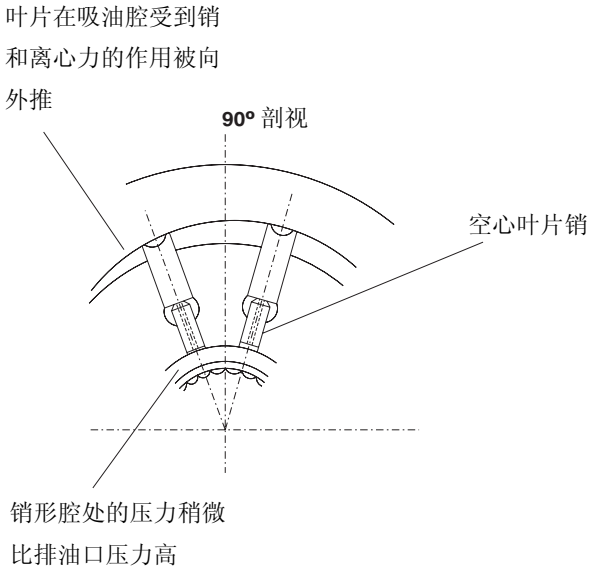

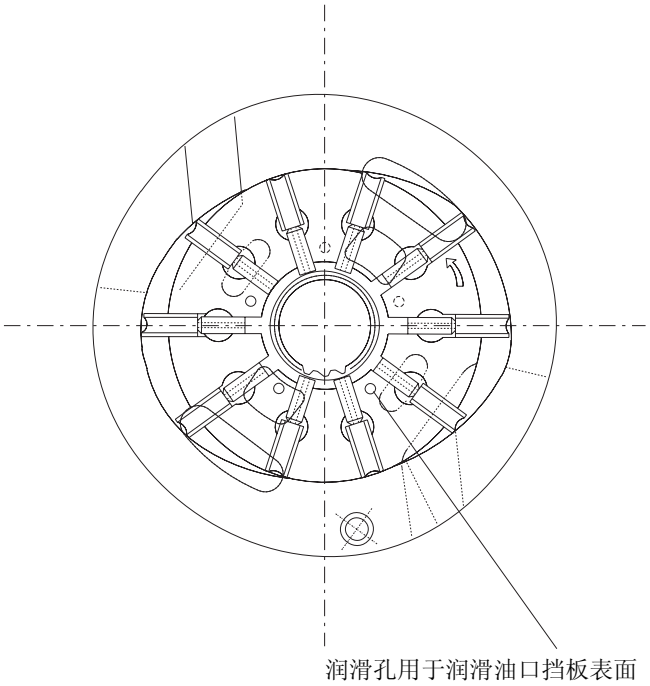

一般应用说明

1. 检查一下速度范围，压力、温度、液体的质量，粘度，油泵旋向。
2. 如果能满足使用需求，检查泵的入口。
3. **主轴类型：**是否满足工作扭矩。
4. 连轴器必须选择减少泵的轴负荷。（不同轴度）
5. **过滤：**必须充分降低污染度。
6. **泵的环境：**避免噪声，和冲击。

启动状态

当泵第一次启动时，必须具备最低速度和压力。当使用溢流阀溢流时，应该将被压降到最低。
当系统中有可能有气体时，要尽可能排出。

泵在没有完全启动时，泵轴不能以最高速度和高压运转

绝对输入压力 (bar)

Speed	Pump-cam VT6B							Pump-cam VT7B											
rev/min	B02	B03	B04	B06	B08	B09	B12	B02	B03	B04	B05	B06	B07	B08	B09	B10	B11	B12	B14	B15
1200	0.80	0.80	0.80	0.80	0.80	0.80	0.80	0.80	0.80	0.80	0.80	0.80	0.80	0.80	0.80	0.80	0.80	0.80	0.80	0.80
1500	0.80	0.80	0.80	0.80	0.80	0.80	0.80	0.80	0.80	0.80	0.80	0.80	0.80	0.80	0.80	0.80	0.80	0.80	0.80	0.80
1800	0.80	0.80	0.80	0.80	0.80	0.80	0.80	0.80	0.80	0.80	0.80	0.80	0.80	0.80	0.80	0.80	0.80	0.80	0.80	0.80
2100	0.80	0.80	0.80	0.80	0.80	0.80	0.80	0.80	0.80	0.80	0.80	0.80	0.80	0.80	0.80	0.80	0.80	0.80	0.80	0.80
2200	0.80	0.80	0.80	0.80	0.80	0.80	0.80	0.80	0.80	0.80	0.80	0.80	0.80	0.80	0.80	0.80	0.80	0.80	0.80	0.80
2300	0.80	0.80	0.80	0.80	0.80	0.85	0.85	0.80	0.80	0.80	0.80	0.80	0.80	0.80	0.80	0.80	0.80	0.80	0.80	0.80
2500	0.90	0.90	0.90	0.90	0.90	0.90	0.92	0.80	0.80	0.80	0.80	0.80	0.80	0.80	0.80	0.80	0.80	0.80	0.85	0.85
2800								0.80	0.80	0.80	0.80	0.80	0.80	0.80	0.80	0.80	0.80	0.80	0.99	0.99
3000								0.80	0.80	0.80	0.80	0.82	0.82	0.85	0.85	0.90	0.90	0.90	1.13	1.13
3600								0.80	0.80	0.80	0.80	0.98	0.98	1.04	1.04	1.15				

Speed	Pump-cam VT6C										Pump-cam VT6D										Pump-cam VT6E								
rev/min	003/008	010	012	014	015	017	022	025	028	031	014/020	024	028	031	035	038	042	045	050	061	042	045	050	052	057	062	066	072	085
1200	0.80	0.80	0.80	0.80	0.80	0.80	0.80	0.80	0.80	0.80	0.80	0.80	0.80	0.80	0.80	0.80	0.80	0.80	0.80	0.80	0.80	0.80	0.80	0.80	0.80	0.80	0.80	0.80	0.80
1500	0.80	0.80	0.80	0.80	0.80	0.80	0.80	0.80	0.80	0.80	0.80	0.80	0.80	0.80	0.80	0.80	0.80	0.80	0.80	0.80	0.80	0.80	0.80	0.80	0.80	0.80	0.85	0.80	0.85
1800	0.80	0.80	0.80	0.80	0.80	0.80	0.80	0.80	0.80	0.80	0.80	0.80	0.80	0.80	0.80	0.80	0.80	0.85	0.80	0.80	0.85	0.80	0.80	0.80	0.85	0.85	0.95	0.85	0.95
2100	0.80	0.80	0.80	0.80	0.80	0.80	0.85	0.90	0.90	0.90	0.80	0.82	0.85	0.90	0.92	0.95	0.95	0.98	0.98	0.98	0.98	0.90	0.90	0.90	0.95	0.95	1.00	0.95	
2200	0.80	0.80	0.80	0.80	0.80	0.85	0.90	0.95	0.98	0.98	0.88	0.88	0.92	0.95	0.98	1.00	1.02	1.05	1.05	1.05	1.02	1.00	1.05	1.00	1.00	1.00	1.09	1.00	
2300	0.80	0.85	0.85	0.90	0.90	0.90	0.95	0.98	1.00	1.00	0.95	0.95	1.00	1.00	1.02	1.05	1.08												
2500	0.90	0.90	0.92	0.95	0.95	0.95	0.98	1.05	1.08	1.11	1.00	1.10	1.18	1.23	1.29	1.29													
2800	1.00	1.00	1.00	1.00	1.00	1.03	1.05																						

Speed	Pump-cam VT7D											Pump-cam VT7E								
rev/min	B14	B17	B20	B24	B28	B31	B35	B38	B42	045	050	042	045	050	052	057	062	066	072	085
1200	0.80	0.80	0.80	0.80	0.80	0.80	0.80	0.80	0.80	0.80	0.80	0.80	0.80	0.80	0.80	0.80	0.80	0.85	0.85	0.90
1500	0.80	0.80	0.80	0.80	0.80	0.80	0.80	0.80	0.80	0.80	0.80	0.80	0.80	0.80	0.80	0.80	0.80	0.85	0.85	0.90
1800	0.80	0.80	0.80	0.80	0.80	0.80	0.80	0.80	0.80	0.85	0.85	0.85	0.80	0.80	0.80	0.85	0.85	0.95	0.85	1.00
2100	0.80	0.80	0.80	0.80	0.80	0.80	0.80	0.80	0.80	0.98	0.98	0.90	0.90	0.90	0.90	0.95	0.95	1.00	1.00	
2200	0.80	0.80	0.80	0.80	0.80	0.80	0.80	0.80	0.80	1.05	1.08	1.00	1.00	1.00	1.00	1.00	1.00	1.09	1.05	
2300	0.80	0.80	0.80	0.80	0.80	0.80	0.80	0.80	0.80											
2500	0.80	0.80	0.80	0.80	0.80	0.80	0.85	0.86	0.90											
2800	0.80	0.82	0.83	0.86	0.88	0.90	0.97	1.00												
3000	0.80	0.86	0.88	0.95	1.00	1.05														

Inlet pressure is measured at inlet flange with petroleum base fluids at viscosity between 10 to 65 cSt.

The difference between inlet pressure at the pump flange and atmospheric pressure must not exceed 0.2 bar to prevent aeration.

Multiply Absolute Pressure by 1.25 for HF-3, HF-4 fluids.
by 1.35 for HF-5 fluids.

Use highest cartridge absolute pressure for double pump.

内泄

这些泵的设计均是为了获得高的容积效率，其内泄主要取决于负载、油液粘度和工作温度。其常用的内泄曲线如第 11 页所示

安装说明

1. 按泵体上箭头所示检查泵的转向；
2. 通过合适的连接使油泵主轴负载达到最小，来保证连接器与从动轴的连接。
3. 检查过滤器是否满足最低的油污等级要求。
4. 检查所有泵的进油口、吸油口状况，油液流动是否顺畅。尽可能避免油管弯曲，建议尽可能采用大规格油管。
5. 检查主轴是否能承受工作力矩。
6. 吸油管压力——建议在进油口保持一个 0-1.5bar 的压力。流量和能耗与转速成正比的。

马达——泵的连接

叶片泵可以安装在任何位置，但主轴不能承受轴向和径向负载，需按要求选用合适的连接器和壳体。

主轴扭力极限

带动泵所需的扭力值，在每种泵的安装尺寸上都有标明。

推荐使用的油液

抗磨损色 R& O 油。这些油建议给 VT*系列泵用。目录中最大值和特性资料都是采用这种油液的。

可替换的油液

不只有抗磨损的 R&O 油液能降低泵的最大额定值。有些情况，必须增大最小补偿压力，要进一步了解详细情况，请联系VELJAN 代理商。

粘度

最大值（冷启动，低速，低压时）	3900SUS
最小值（热启动，低速，低压时）	7392SUS
最大值（全速，满压时）	500SUS
最佳值（最长使用寿命时）	140SUS
最小值（全速，满压，使用 HF-1，HF-3,HF-5 号油）	90SUS
最小值（全速，满压，使用 HF-0，HF-2 号油）60	60SUS

油粘度指数

最小工作油温90°, 更高的粘度值可以在更高的温度范围工作.

最小工作油温（0）°	
HF-0,HF-1,HF-2 号油	+212°
HF-3，HF-4 号油	+122°
HF-5 号油可分解的油液（脂类、菜籽油）	+149°
最低温度（0）°	
HF-0,HF-1,HF-5 号油	-0.4°
HF-3，HF-4 号	+50°
可分解的油 （脂类、菜籽油）	-4.4°

油的清洁

在工作之前必须清洁油液，保持其污染等级为 NAS1638 标准 8 级（或 ISO8/14 级）或更高额定等级。最小精度 25μ 的过滤器（或更好的 B10›100）。额定值可能已经够了，但是还不能保证达到所要求的清洁度。吸口滤网必须有足够的大小以提供指定的最小进油压力。100 号滤网（149μ）是我们建议的最小规格。在需要冷启动或使用耐耐高温的应用中，请使用打过个的滤油网，或将其省掉。人工合成油，曲轴箱油，可分解油：0.05%

工作温度和粘度

工作温度是油粘度、油类型及泵类型相关的一个函数。在正常的工作温度下，应选择合适的油液粘度，确保在通常工作范围内可提供最佳油粘度。对于冷启动，泵应一直在低速，低压下工作，知道油热起来达到全功率工作可接收的粘度。

油液总中的水污染

最大可接受的含水量为：矿物基油：0.10%

人工合成油，曲轴箱用油，生物可分解油 0.05%

如果含水量高于上面的值，则应拍数回路

主轴，联接器，内花键

1、 泵是采用底座安装时，主轴可接受的最大偏心率为 0.002″，采用法兰安装时为 0.001″. 两个花键轴的平行度必须小于 0.1°（0.002′/1″）

2、 联接器花键必须用里基油脂或相近的油润滑。

3、 联接器必须进行硬化处理，使其硬度达到 27-45RC

4、 内花键需达到 SAE-J4986（1971 年）标准中的 1 级匹配。在这里我们叙述为平齿根侧配合。

平键轴

VELJAN 所提供的 VT*系列带销叶片泵，有平键和花键两种主轴可选择。平键轴配有搞强度热处理键。因而当安装或替换这些泵时，为了确保运用中最大的工作寿命，需用经过热处理的键。若要替换键，其热处理硬度必须在 27-34RC 间，键倒成 0.03″到 0.04″，或在键长方向的 45° 倒角。

平键轴的平行度必须在给定的花键轴公差内。

主轴上的负载

这些产品的设计主要是为了在同轴传动时不给轴上外加轴向或径向的负载，也许还包括不能有机器运行中的振动和冲击及作用在传动轴上的外部负载，详细情况请联系 VELJAN 代理商。

VT*R 系列驱动叶片泵

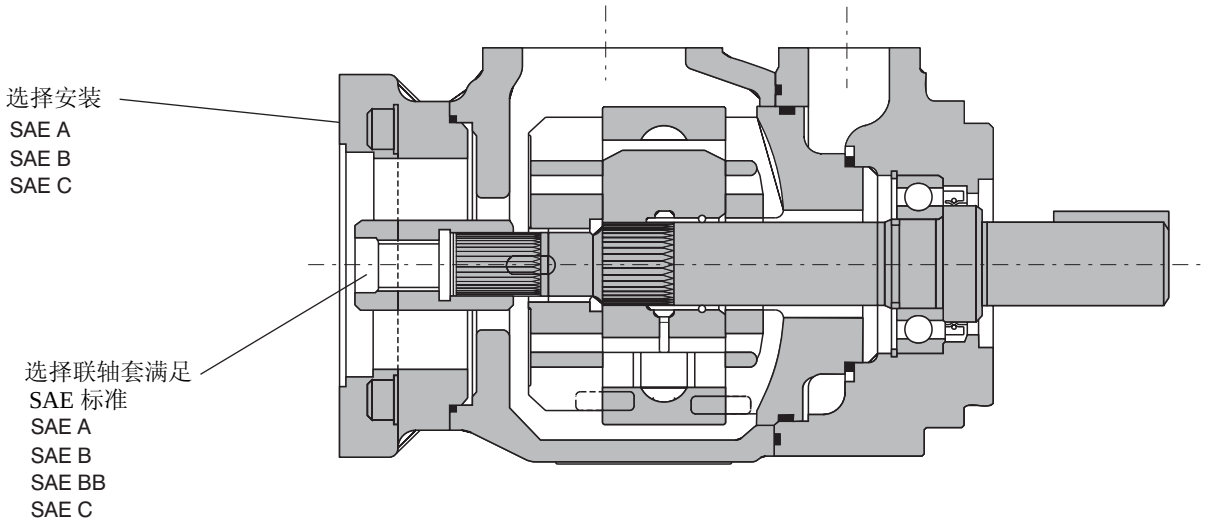

概念

VELJAN VT6*R 系列传动链叶片泵是指：泵有一个用于直接安装和带动附加泵的后置法兰。这样使多联泵呈不同的放置。这些叶片泵都带有一个用于带动一个附加的定量/变量齿轮/叶片/柱塞泵的安装法兰和内花键连接器。

后置的传动安装

★ 这个单元可装一个符合 SAE J744c 和 ISO 3019-1 标准安装规格的液压泵。

★ 单联叶片泵：SAE A/B/C 接头，SAE A/B/BB/C 连接器。

★ 三联叶片泵：SAE A 接头和连接器

使用的优点

★ 通过给多联泵只提供一个动力源，降低了安装成本。

★ 省去了外部传动连接器，降低了对双轴长度或多联电机的需求。

★ 这样的结构同时也提供了有益的回路,使用更加方便。

★ 使用通用电机，可获得的流量等级范围很大。

★ 使液压系统灵活、耐用、低噪音、节能。

★ 可用于车辆和工业上。

计算用途	公式表达	公式表示
压力 P（lbs/in²）	压力 $= \frac{\text{作用力（lbs）}}{\text{面积（in}^2\text{）}}$	$P = \frac{F}{A}$
油缸面积（in²）	面积 $= \frac{\pi}{4} \times$ 直径²（in）或 πr^2 (in)²	$A = \frac{\pi D^2}{4}$ or $.785\ D^2$ or πr^2
作用力（推力或拉力）	作用力 = 压力（psi）×面积（in²）	$F = P.A$
泵输入功率 HP	功率 $= \frac{\text{流量（gpm）×压力（psi）}}{\text{（1714×总效率）}}$	$HP = \frac{Q.P}{1714\eta_o}$
流速(ft/sec)	流速 $= \frac{\text{231×流量（gpm）}}{\text{（12×60×面积 (in}^2\text{)）}}$	$V = \frac{231\ Q}{720\ A}$
容积 V（gpm）	容积 $= \frac{\pi \times \text{半径}^2\text{（in）×行程(in)}}{231}$	$V = \frac{\pi r^2 L}{720\ A}$
流量 Q	流量 $= \frac{\text{排量（in}^3\text{）×转速 rpm}}{231}$	$Q = \frac{d.n}{231}$
容积效率 η_v	容积效率 $= \frac{\text{输出值（gpm）}}{\text{输入值（gpm）}} \times 100$	
总效率 η_o	总效率 $= \frac{\text{输出功率}}{\text{输入功率}} \times 100$	
马达扭矩 T（inlbs/psi）	$= \frac{\text{压力（psi）×马达排量}}{2\pi}$	$T = \frac{P\ d}{2\pi}$
马达扭矩	$= \frac{\text{63025×功率}}{\text{转速（rpm）}}$	$T = \frac{63025\ HP}{n}$
	$= \frac{\text{36.77×流量(gpm)×压力(psi)}}{\text{转速 (rpm)}}$	$T = \frac{36.77\ Q\ P}{n}$
马达扭矩 T/100psi	扭矩 $= \frac{\text{马达排量（in3/rev）}}{0.0628}$	$T/100\ psi = \frac{d}{0.0628}$
马达转速 n (rpm)	转速 $= \frac{\text{231×流量（gpm）}}{\text{马达排量（in3/rev）}}$	$n = \frac{231\ Q}{d}$
马达功率：HP	功率 $= \frac{\text{力矩输出 lbs×转速（rpm）}}{63025}$	$HP = \frac{T.n}{63025}$
马达的容积效率 η_v	容积效率 $= \frac{\text{理论值（gpm）}}{\text{输入值（gpm）}} \times 100$	

管路的体积随着直径的平方变化，体积(加仑)=$0.0034DL^3$

这里 D=管路的内径(in)　L= 长度(in)

速度(in/sec)= $\frac{0.408 \times \text{flow (gpm)}}{D}$

这里 D=管路的内径(in)

具体油的比重大约是 0.85

油温每升高 10° F，油的膨胀为 $1in^3$ /gallon.

转换系数：

1 HP = 0.746 kW hr　1 bar = 14.5053 psi　1 kg = 2.2045 lbs

1 US gallon = 231 cubic inches. 3.8 lpm 1 kg = 9.8066 N

叶片泵特性
运行转速

最大的额定转速是泵处于海平面位置,进油口压力为 147psi，温度为 40℃∽80℃，用 SAE 10W 的油而侧得的.

工业用泵通常所建议的最低转速 600rpm，车辆用泵为 400rpm，受泵的规格、工作压力和使用环境的影响，其速度可大些或小些。

吸油压力

建议吸油口（进油口）压力在 0--5psi 之间，不应超过 20psi（1.4bar）

压力的额定值

泵不能在额定压力下较长时间空转.万一这样，泵就会发生过热和损坏。

正压力

加压油箱系统不保证在泵的进油口有正压力（增压），在系统油没有热起来及泵的进油口确实存在正压力之前，泵不应高速运转。

主轴的平行度

主轴的同心度和平行度对于泵的使用寿命很重要.差的平行度会使轴承承受重负载，进而导致泵过早失效.这种情况下使用柔性连接器是可取的，这种类型的连接器的使用应按照制造商的建议使用.

确保泵的主轴不承受过大的力矩和侧负载.

万向节

对于双万向节连接器，主轴必须平行，箍圈必须在同一条线上。根据使用条件，最大许可偏差应做到最小。在泵的主轴和万向轴径向紧配合处，不应有任何松动。

安装配件

用花键轴的泵建议用于需要把泵直接接变速箱的情况，这种泵用在车辆上多些. 由于公差的累加，主轴和与传动件匹配的花键之间存在干涉的可能，这可以通过使用齿形花键配合来降低。与大径配合花键和花键配合长度相比，侧齿配合和短的啮合长度，允许对侧负载有更大的灵活性，而且降低了侧负载的趋势。

叶片马达特征:
工作转速

Veljan 叶片马达在最大额定压力下最大转速如下所示：

	连接工作时	间歇工作时
VM3B/VM3B1	3000	3600
VM4C/VM4C1 VM4SC/VM4SC1	2500	3600
VM4D/VM4D1 VM4SD/VM4SD1	2500	3000
VM4E/VM4E1 VM4SE/VM4SE1	2500	3000

马达在断续运行时，其工作时间每分钟不能超过 6 秒.

最低工作转速在 200∽400rpm，但因这些马达的等级定在高速性能上，故在低速工作时效率不高. 根据力矩的需要和传动负载特性，建议要用于低转速情况下使用时，请联系 Veljan 代理商.

倾覆力矩

对一个给定通过马达的压降，在 1200rpm 转的运行力矩时，马达的倾覆力矩在 60%∽100%之间. 这取决于主轴的具体角度位置和给马达的供油量.

液压刹车

马达能被当作制动器使用，但不能做液压刹车.需要有正夹持力的系统必须用外部操作的机械式夹持装置。

当把马达用做制动器时，最大的压力取决于转速. 在转速低于 1200rpm 时，可获得的最大压力会与转速成比例的降低. 当马达做此用时，在马达的进油口必须提供足够的压力，否则会发生空蚀.

要了解进一步马达用作制动器的详情， 请与 Veljan 代理商联系.

传动资料

Veljan 叶片单元的设计是用于直接的同轴传动，该传动轴采用花键或柔性连接器

安装要求:

用于固定泵或马达的安装垫板,其尺寸控制要求如下:

内外引导直径间的间隙必须在+0.0005∽0.0020英寸（+0.01∽0.05 毫米）之间.相对于内传动的有效轴来说，内引导直径的同心度必须在 0.004 英寸（0.1毫米）内.

泵或马达的安装面必须平整，对内传动轴来说，平面度必须在 0.0015 英寸/英寸（0.038 毫米/毫米）以内.

平键轴接收端尺寸一定要在+0.0001∽0.0010 英寸（+0.003∽0.03 毫米）之间，如在叶片单元的安装尺寸中所示的最大轴径.

回路要求

万一出现驱动件和从动件的加速、减速、过载、系统漏油，回路的设计和控制阀必须确保给泵和马达连续供油. 供油应该充足, 以防止出现空蚀.但也不能过量，过量会导致转速超出额定值.

溢流阀必须防止过压力对系统形成冲击.但不要认为溢流阀的设定值便是泵所能承受的最大压力.因超过回路和泵承压极限的情况是可能存在的.

管路

液压管路应用大内径而长度尽可能短的油管.应优先选用大容量管路，而不是具体单元的接口.吸油、出油、排油管路不应小于安装图上所表示的接口名义尺寸.Y 型进油口在使用上要避免给两个单独的泵供油，因为其中一个会因得不到油而发生空蚀.

油路中的弯管和配件要尽可能减少.特别是在吸油管路中应尽量避免用弯管. 高压管路和配件受流量的限制，会导引起通过系统后，压降过大.它们只有在压力管路中需要时才使用.

软管

由于在工作过程中转向部件的运动，液压管路应主要由柔性软管组成.在长的油路中.部分用柔性软管，部分在不要求柔性时使用刚性油管.

在安装软管时，允许有足够的松弛，以避免缠绕，拉紧的软管不容许在有压力波动时移动. 油管的松弛可以对压力的波动进行补偿，缓解污染. 在安装或工作时，软管不应缠绕。缠绕会削弱软管强度，使连接松动.

对于使用远程油箱的动力转向泵来说，连接软管的长度不应超过 3 英尺，而最好对油箱进行设计，这样可以在泵的进油口一直有个静态液压源.

在油路中，我们应该通过使用额外的配件尽可能地缩短回路的长度. 软管应拧紧以防止与运动件相摩擦，缠绕. 当软管摩擦时，软管应套有金属防护物.

油的考量:

通常泵的额定工作情况是指温度在 40∽80℃范围内,使用 SAE W 油液的条件下工作.

油的许可粘度

当采用 860∽4cST（4000∽180SUS）的 SAE 10W 工作时（油温为-12∽35℃），泵的转速和压力设定值应限定在 50%或低于其各自额定值的值，直到系统热起来. 在油粘度大于 860cST(4000SUS)时起动系统,必须提高警惕.在这种情况下，我们必须使液压油热起来，而远的处部件,如马达，液压缸在加热过程中就应被激活.油粘度不能低于 60SUS，温度不能超过 90℃。否则，旋转件及油封的寿命会降低.

应考虑根据气候条件指定合适的油.

根据工作状况, 有关其他油液应用的修改和压力额定值的降低，请咨询 Veljan 的代理商.

油的清洁

选用适合的油是延长液压件及系统使用寿命的基本要素，液压油必须有一个能正确地调节油的清洁度抗磨剂,合适的粘度和空气含量等的平衡.

在通常条件下,所建议油液清洁度是建立在系统内部最高压力等级的基 上,如下所示:

产品	系统压力		
	1000 psi (70 bar)	2000 psi (140 bar)	3000 psi (210 bar)
叶片泵* 叶片马达* (*定量)	20/18/15	19/17/14	18/16/13

不只是油液,严格的工作周期和温度的极限也是清洁度变化的原因.

漏气

回路的设计及油箱必须防止空气进入油中，适当的注意接头、油封、垫圈， 确保不会泄漏、损坏. 这一点在低压管路和吸油管路中是很重要的. 连接要适当紧固以防止空气进入系统.

建议在油箱上安装观察孔，以确定油液中是否有大量空气存在。油箱表面的液泡可以是表明是否有过多空气存在。

注意：如果油是乳白色的，且不清洁，请不要工作.

油箱

油面

油箱的油面应尽可能地高于油管开启处. 所有的回油管路都应在油箱底部附近回油，通常是在油面以下，远离泵的进油口.

油箱上应装有一些附件(如油标杆， 油位计等)以便检查油面. 如果缺少这些装置，就无法检查油面，万一发生泄漏，泵就会得不到供油，以及由于缺少适当的润滑而损坏.

最好把油箱放在泵的上方. 这样就会使泵吸油充分，从而降低了发生空蚀的可能性.

吸油管路和回油管路

泵的进油口管路和油箱的回油管路应该用法兰将其固定在油箱上或焊一个连接器. 如果进油管路(吸油管路)接到了油箱的底部，那么连接器就应该伸到油箱底部.这样可以防止在清洗油箱时,残余脏物进入吸油管路.在吸油管路中应适当地使用密封,以防止泄漏和磨损.

隔板

建议在油箱中使用隔板将吸油管路和回油管路分开. 隔板有助于回流油液在重新进入泵里之前,先在油箱的外壁周围循环冷却.同时它也有助于把空气从油中分出.通过使用隔槽可以使串级效应达到最小.

磁铁

油箱中的磁铁能够分离出没被滤器或滤网所不能滤掉的含铁微粒. 磁铁应装在吸油和回油管路的支撑栏处,而且便于清洗.

过滤器与通气合成单元

油箱通过一个孔将气体排出到大气中，这个孔在油面升降时可使气体进出油液上方.过滤器与通气合成单元可以过滤掉空气,用在不管油箱是满是空而需要保持一个大气压的气流时.

泵的起动步骤:

起动前的准备

在充油前,必须清洁油箱和油管.

冲洗

油箱应加足量的经过过滤的液压油，以防止在与泵的进油口连接的吸油处形成涡流.建议用外部泵通过冲洗和过滤清洁系统.

在把油加到系统之前,用户必须对油进行彻底清洁，建议以车辆用过滤单元给油箱加油.

加油和排气

如果油泵装在油面的上方， 就应该通过出油口给其加油. 如果油泵装在油面下方， 可以通过松动油泵进油口配件使油液进入系统，排掉空气.

放松油箱上的油盖，使油液可以流动顺畅. 当不含空气的纯液压油经过配件开始排出时,则油盖就应再次拧紧.

建议用系统的出油管路中的排气阀去除溶入气体. 如果使用这个装置,泵在起动前应该加油.

备注：泵在出油压力小于进油压力时，不应该工作.

泵的起动

油泵应该一直在无负载状况下起动. 起动发动机使泵在空载的情况下大约运行 5 分钟. 一旦泵被起动，就应该在几秒钟内得到供油. 若没有，请检查油箱和泵进油口间是否存在阻碍，以及在进油管路和连接处是否存在泄漏.

在泵平稳运行之后，开始操作系统的控制部分，然后衔所有致动件打到最大极限，使系统完全供油.

确保油面不低于油面的"最底"要求.万一油面太低，那就要给油箱加油，提升油面.

冷起动

当泵使用粘度为 860∽54cST(4000∽2502SUS)范围内的 SAE 10W 号油时，压力应限定在其额定压力的一半，直到系统热起来为止. 对于车辆上和使用，转速也应限定在其额定值的一半或更低. 当用粘度大于 860cST(4000SUS)的液压油时，要特别注意，应该让整个系统热起来，包括油缸和液压马达.

工作温度

油粘度必须小于下表所示的最小值. 温度不应超过 90° C，否则我们所希望的泵芯部件，油封及垫片的寿命就会明显降低.

对于高温运行,要了解进一步的讯息，请向 Veljan 代理商咨询.

转向

我们的泵可以正转(右转)或反转(左转),这个转向是从轴端看来定的。若不考虑转向,泵的进出油口口径是一样。

油封

丁腈橡胶油封是标准型的，适用于以石油，乙醇，水浮油及高水基油为介质的系统，而磷酸脂油需要用特制的油封.

油液的选择:

液压系统的油有多种功能：传递动力，部件润滑和冷却. 选择合适的油是液压系统最基本的要求，而且选择合适的油液对获得令人满意的工作和部件的寿命是很必要的.

对液压系统来说，理想油液的基本要求是:

1. 含有足够的抗磨损添加剂.
2. 在工作温度下有合适的油粘度.
3. 含有足量的防锈剂和抗氧化剂.

提供符合国际标准的(如 APIM，VDMA2418，DIN 51524 和 51525)高品质油的代理商，所提供的液压油就具有高的油粘度指数，可以抗泡沫，且具有抗氧化的特性.

油的粘度应该适合所安装的泵和马达以及回路工作温度的要求.

吸油压力和工作温度的要求

应用	建议的吸油口工作压力 (测量值) psi (bar)	吸油口的最大正压力 (测量值) psi (bar)	吸油口的最小压力 (绝对值) psi (bar)	最高工作温度 °C
工业用	0 to 5.0 (0 to 0.31)	20 (1.4)	12.0 (0.83)	66
车辆用			14.5 (1.0)	90

粘度要求

应用	建议工作油粘度范围 cSt	起动时 ,最大油粘度 psi (bar)	最小油粘度 cST 连续	最小油粘度 cST 间断
工业用	15 to 54	865	15	10
车辆用			10	6.5

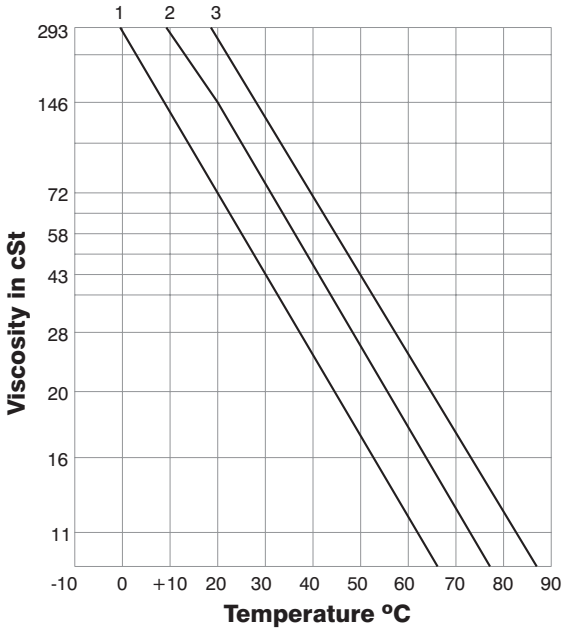

	1	2	3
DIN 51524 标准	H-LP 32	H-LP 46	H-LP 68
在 50° C 时油粘度 cSt	16-20	24-28	31-39
IP	Hydrus 32	Hydrus 46	Hydrus 68
BP	Energol HLP 32	Energol HLP 46	Energol HLP 68
CASTROL	Hyspin AWS 32	Hyspin AWS 46	Hyspin AWS 32
ESSO	Nuto H 32	Nuto H 46	Nuto H 68
SHELL	Tellus 32	Tellus 32	Tellus 32
CHEVRON	EP Hydraulic Oil 32	EP Hydraulic Oil 32	EP Hydraulic Oil 32
IOC	Servosystem 32	Servosystem 46	Servosystem 68

上图是常用油液的油粘度随温度变化曲线，油可细分为三组，每一组有不同的粘度值，下表所示的是不同油液制造商所对应之油液编码。

总的说，大部分液压泵和马达在工作下，用粘度为 28cST 左右的油，其工作状况是令人满意的。因大部分液压系统通常的工作温度是在 50° C 左右，故而用得最多的是表中的 2 号曲线，即在 50° C 时，粘度为 24∽28cST。

如果工作温度超过 50° C 时，对应的有 3 号曲线，如工作温度低于 50° C， 油粘度应用 1 号曲线。

在实际应用中，工作温度为 50° C 时，低粘度的油 10cST 和高粘度的油 60∽68cST 的油也可以使用，但要保证低粘度油用于低压(使压降最小),高粘度油用于高压(使内泄最小)。请注意粘度太大的油在常温下启动较困难，而且会产生噪音，对泵产生空蚀. 鉴于这一点，故在使用时应检查泵和马达制造商推荐的油粘度。

工作温度对污染和化学-物理性老化有一个催化作用，特别是这个温度充许氧化物形成,而这些氧化化物会形成沉淀物后沉积在油中。

我们是建议工作温度范围在 40° C∽50° C，并且应该避免超过 70° C，因超过这个极限，油封会快速磨损。

根据经验,应该每 3000 小时，换一次油。因为这个值只是一个大约值，而这只取决于工厂的情况，工作情况，气候条件，以及对油液的过滤和对系统维护的精心程度，因而分析油样，去检查其特性(化学和物理的)是非常可取的。

耐高温油
(磷酸脂类)

矿物油的燃点和自燃的温度很低. 当其点燃时,燃烧会迅速扩散，因而很危险。为了阻止这种油万一发生泄漏而也现火险，应加入有极大耐火性能的物质。

对于磷酸脂类油液，其使用应遵循:

- 选用合适的油封和软管(最好是人造橡胶或 PTFE 聚四氟乙烯)
- 油箱内表面及与那些与油液接触的表面不要喷漆。
- 因于油液 粘度高，要对回路准确和不断地过滤。
- 对于较高运动粘度的油,其管路和部件尺寸要足够大。

这些油液允许在很高的温度下工作(甚至达到 100° C)。它们有有很高的阴燃性，故而除了经常检查含水量外，无需特别的维护。

对于乙醇(用 40%—50%水与乙醇，丙烯，聚乙烯或聚乙醇混合)，其阴燃性是因其含水。

乙醇的使用应遵循:

1. 选择合适的油封
2. 油箱内表面不要喷漆
3. 用较大规格的油箱(通常 10 倍于泵的排量)
4. 对油温的有效控制
5. 降低泵的转速(1000—2000rpm)
6. 降低额定压力(1000—1300psi (70—90bar)
7. 限制流速(最小 3m/s)

过滤:

过滤的功能是必须去除循环在系统中的颗粒及微粒，以保证最大的效率和部件长久的使用寿命。

过滤器特征的选择是根据工作的要求以及需要保护部件. 部件的额定值如下:

1.用于工厂的为: 25μ
2.用于装有比例阀的系统为: 最小 5μ

系统中过滤器应该装在便于定期清洗的位置. 通常若过滤器带有可视装置或电子观察器是比较好的，控制比较方便。

VTXB 1 - B09 - 1 R 00 - D 1 02 *

泵系列规格

安装方式

1 - SAE A

2 - SAE B

定子

几何排量 cm^3 /rev (in^3 /rev)

B02 = 5.8 (0.35)
B03 = 9.8 (0.59)
B04 = 12.8 (0.78)
B05 = 15.9 (0.97)
B06 = 19.8 (1.21)
B07 = 22.5 (1.37)
B08 = 24.9 (1.52)
B09 = 28.0 (1.71)
B10 = 31.8 (1.94)
B11 = 34.9 (2.13)
B12 = 41.0 (2.50)(cont. 175 bar, Max. int 210 bar)
B14 = 45.0 (2.75)(cont. 140 bar, Max. int 175 bar)

轴型

TXB1

1- 平键轴（不遵循 SAE）
2- 平键轴
3- 花键轴
4- 花键轴
5- 花键轴
V- 花键轴

TXB2

1- 平键轴（不遵循 SAE）
2- 平键轴
4- 花键轴

旋向（从轴端看）

R — 顺时针
L — 逆时针

修改代码

油口组合方式

代码	S	P
00	SAE 20 1" 5/8 12 UNF-2B	SAE 12 1" 1/16 12 UNF-2B
01	1" 1/4 SAE 4 bolt (UNC)	3/4" SAE 4 bolt (UNC)
M0	1" 1/4 SAE 4 bolt (METRIC)	3/4" SAE 4 bolt (METRIC)
02	1" 1/4 BSP	3/4" BSP
03	1" 1/4 NPTF	SAE 12 1" 1/16 12 UNF-2B
0X	1" 1/4 NPTF	3/4" NPTF
MX	Ø28 SAE 4 bolt (METRIC)	Ø15 SAE 4 bolt (METRIC)

密封等级

1 — S1（用于矿物油）
4 — S4（用于耐高温油）
5 — S5（用于矿物油和耐高温油）

设计代号

油口连接尺寸

00 - 标准

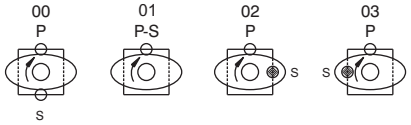

S — 吸油口　　P — 出油口

性能参数（24cSt）

Pressure port	Series	Volumetric Displacement Vp		Flow q & n = 1500 rpm						Input power p & n = 1500 rpm					
				p = 0 bar (0 psi)		p = 140 bar (2000 psi)		p = 210 bar (3000 psi)		p = 7 bar (100 psi)		p = 140 bar (2000 psi)		p = 210 bar (3000 psi)	
		in^3 /rev	cm^3 /rev	gpm	lpm	gpm	lpm	gpm	lpm	hp	kw	hp	kw	hp	kw
VTXB1 VTXB2	B02	0.35	5.8	2.30	8.7	1.4	5.9	--	--	0.53	0.4	2.81	2.1	--	--
	B03	0.59	9.8	3.88	14.7	2.9	11.9	--	--	0.67	0.5	3.62	2.7	--	--
	B04	0.78	12.8	5.08	19.2	4.33	16.4	3.97	15.0	0.93	0.7	5.23	3.9	10.06	7.5
	B05	0.97	15.9	6.31	23.8	5.55	21.0	5.18	19.6	1.00	0.75	6.64	4.9	11.2	8.3
	B06	1.21	19.8	7.85	29.7	7.12	26.9	6.66	25.2	1.07	0.8	8.05	6.0	12.34	9.2
	B07	1.37	22.5	8.92	33.7	8.17	30.9	7.80	29.5	1.20	0.9	9.05	6.7	14.02	10.4
	B08	1.52	24.9	9.89	37.4	9.15	34.6	8.78	33.2	1.34	1.0	10.05	7.5	15.69	11.7
	B09	1.71	28.0	11.11	42.0	10.37	39.2	10.00	37.8	1.47	1.1	11.94	8.9	23.60	17.6
	B10	1.94	31.8	12.61	47.7	11.87	44.9	11.51	43.5	1.6	1.2	13.0	9.7	26.0	19.6
	B11	2.13	34.9	13.85	52.3	13.09	49.5	12.72	48.1	1.7	1.3	14.0	10.5	28.0	21.0
	B12	2.50	41.0	16.27	61.5	15.53	58.7	*	*	1.8	1.4	15.02	11.2	*	*
	B14	2.75	45.0	17.86	67.5	17.12	64.7	**	**	2.1	1.6	15.42	11.5	**	**

因为内泄漏大于理论值的 50%，故没有应用。

* B12= 210 bar(3000 psi) Max.Int

** B14= 175 bar(2500 psi) Max.Int

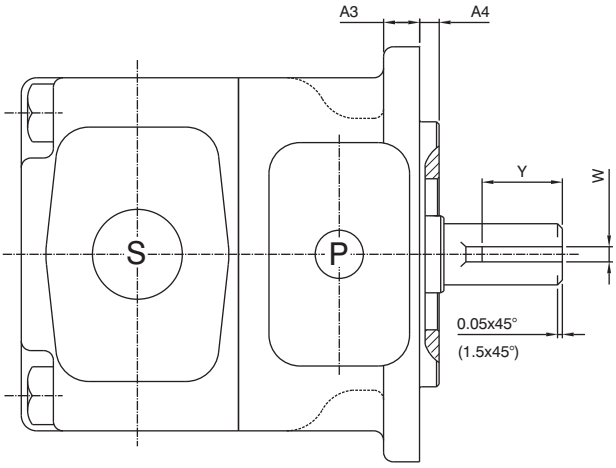

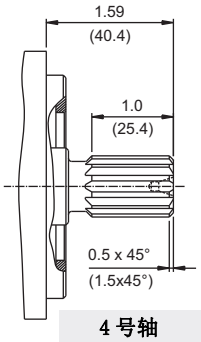

4 号轴
渐开线花键轴
等级 1-J498b
16/32d.p 13齿
30° 压力角
平齿根侧定心配合

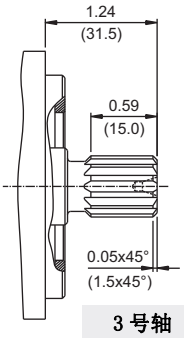

3 号轴
渐开线花键轴
等级 1-J498b
16/32d.p 9齿
30° 压力角
平齿根侧定心配合

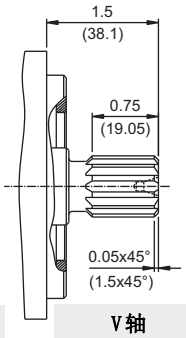

V 轴
渐开线花键轴
等级 1-J498b
16/32d.p 11齿
30° 压力角
平齿根侧定心配合

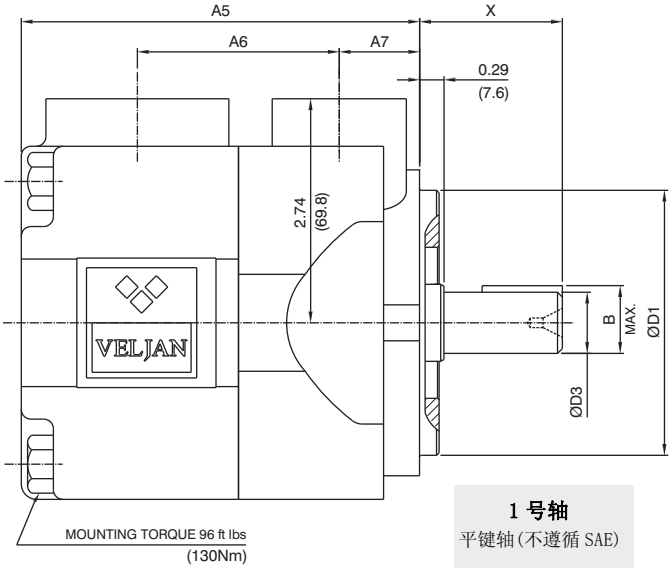

1 号轴
平键轴(不遵循 SAE)

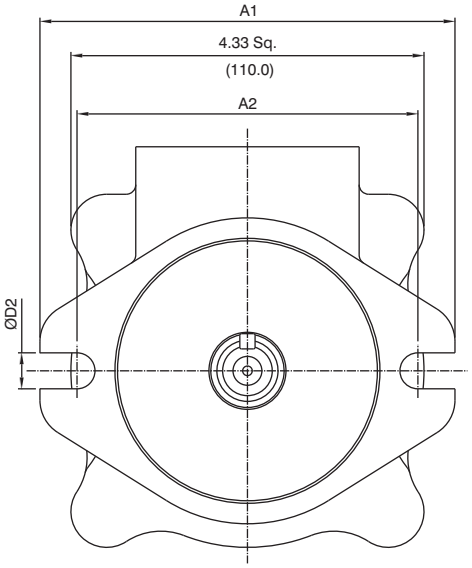

平键轴尺寸 in inches (mm)						
类型	代码	X	Y	ØD3	B	W
TXB1	1	1.75(44.5)	0.98(25)	0.75/0.74(19.05/19.00)	0.83(21.1)	0.187/0.185(4.75/4.70)
	2	1.96(50.0)	0.98(25)	0.625/.624(15.88/15.85)	0.69(17.7)	0.156/0.155(3.97/3.94)
	5	2.66(67.6)	1.61(41)	0.75/0.74(19.05/19.00)	0.83(21.1)	0.187/0.185(4.75/4.70)
TXB2	1	2.32(59.0)	1.25(32)	0.875/0.874(22.22/22.20)	0.96(24.5)	0.187/0.185(4.75/4.70)
	2	2.81(71.4)	1.49(38)	0.875/0.874(22.22/22.20)	0.96(24.5)	0.250/0.248(6.35/6.30)

尺寸 in inches (mm)									
类型	A1	A2	A3	A4	A5	A6	A7	ØD1	ØD2
TXB1	5.11(130.0)	4.18(106.2)	0.44(11.2)	0.24(6.1)	4.88(124.1)	2.47(62.9)	0.98(25.0)	3.25/3.24(82.55/82.50)	0.44(11.2)
TXB2	6.87(174.5)	5.74(146.0)	0.5(12.7)	0.38(9.7)	4.94(125.6)	2.29(58.4)	1.22(31.0)	4.00/3.99(101.60/101.55)	0.56(14.3)

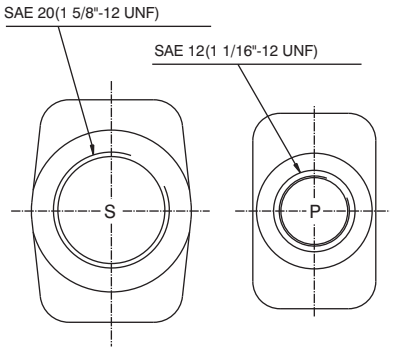

油口连接 00

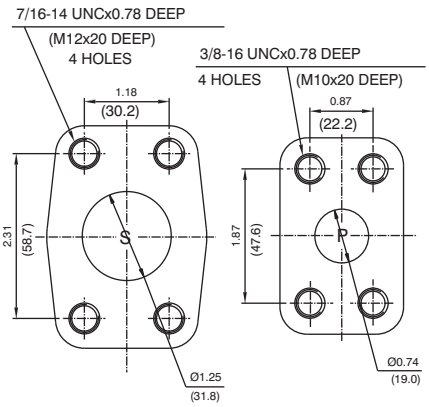

油口连接 01和M0

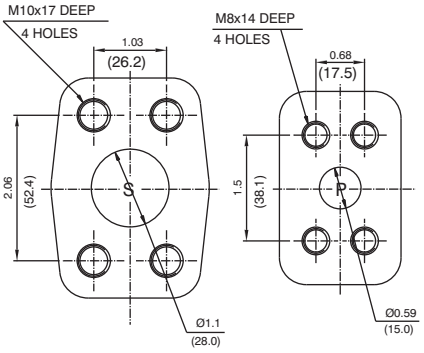

油口连接MX

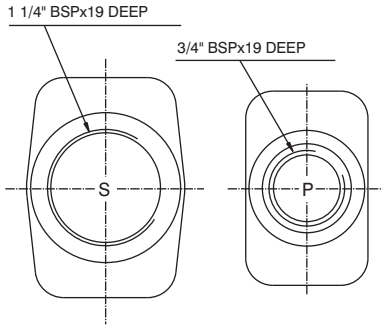

油口连接 02

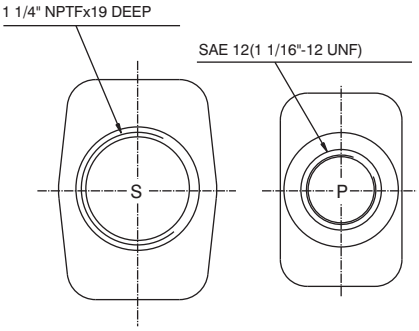

油口连接 03

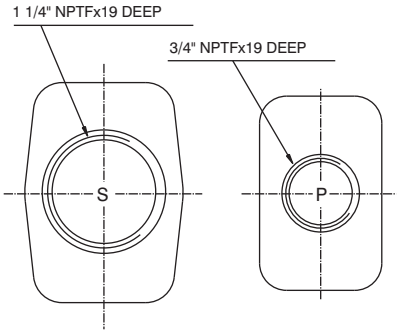

油口连接 0X

内泄漏（典型）

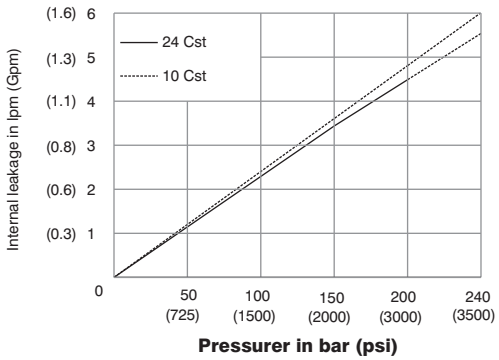

在任何速度或粘度，如果内泄漏量超过理论流量的一半，不允许操作泵超过 5 秒。

噪音值（典型）

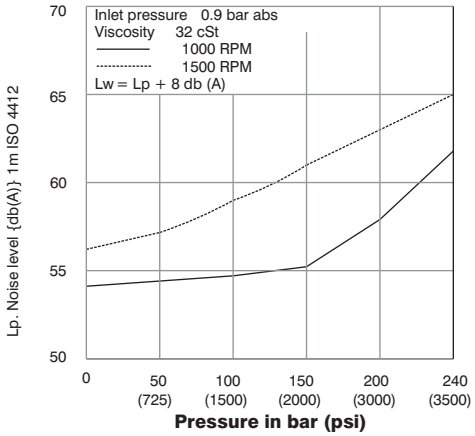

功率损失（典型）

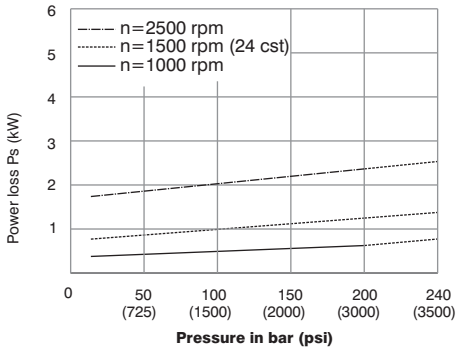

允许径向负载

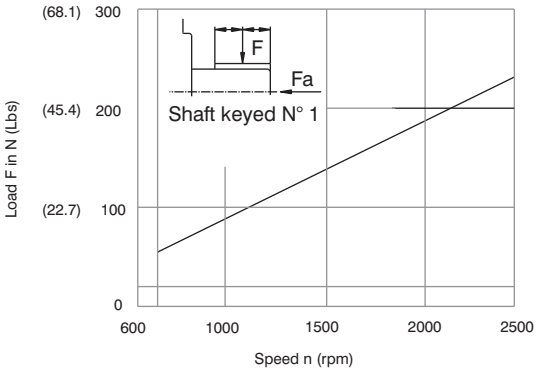

允许最大轴向负载 Fa=500N(113Lbs)

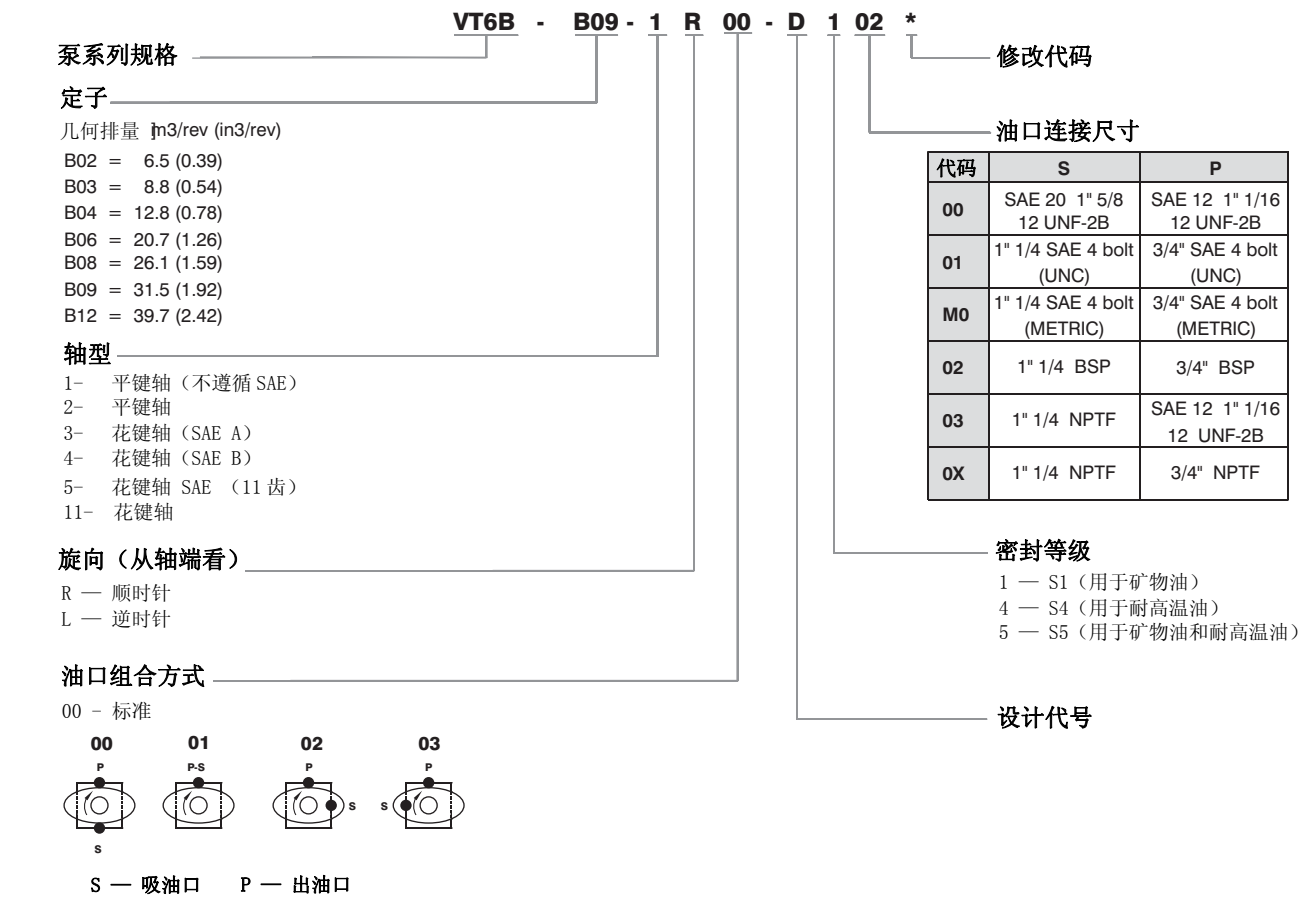

代码	S	P
00	SAE 20 1" 5/8 12 UNF-2B	SAE 12 1" 1/16 12 UNF-2B
01	1" 1/4 SAE 4 bolt (UNC)	3/4" SAE 4 bolt (UNC)
M0	1" 1/4 SAE 4 bolt (METRIC)	3/4" SAE 4 bolt (METRIC)
02	1" 1/4 BSP	3/4" BSP
03	1" 1/4 NPTF	SAE 12 1" 1/16 12 UNF-2B
0X	1" 1/4 NPTF	3/4" NPTF

内泄漏（典型）

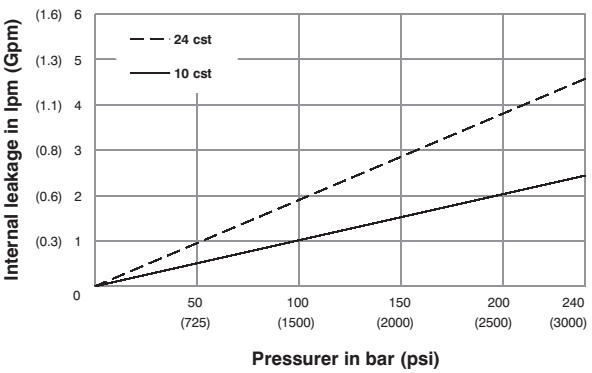

允许径向负载

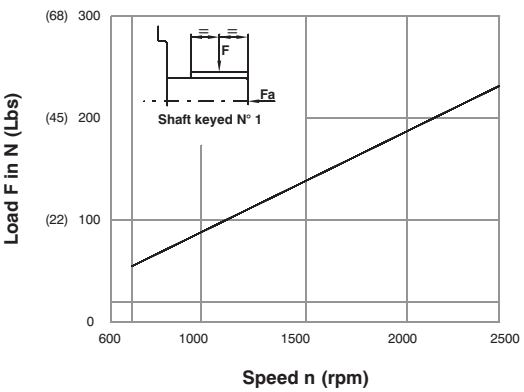

允许最大轴向负载 Fa=500N(113Lbs)

性能参数（24cSt）

Pressure port	Series	Volumetric Displacement Vp		Flow q & n = 1500 rpm						Input power p & n = 1500 rpm					
				p = 0 bar (0 psi)		p = 100 bar (1500 psi)		p = 240 bar (3000 psi)		p = 7 bar (100 psi)		p = 100 bar (1500 psi)		p = 240 bar (3000 psi)	
		in³/rev	cm³/rev	gpm	lpm	gpm	lpm	gpm	lpm	hp	kw	hp	kw	hp	kw
VT6B	B02	0.39	6.5	2.64	10.0	2.11	8.0	-	-	0.53	0.4	2.81	2.1	-	-
	B03	0.54	8.8	3.49	13.2	2.96	11.2	2.43	9.2	0.67	0.5	3.62	2.7	7.11	5.3
	B04	0.78	12.8	5.08	19.2	4.55	17.2	4.02	15.2	0.93	0.7	5.23	3.9	10.06	7.5
	B06	1.26	20.7	8.20	31.0	7.67	29.0	7.14	27.0	1.07	0.8	8.05	6.0	12.34	9.2
	B08	1.59	26.1	10.34	39.1	9.78	37.0	9.25	35.0	1.34	1.0	10.05	7.5	15.69	11.7
	B09	1.92	31.5	12.48	47.2	11.93	45.1	11.42	43.2	1.47	1.1	11.94	8.9	23.60	17.6
	B12	2.42	39.7	15.74	59.5	15.18	57.4	14.68	55.5	1.74	1.3	15.02	11.2	29.50	22.0

因为内泄漏大于理论值的 50%，故没有应用。

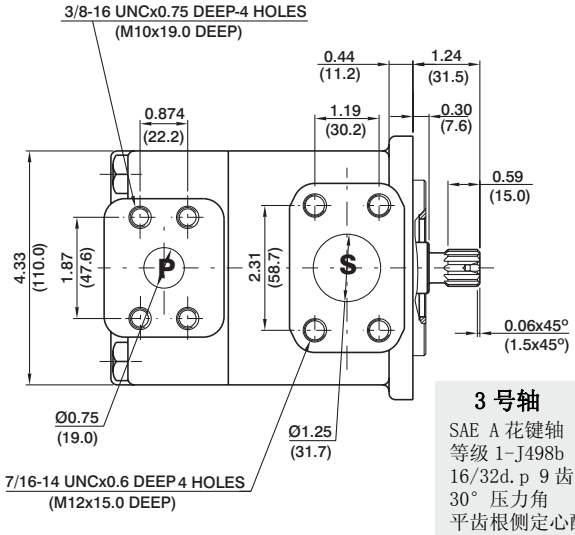

3 号轴
SAE A 花键轴
等级 1-J498b
16/32d.p 9 齿
30° 压力角
平齿根侧定心配合

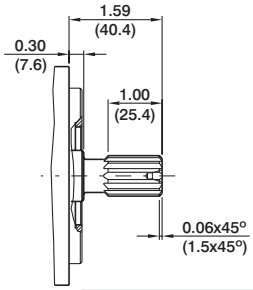

4 号轴
SAE B 花键轴
等级 1-J498b
16/32d.p 13 齿
30° 压力角
平齿根侧定心配合

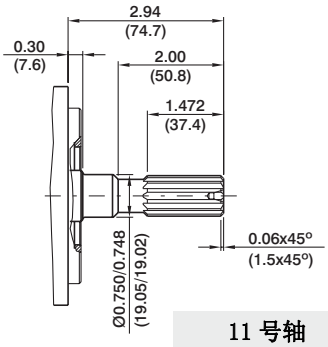

11 号轴
花键轴等级 1-J498b
16/32d.p 11 齿
30° 压力角
平齿根侧定心配合

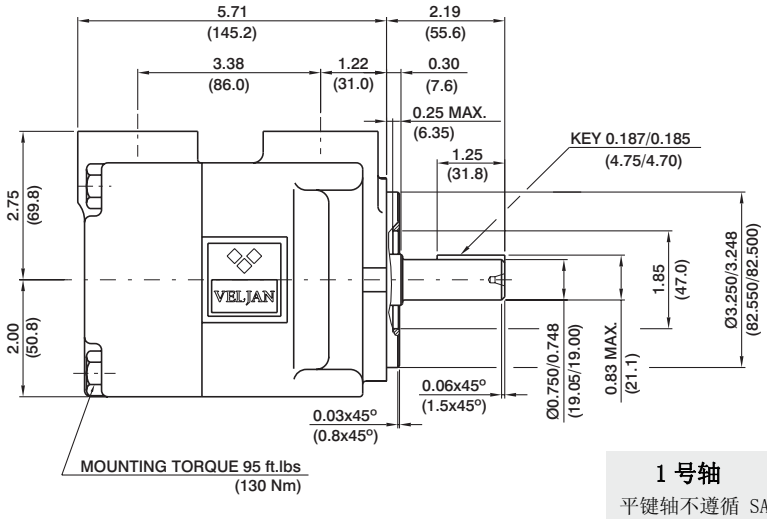

1 号轴
平键轴不遵循 SAE

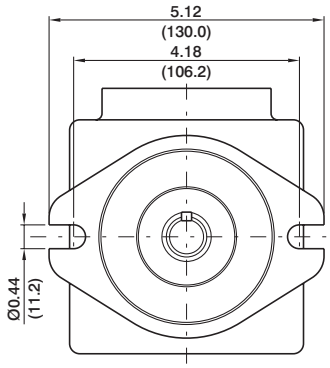

主轴扭矩极限 in3/revxpsi(ml/revxbar)	
轴	Vp x p max.
3	5119 (5780)
4	18246 (20600)

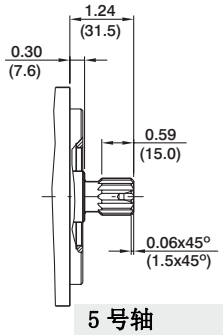

5 号轴
SAE 花键轴
等级 1-J498b
16/32d.p 11 齿
30° 压力角
平齿根侧定心配合

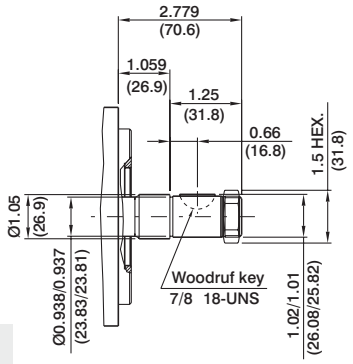

2 号轴
半圆键
推荐螺母扭矩
125ft.lbs(170Nm)

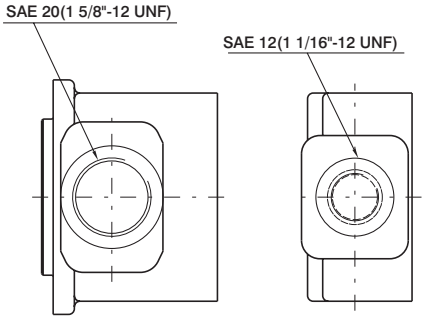

油口连接 00

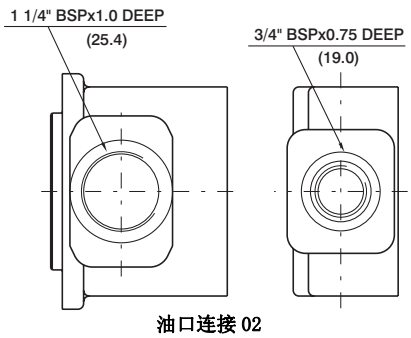

油口连接 02

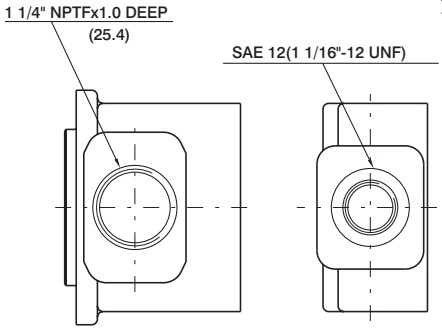

油口连接 03

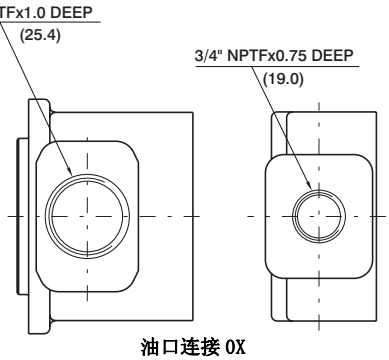

油口连接 0X

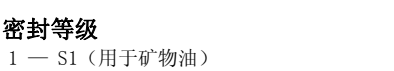

VT6C * - 022 - 1 R 00 - B 1 *

泵系列规格

Y-为公制端口的连接，省略为 UNC

定子

几何排量 $cm^3/rev(in^3/rev)$

*003/B03/Y03	= 10.8 (0.66)	015/B15/Y15	= 50.5 (3.08)
005/B05/Y05	= 17.2 (1.05)	017/B17/Y17	= 58.3 (3.56)
006/B06/Y06	= 21.3 (1.30)	020/B20/Y20	= 63.8 (3.89)
008/B08/Y08	= 26.4 (1.61)	022/B22/Y22	= 70.3 (4.29)
010/B10/Y10	= 34.1 (2.08)	025/B25/Y25	= 79.3 (4.84)
012/B12/Y12	= 37.1 (2.26)	028/B28/Y28	= 88.8 (5.42)
014/B14/Y14	= 46.0 (2.81)	031/B31/Y31	= 100.0 (6.10)

*“0”-单向 “B”-双向 “Y”-双向冷启动

轴型

1- 平键轴（SAE B）
2- 平键轴（不遵循 SAE）
3- 花键轴（SAE B）
4- 花键轴（SAE BB）

修改代码

密封等级

1 — S1（用于矿物油）
4 — S4（用于耐高温油）
5 — S5（用于矿物油和耐高温油）

设计代号

油口组合方式

00 - 标准

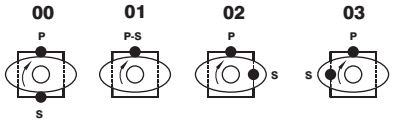

S — 吸油口 P — 出油口

旋向（从轴端看）

R — 顺时针
L — 逆时针

内泄漏（典型）

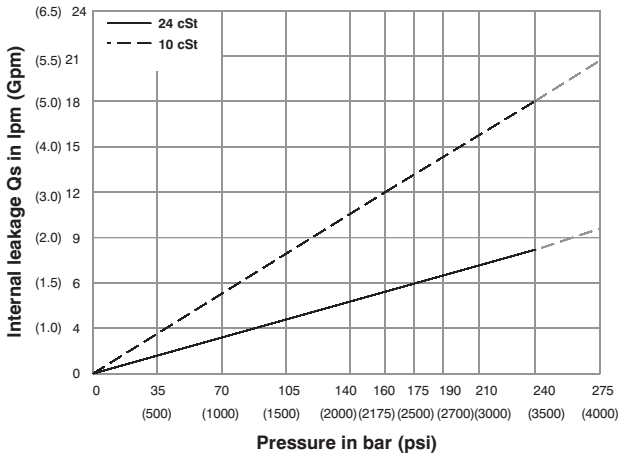

在任何速度或粘度，如果内泄漏量超过理论流量的一半，不允许操作泵超过 5 秒。

噪音值（典型）

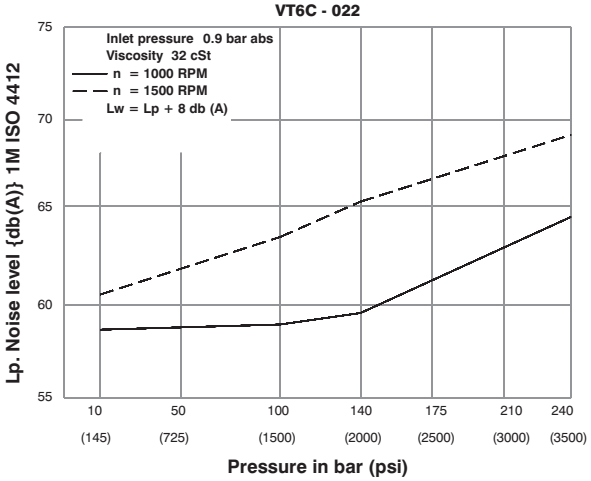

功率损失（典型）

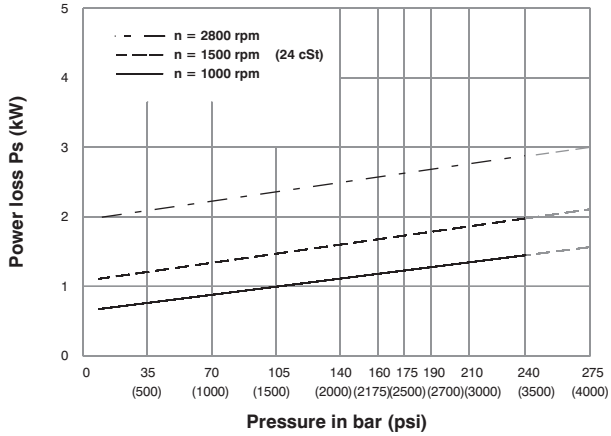

允许径向负载

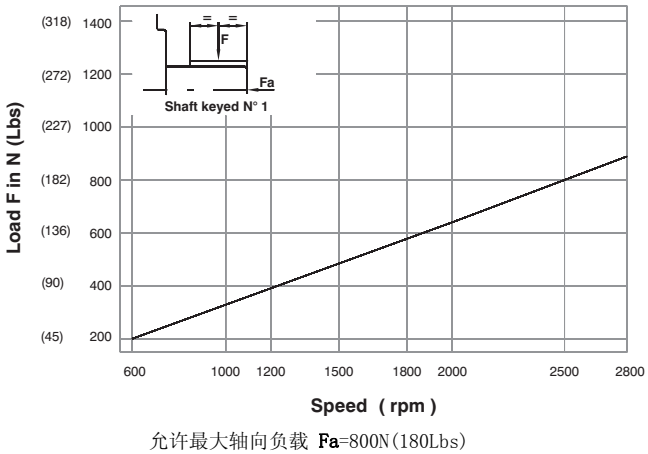

允许最大轴向负载 Fa=800N(180Lbs)

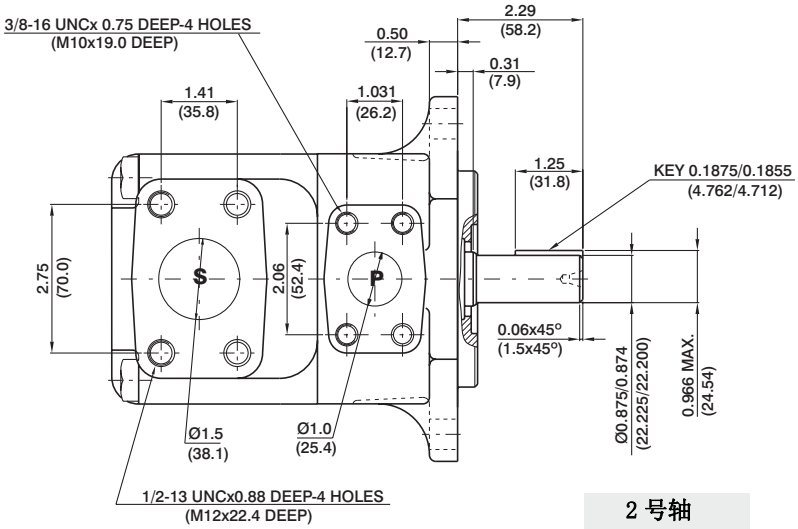

2 号轴
平键轴不遵循 SAE

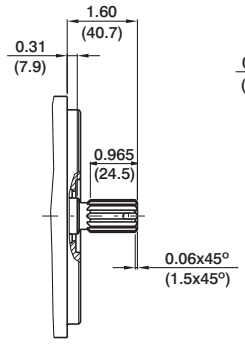

3 号轴
SAE B 花键轴
等级 1-J498b
16/32d.p 13 齿
30° 压力角
平齿根侧定心配合

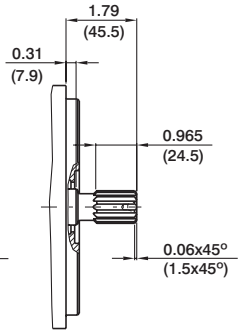

4 号轴
SAE BB 花键轴
等级 1-J498b
16/32d.p 15 齿
30° 压力角
平齿根侧定心配合

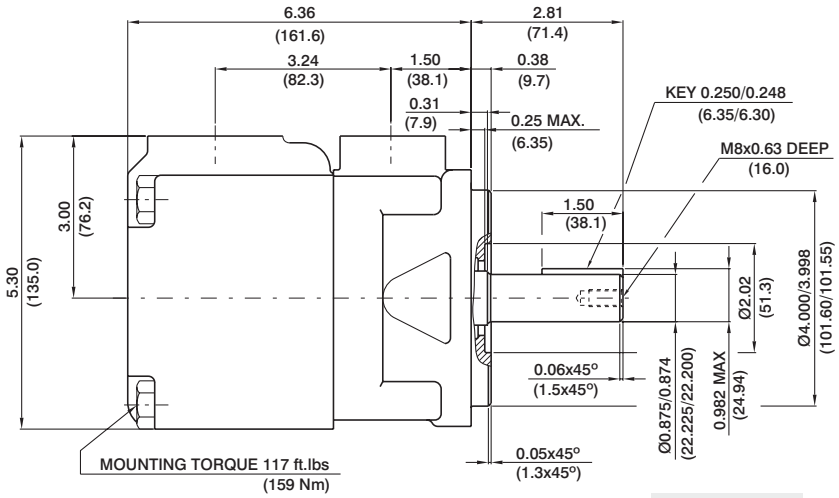

1 号轴
平键轴 SAE B

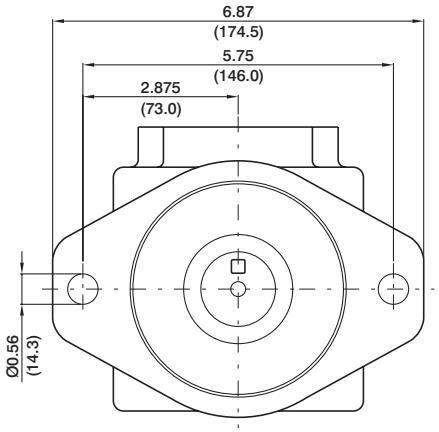

主轴扭矩极限in³/rev×psi(ml/rev×bar)	
轴	Vp x p max.
1	14473 (16500)
2	12666 (14300)
3	18246 (20600)
4	19309 (21821)

性能参数（24cSt）

Pressure port	Series	Volumetric Displacement Vp		Flow q & n = 1500 rpm						Input power p & n = 1500 rpm					
				p = 0 bar (0 psi)		p = 140 bar (2000 psi)		p = 240 bar (3500 psi)		p = 7 bar (100 psi)		p = 140 bar (2000 psi)		p = 240 bar (3500 psi)	
		in³/rev	cm³/rev	gpm	lpm	gpm	lpm	gpm	lpm	hp	kw	hp	kw	hp	kw
VT6C	003	0.66	10.8	4.29	16.2	2.96	11.2	2.04	7.7	1.74	1.3	7.11	5.3	11.26	8.4
	005	1.05	17.2	6.83	25.8	5.50	20.8	4.57	17.3	1.88	1.4	10.06	7.5	16.36	12.2
	006	1.30	21.3	8.44	31.9	7.11	26.9	6.19	23.4	2.01	1.5	11.94	8.9	19.71	14.7
	008	1.61	26.4	10.48	39.6	9.15	34.6	8.22	31.1	2.15	1.6	14.35	10.7	22.93	17.7
	010	2.08	34.1	13.52	51.1	12.19	46.1	11.26	42.6	2.28	1.7	18.64	13.4	29.90	22.3
	012	2.26	37.1	14.71	55.6	13.36	50.6	12.46	47.1	2.28	1.7	19.31	14.4	32.32	24.1
	014	2.81	46.0	18.25	69.0	16.93	64.0	16.00	60.5	2.55	1.9	23.60	17.6	39.56	29.5
	015	3.08	50.5	20.00	75.6	18.73	73.2	19.02	67.5	2.68	2.0	25.61	19.1	42.91	32.0
	017	3.56	58.3	23.12	87.4	21.79	82.4	20.87	78.9	2.82	2.1	29.37	21.9	49.48	36.9
	020	3.89	63.8	25.32	95.7	23.99	90.7	23.07	87.2	2.95	2.2	31.92	23.8	53.91	40.2
	022	4.29	70.3	27.88	105.4	26.56	100.4	25.63	96.9	3.08	2.3	35.00	26.1	59.14	44.1
	025 1)	4.84	79.3	31.46	118.9	30.13	113.9	29.21	110.4	3.35	2.5	39.16	29.2	66.38	49.5
	028 1)	5.42	88.8	35.24	133.2	33.92	128.2	33.28 2)	125.8 2)	3.75	2.8	43.85	32.7	65.04 2)	48.5 2)
	031 1)	6.10	100.0	39.68	150.0	38.35	145.0	37.72 2)	142.6 2)	3.75	2.8	48.95	36.5	72.95 2)	54.4 2)

1) 025-028-031 = 2500 RPM. max.　　2) 028-031= 210 bar (3000 psi) max. int.

VT6CSH W * - 022 - 1 R 00 - B 1 - 00 *

泵系列规格

仅用于重载轴

添加一个字母，可以指定规格中特殊零件

定子

几何排量 $cm^3/rev(in^3/rev)$

*003/B03/Y03 = 10.8 (0.66)	015/B15/Y15 = 50.5 (3.08)
005/B05/Y05 = 17.2 (1.05)	017/B17/Y17 = 58.3 (3.56)
006/B06/Y06 = 21.3 (1.30)	020/B20/Y20 = 63.8 (3.89)
008/B08/Y08 = 26.4 (1.61)	022/B22/Y22 = 70.3 (4.29)
010/B10/Y10 = 34.1 (2.08)	025/B25/Y25 = 79.3 (4.84)
012/B12/Y12 = 37.1 (2.26)	028/B28/Y28 = 88.8 (5.42)
014/B14/Y14 = 46.0 (2.81)	031/B31/Y31 = 100.0 (6.10)

*“0”-单向 “B”-双向 “Y”-双向冷启动

轴型

1- 平键轴（SAE B）
2- 花键轴（SAE B）
3- 花键轴（SAE BB）

重载轴 VT6CSHW

5- 平键轴（SAE BB）

修改代码

安装 W/ 连接变

	UNC		METRIC	
	00	01	M0	M1
P	1"	3/4"	1"	3/4"
S	1 ½"			

密封等级

1 — S1（用于矿物油）
4 — S4（用于耐高温油）
5 — S5（用于矿物油和耐高温油）

设计代号

油口组合方式

00 - 标准

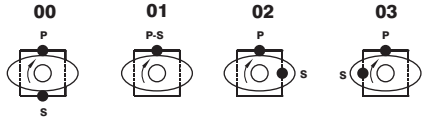

S — 吸油口 P — 出油口

旋向（从轴端看）

R — 顺时针
L — 逆时针

内泄漏（典型）

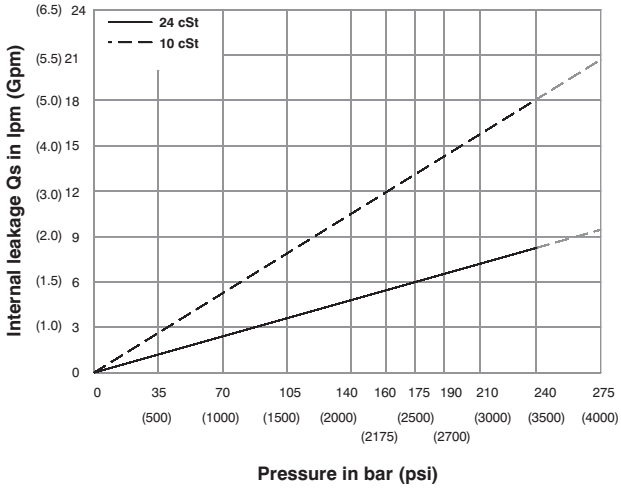

在任何速度或粘度，如果内泄漏量超过理论流量的一半，不允许操作泵超过 5 秒。

噪音值（典型）

VT6CSH - 022

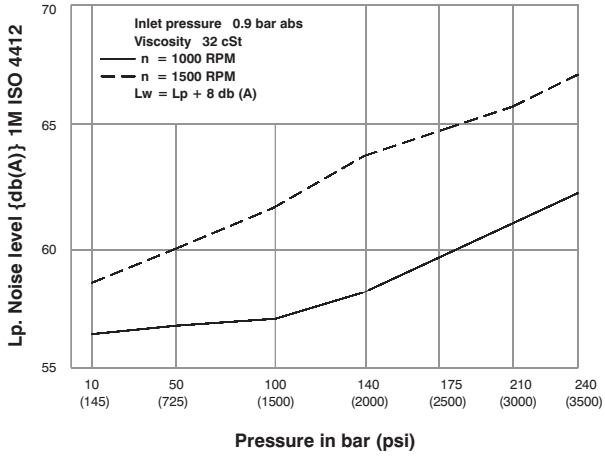

功率损失（典型）

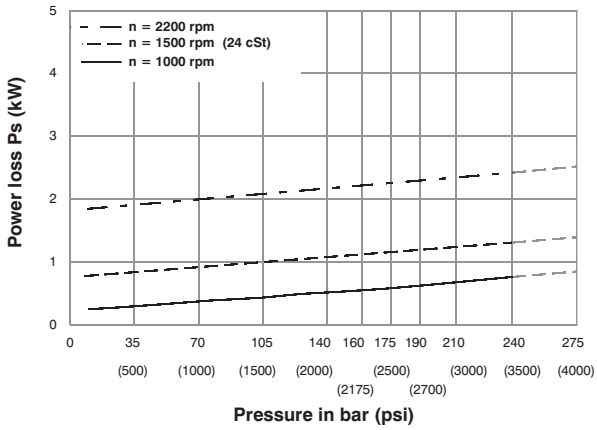

允许径向负载

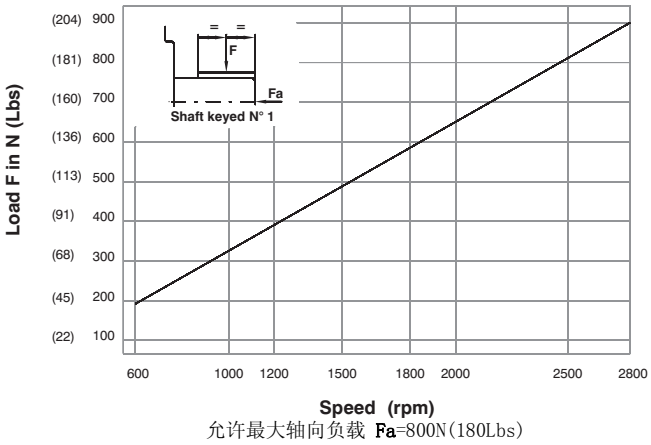

允许最大轴向负载 Fa=800N(180Lbs)

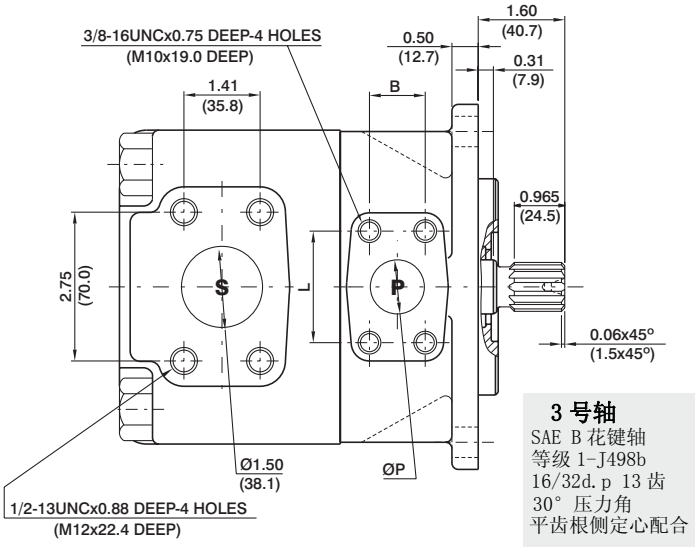

3 号轴
SAE B 花键轴
等级 1-J498b
16/32d.p 13 齿
30° 压力角
平齿根侧定心配合

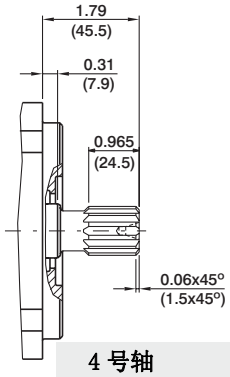

4 号轴
SAE BB 花键轴
等级 1-J498b
16/32d.p 15 齿
30° 压力角
平齿根侧定心配合

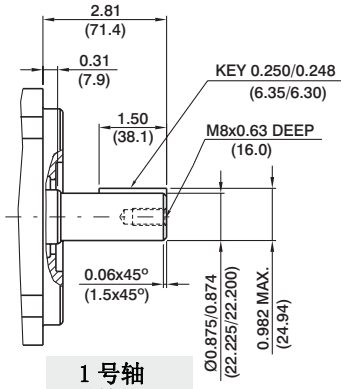

1 号轴
平键轴 SAE B

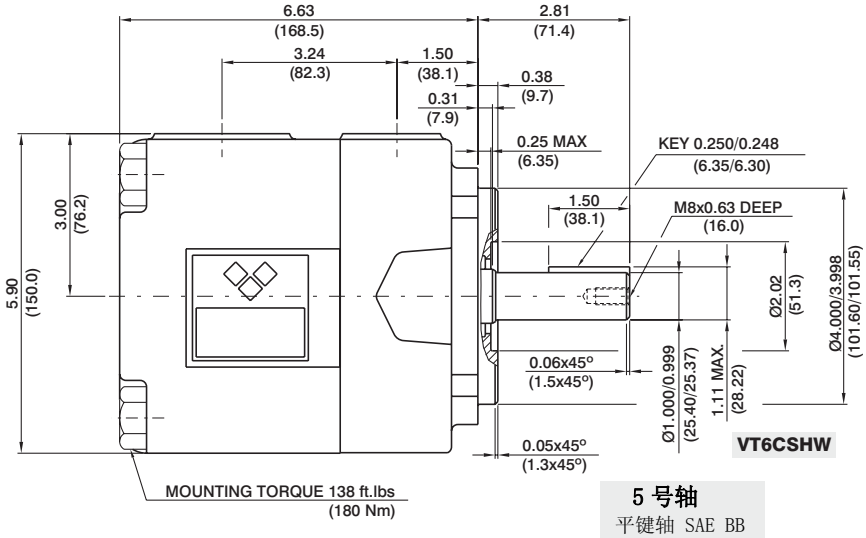

5 号轴
平键轴 SAE BB

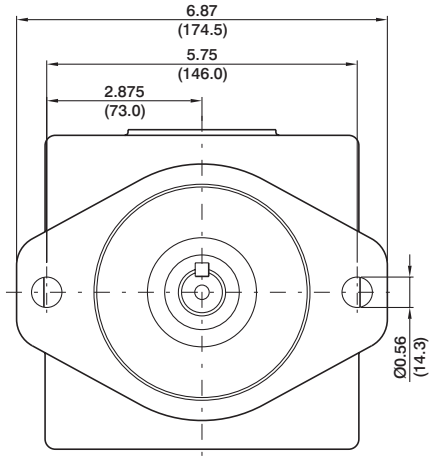

ØP	L	B
0.75 (19.05)	1.874 (47.6)	0.874 (22.2)
1.00 (25.4)	2.06 (52.4)	1.03 (26.2)

主轴扭矩极限in³/rev×psi(ml/rev×bar)	
轴	Vp x p max.
1	14473 (16500)
3	18246 (20600)
4	19309 (21821)
5	18945 (21420)

性能参数（24cSt）

Pressure port	Series	Volumetric Displacement Vp		Flow q & n = 1500 rpm						Input power p & n = 1500 rpm					
				p = 0 bar (0 psi)		p = 140 bar (2000 psi)		p = 240 bar (3500 psi)		p = 7 bar (100 psi)		p = 140 bar (2000 psi)		p = 240 bar (3500 psi)	
		in³/rev	cm³/rev	gpm	lpm	gpm	lpm	gpm	lpm	hp	kw	hp	kw	hp	kw
VT6CSH	003	0.66	10.8	4.29	16.2	2.96	11.2	2.04	7.7	1.74	1.3	7.11	5.3	11.26	8.4
	005	1.05	17.2	6.83	25.8	5.50	20.8	4.57	17.3	1.88	1.4	10.06	7.5	16.36	12.2
	006	1.30	21.3	8.44	31.9	7.11	26.9	6.19	23.4	2.01	1.5	11.94	8.9	19.71	14.7
	008	1.61	26.4	10.48	39.6	9.15	34.6	8.22	31.1	2.15	1.6	14.35	10.7	22.93	17.7
	010	2.08	34.1	13.52	51.1	12.19	46.1	11.26	42.6	2.28	1.7	18.64	13.4	29.90	22.3
	012	2.26	37.1	14.71	55.6	13.36	50.6	12.46	47.1	2.28	1.7	19.31	14.4	32.32	24.1
	014	2.81	46.0	18.25	69.0	16.93	64.0	16.00	60.5	2.55	1.9	23.60	17.6	39.56	29.5
	015	3.08	50.5	20.00	75.6	18.73	73.2	19.02	67.5	2.68	2.0	25.61	19.1	42.91	32.0
	017	3.56	58.3	23.12	87.4	21.79	82.4	20.87	78.9	2.82	2.1	29.37	21.9	49.48	36.9
	020	3.89	63.8	25.32	95.7	23.99	90.7	23.07	87.2	2.95	2.2	31.92	23.8	53.91	40.2
	022	4.29	70.3	27.88	105.4	26.56	100.4	25.63	96.9	3.08	2.3	35.00	26.1	59.14	44.1
	025 1)	4.84	79.3	31.46	118.9	30.13	113.9	29.21	110.4	3.35	2.5	39.16	29.2	66.38	49.5
	028 1)	5.42	88.8	35.24	133.2	33.92	128.2	33.28 2)	125.8 2)	3.75	2.8	43.85	32.7	65.04 2)	48.5 2)
	031 1)	6.10	100.0	39.68	150.0	38.35	145.0	37.72 2)	142.6 2)	3.75	2.8	48.95	36.5	72.95 2)	54.4 2)

1) 025-028-031 = 2500 RPM. max. 2) 028-031= 210 bar (3000 psi) max. int.

VT6D * * - 045 - 1 R 00 - B 1 *

泵系列规格

N-反向安装轴封

Q-特殊安装，安装孔由标准位置旋转 20°

Y-公制油口连接（不代“Q”），省略为 UNC

定子

几何排量 $cm^3/rev(in^3/rev)$

*014/B14 = 47.6 (2.90)　035/B35 = 111.0 (6.77)
017/B17 = 58.2(3.55)　038/B38 = 120.3 (7.34)
020/B20 = 66.0 (4.03)　042/B42 = 136.0 (8.30)
024/B24 = 79.5 (4.85)　045/B45 = 145.7 (8.89)
028/B28 = 89.7 (5.47)　050/B50 = 158.0 (9.64)
031/B31 = 98.3 (6.00)　061/B61 = 190.5 (11.62)

*“0”-单向 “B”-双向

轴型

1- 平键轴（SAE C）
2- 平键轴（不遵循SAE）
3- 花键轴（SAE C）
4- 花键轴（不遵循 SAE ）

修改代码

密封等级

1 — S1（用于矿物油）
4 — S4（用于耐高温油）
5 — S5（用于矿物油和耐高温油）

设计代号

油口组合方式

00 - 标准

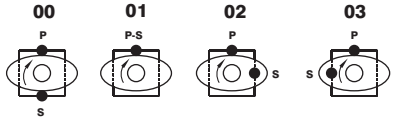

S — 吸油口　P — 出油口

旋向（从轴端看）

R — 顺时针
L — 逆时针

内泄漏（典型）

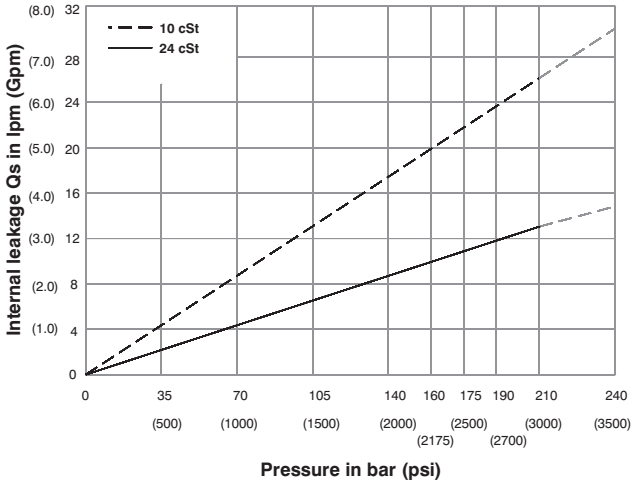

噪音值（典型）

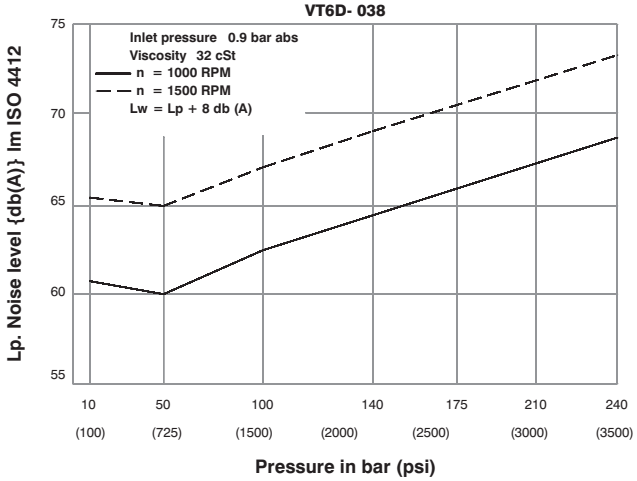

功率损失（典型）

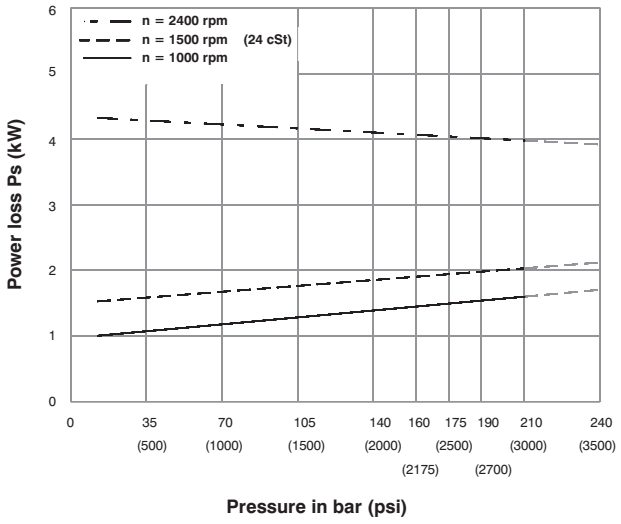

允许径向负载

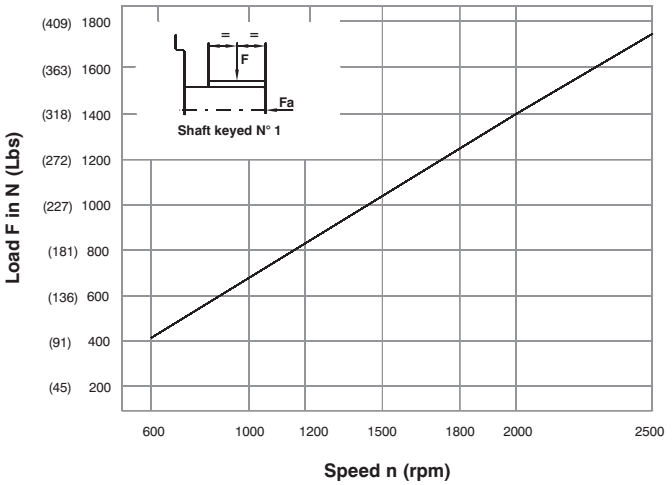

允许最大轴向负载 **Fa** = 1200 N (270 Lbs)

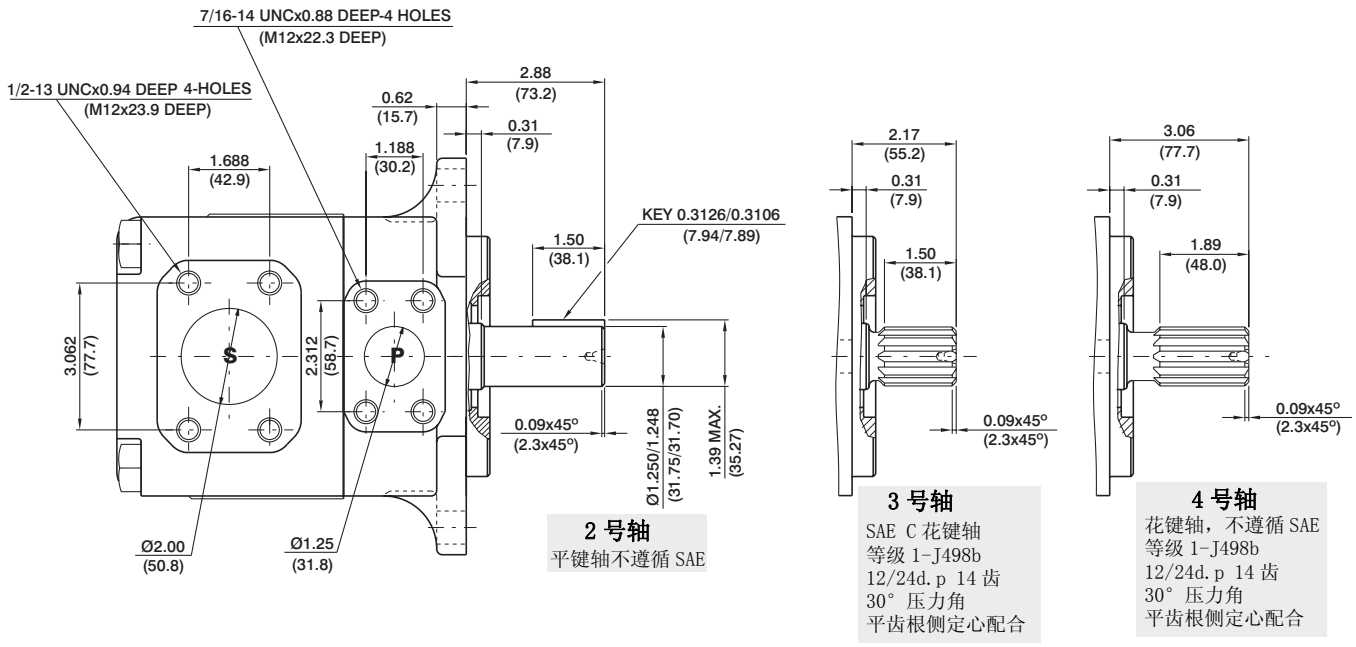

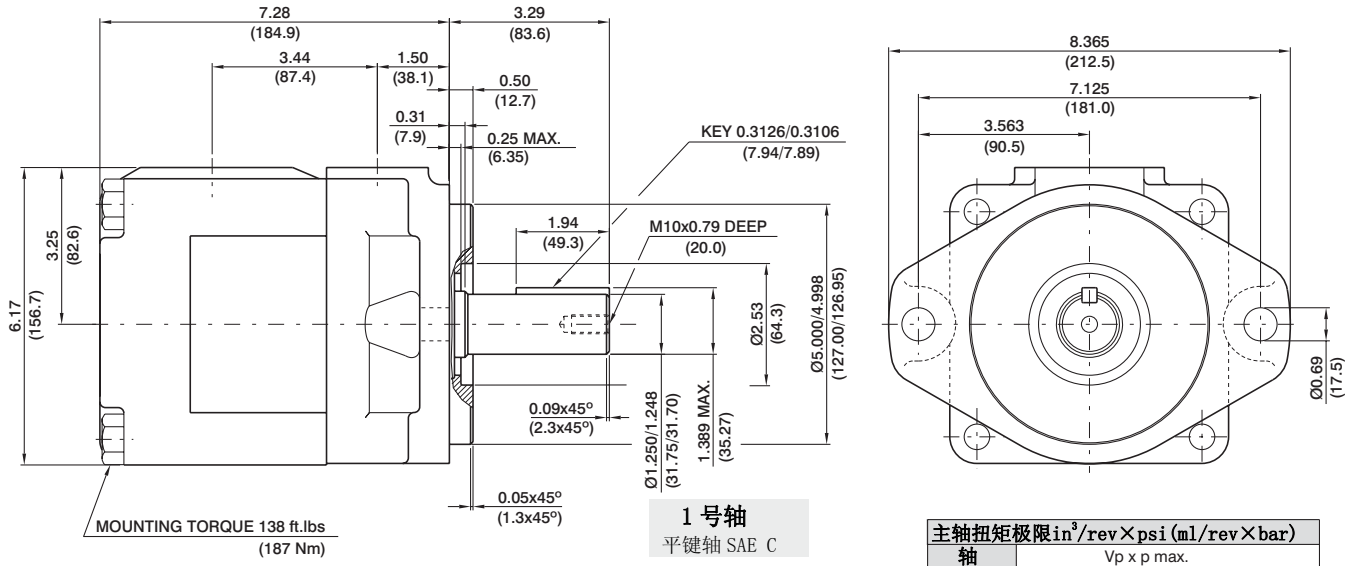

主轴扭矩极限in³/rev×psi(ml/rev×bar)	
轴	Vp x p max.
1	38299 (43283)
2	30638 (34590)
3	54207 (61200)
4	54207 (61200)

性能参数（24cSt）

Pressure port	Series	Volumetric Displacement Vp		Flow q & n = 1500 rpm						Input power p & n = 1500 rpm					
				p = 0 bar (0 psi)		p = 140 bar (2000 psi)		p = 240 bar (3500 psi)		p = 7 bar (100 psi)		p = 140 bar (2000 psi)		p = 240 bar (3500 psi)	
		in³/rev	cm³/rev	gpm	lpm	gpm	lpm	gpm	lpm	hp	kw	hp	kw	hp	kw
VT6D VT6DQ VT6DN	014	2.90	47.6	18.88	71.4	16.42	62.1	14.78	55.9	3.08	2.3	24.81	18.5	41.03	30.6
	017	3.55	58.2	23.1	87.3	20.6	78.0	18.99	71.8	3.35	2.5	29.77	22.2	49.62	37.0
	020	4.00	66.0	26.19	99.0	23.73	89.7	22.08	83.5	3.75	2.8	33.39	24.9	55.92	41.7
	024	4.80	79.5	31.56	119.3	29.10	110.0	27.46	103.8	4.02	3.0	39.69	29.6	66.78	49.8
	028	5.50	89.7	35.58	134.5	33.12	125.2	31.48	119.0	4.29	3.2	44.52	33.2	74.96	55.9
	031	6.00	98.3	39.00	147.5	36.53	138.1	34.89	131.9	4.42	3.3	48.54	36.2	81.80	61.0
	035	6.80	111.0	44.04	166.5	41.58	157.2	39.94	151.0	4.69	3.5	54.58	40.7	92.13	68.7
	038	7.30	120.3	47.72	180.4	45.26	171.1	43.62	164.9	4.96	3.7	58.87	43.9	99.64	74.3
	042 [1]	8.30	136.0	53.96	204.0	51.50	194.7	49.86	188.5	5.36	4.0	66.25	49.4	112.24	83.7
	045 [1]	8.89	145.7	57.80	218.5	55.34	209.2	53.70	203.0	5.50	4.1	70.81	52.8	120.02	89.5
	050 [1]	9.64	158.0	62.69	237.0	60.23	227.7	59.25 [2]	224.0 [2]	5.90	4.4	76.44	57.0	113.98 [2]	85.0 [2]
	061 [1]	11.62	190.5	76.25	285.7	73.54 [3]	278.0 [3]	--	--	6.16	4.6	81.26 [3]	60.6 [3]	--	--

1) 042-045-050-061=2200 RPM max.

2) 050=210 bar (3000 psi) max.

3) 061 = 120 bar (1740 psi) max. int, 061 = 80 bar (1160 psi) cont.

VT6E * - 066 - 3 R 00 - A 1 *

泵系列规格

Y-公制油口连接，省略为 UNC

定子

几何排量 $cm^3/rev(in^3/rev)$

042 = 132.3 (8.07)
045 = 142.4 (8.69)
050 = 158.5 (9.67)
052 = 164.8 (10.06)
057 = 180.7 (11.02)
062 = 196.7 (12.00)
066 = 213.3 (13.02)
072 = 227.1 (13.86)
085 = 269.8 (16.46)

轴型

1- 平键轴（SAE CC）
2- 平键轴（不遵循 SAE）
3- 花键轴（SAE C）
4- 花键轴（SAE CC ）

修改代码

密封等级

1 — S1（用于矿物油）
4 — S4（用于耐高温油）
5 — S5（用于矿物油和耐高温油）

设计代号

油口组合方式

00 - 标准

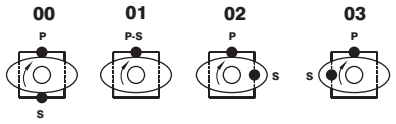

S — 吸油口 P — 出油口

旋向（从轴端看）

R — 顺时针
L — 逆时针

内泄漏（典型）

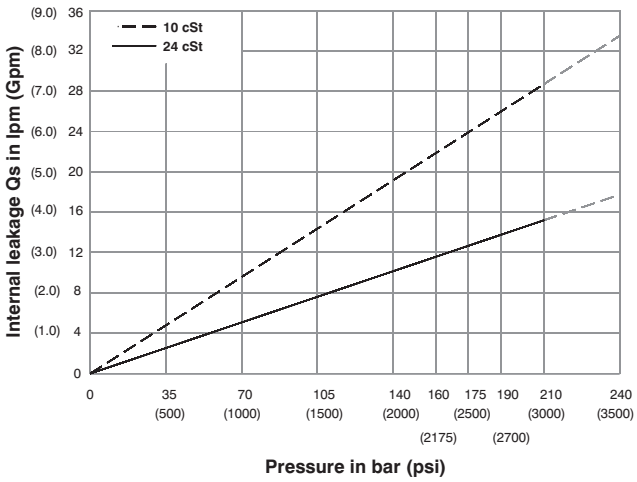

噪音值（典型）

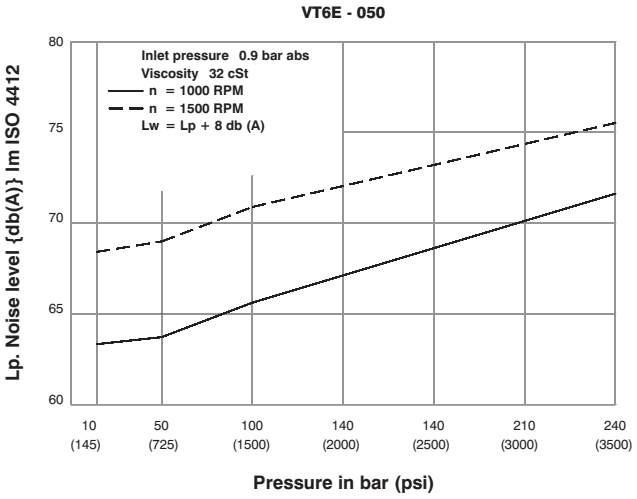

功率损失（典型）

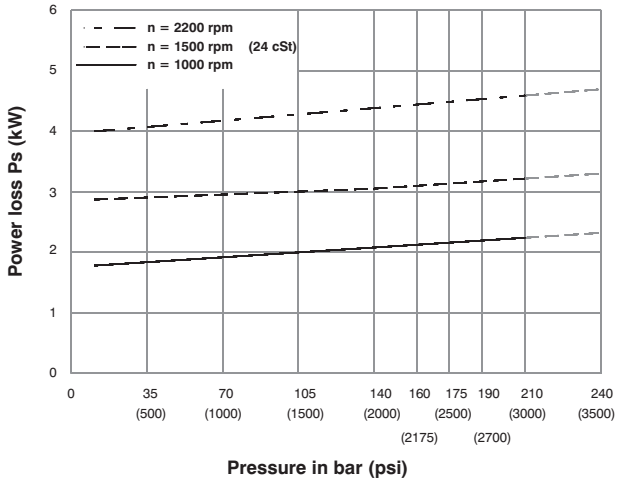

允许径向负载

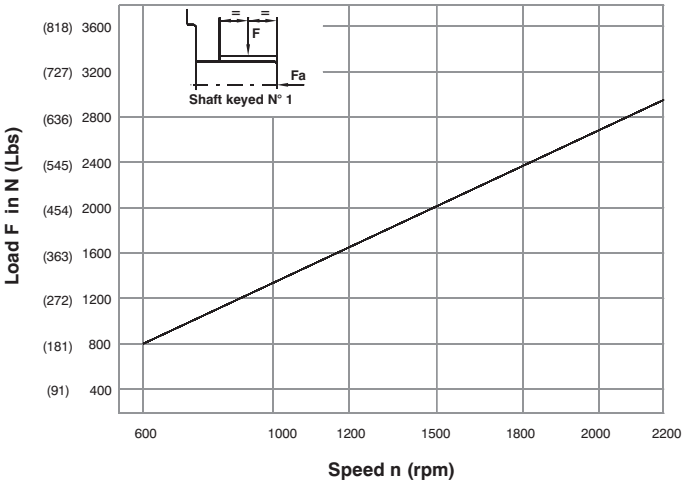

允许最大轴向负载 Fa=2000N(449Lbs)

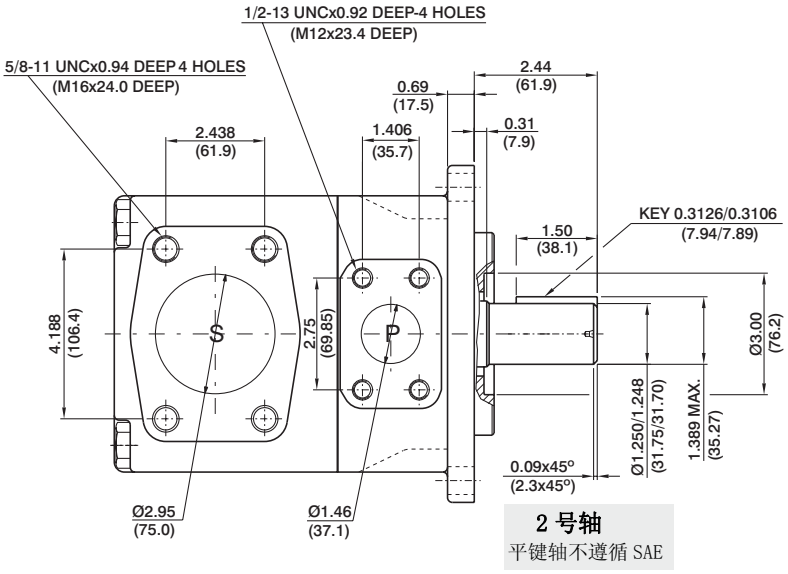

2 号轴
平键轴不遵循 SAE

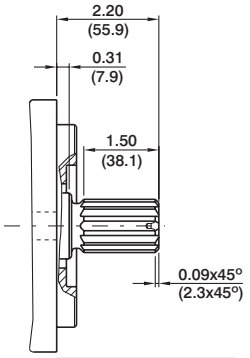

3 号轴
SAE C 花键轴
等级 1-J498b
12/24d.p 14 齿
30° 压力角
平齿根侧定心配合

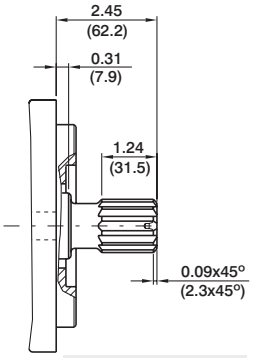

4 号轴
SAE CC 花键轴
等级 1-J498b
12/24d.p 17 齿
30° 压力角
平齿根侧定心配合

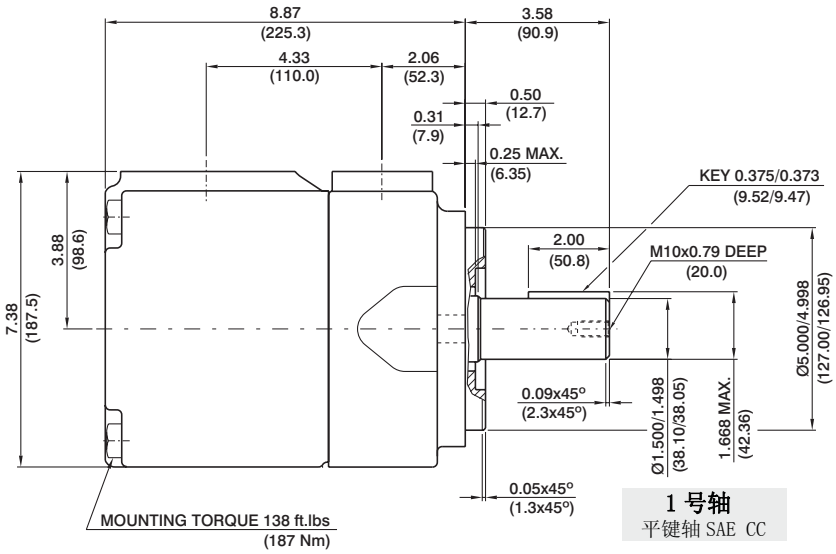

1 号轴
平键轴 SAE CC

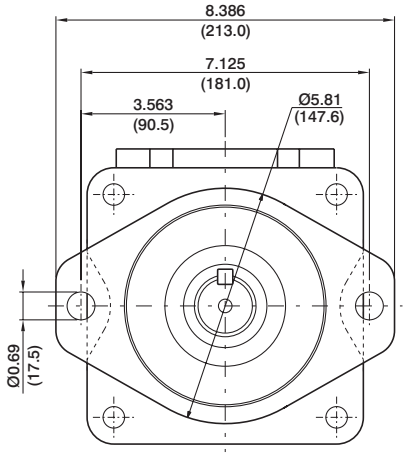

主轴扭矩极限in³/rev×psi(ml/rev×bar)	
轴	Vp x p max.
1	48273 (54555)
2	30638 (34590)
3	54207 (61200)
4	54207 (61200)

性能参数（24Ŝt）

Pressure port	Series	Volumetric Displacement Vp		Flow q & n = 1500 rpm						Input power p & n = 1500 rpm					
				p = 0 bar (0 psi)		p = 140 bar (2000 psi)		p = 240 bar (3500 psi)		p = 7 bar (100 psi)		p = 140 bar (2000 psi)		p = 240 bar (3500 psi)	
		in³/rev	cm³/rev	gpm	lpm	gpm	lpm	gpm	lpm	hp	kw	hp	kw	hp	kw
VT6E	042	8.07	132.3	52.50	198.5	49.87	188.5	47.96	181.3	6.97	5.2	66.25	49.4	110.77	82.6
	045	8.70	142.4	56.51	213.6	53.86	203.6	51.98	196.5	7.24	5.4	70.94	52.9	118.95	88.7
	050	9.67	158.5	62.88	237.7	60.24	227.7	58.36	220.6	7.64	5.7	78.45	58.5	131.82	98.3
	052	10.00	164.8	65.40	247.2	62.75	237.2	60.87	230.1	7.78	5.8	81.53	60.8	136.92	102.1
	057	11.02	180.7	71.71	271.1	69.07	261.1	67.19	254.0	8.18	6.1	89.04	66.4	143.35	106.9
	062	12.00	196.7	78.04	295.0	75.40	285.0	73.52	277.9	8.58	6.4	96.42	71.9	162.67	121.3
	066	13.00	213.3	84.63	319.9	81.98	309.9	80.11	302.8	8.98	6.7	104.20	77.7	175.94	131.2
	072	13.86	227.1	90.11	340.6	87.46	330.6	85.58	323.5	9.25	6.9	110.77	82.6	187.07	139.5
	085 1)	16.40	269.8	107.00	404.7	105.21 2)	397.7 2)	--	--	9.78	7.3	87.56 2)	65.3 2)	--	--

1) 085 = 2000 RPM max. 2) 085 = 75 bar (1100 psi) cont. 085 = 90 bar (1300 psi) max. int.

VT6CM * - B22 - 1 R 00 - C 1 *

泵系列规格

Y-公制油口连接，省略为 UNC

定子

几何排量 $cm^3/rev(in^3/rev)$

*B03/R03	=	10.8 (0.66)	B15/R15	=	50.5 (3.08)
B05/R05	=	17.2 (1.05)	B17/R17	=	58.3 (3.56)
B06/R06	=	21.3 (1.30)	B20/R20	=	63.8 (3.89)
B08/R08	=	26.4 (1.61)	B22/R22	=	70.3 (4.29)
B10/R10	=	34.1 (2.08)	B25/R25	=	79.3 (4.84)
B12/R12	=	37.1 (2.26)	B28/R28	=	88.8 (5.42)
B14/R14	=	46.0 (2.81)	B31/R31	=	100.0 (6.10)

* "B" -用于车辆
"R" -用于车辆，弹簧辅助

轴型

1- 平键轴（SAE B）
2- 平键轴（不遵循 SAE）
3- 花键轴（SAE B）
4- 花键轴（SAE BB ）

修改代码

密封等级

1 — S1（用于矿物油）
4 — S4（用于耐高温油）
5 — S5（用于矿物油和耐高温油）

设计代号

油口组合方式

00 - 标准

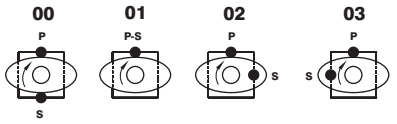

S — 吸油口 P — 出油口

旋向（从轴端看）

R — 顺时针
L — 逆时针

内泄漏（典型）

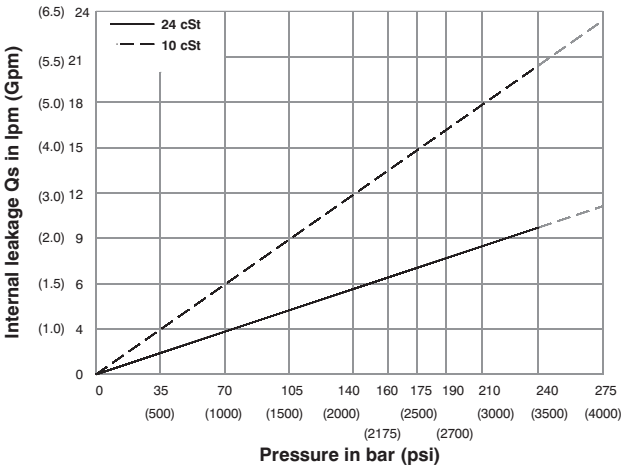

在任何速度或粘度，如果内泄漏量超过理论流量的一半，不允许操作泵超过 5 秒。

噪音值（典型）

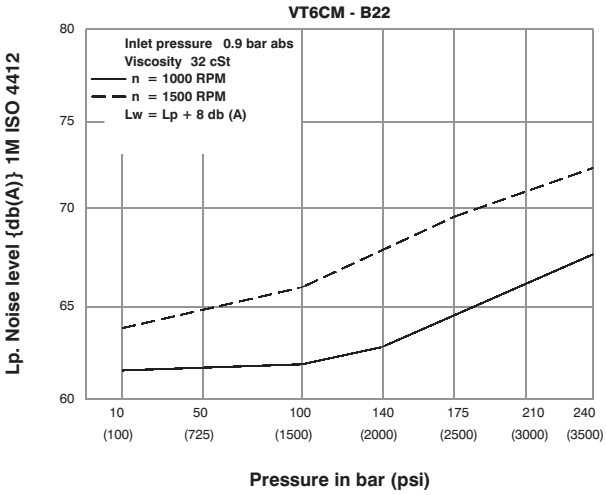

功率损失（典型）

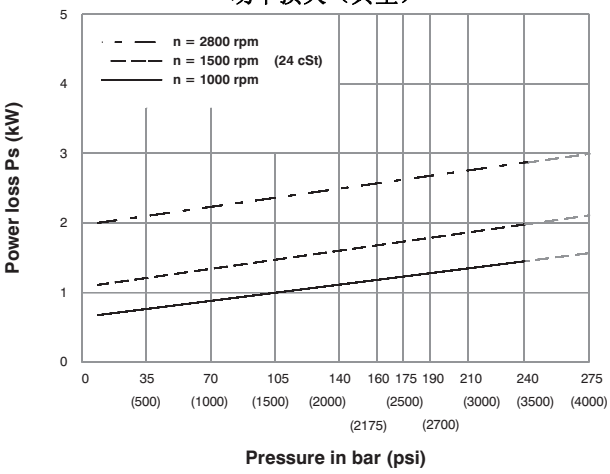

允许径向负载

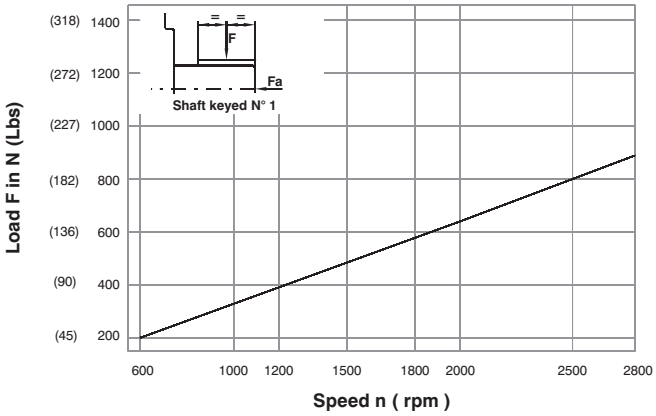

允许最大轴向负载 Fa=800N(180Lbs)

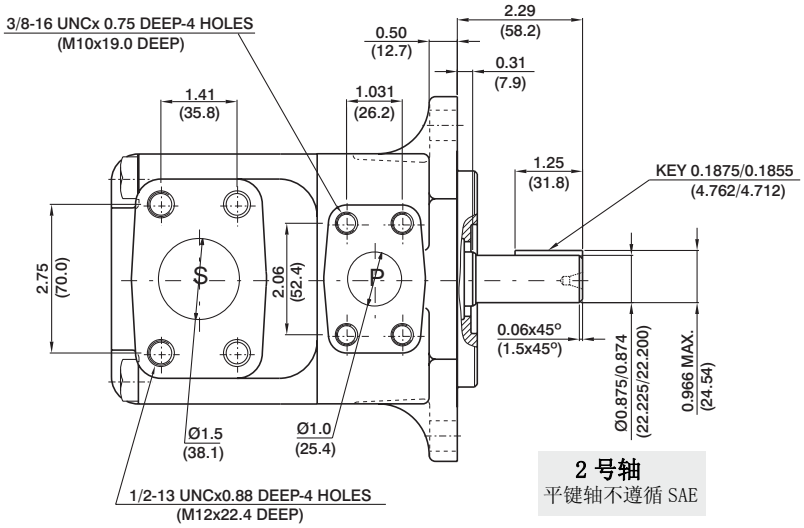

2 号轴
平键轴不遵循 SAE

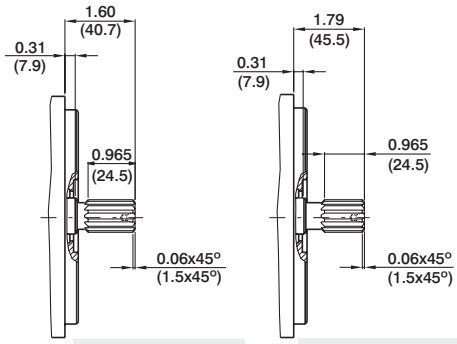

3 号轴
SAE C 花键轴
等级 1-J498b
16/32d.p 13 齿
30° 压力角
平齿根侧定心配合

4 号轴
SAE CC 花键轴
等级 1-J498b
16/32d.p 15 齿
30° 压力角
平齿根侧定心配合

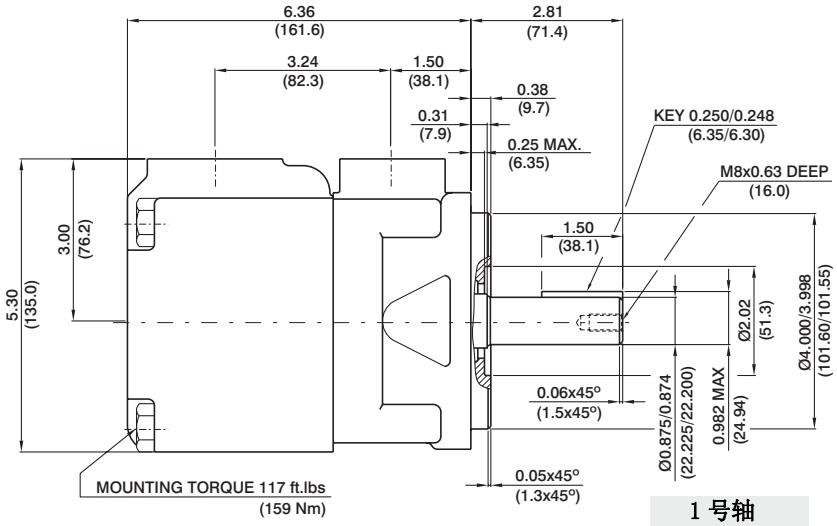

1 号轴
平键轴 SAE CC

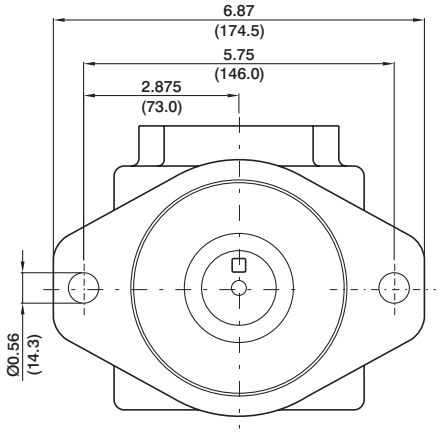

主轴扭矩极限in³/rev×psi(ml/rev×bar)	
轴	Vp x p max.
1	14473 (16500)
2	12666 (14300)
3	18246 (20600)
4	19309 (21821)

性能参数（24cSt）

Pressure port	Series	Volumetric Displacement Vp		Flow q & n = 1500 rpm						Input power p & n = 1500 rpm					
				p = 0 bar (0 psi)		p = 140 bar (2000 psi)		p = 240 bar (3500 psi)		p = 7 bar (100 psi)		p = 140 bar (2000 psi)		p = 240 bar (3500 psi)	
		in³/rev	cm³/rev	gpm	lpm	gpm	lpm	gpm	lpm	hp	kw	hp	kw	hp	kw
VT6CM	B03	0.66	10.8	4.29	16.2	2.83	10.7	--	--	1.74	1.3	7.11	5.3	--	--
	B05	1.05	17.2	6.83	25.8	5.37	20.3	4.17	15.8	1.88	1.4	10.06	7.5	16.36	12.2
	B06	1.30	21.3	8.44	31.9	7.01	26.5	5.82	22.0	2.01	1.5	11.94	8.9	19.71	14.7
	B08	1.61	26.4	10.48	39.6	9.02	34.1	7.83	29.6	2.15	1.6	14.35	10.7	22.93	17.7
	B10	2.08	34.1	13.52	51.1	12.08	45.7	10.89	41.2	2.28	1.7	18.64	13.4	29.90	22.3
	B12	2.26	37.1	14.71	55.6	13.28	50.2	12.08	45.7	2.28	1.7	19.31	14.4	32.32	24.1
	B14	2.81	46.0	18.25	69.0	16.79	63.5	15.60	59.0	2.55	1.9	23.60	17.6	39.56	29.5
	B15	3.08	50.5	20.00	75.6	18.62	70.4	17.46	66.0	2.68	2.0	25.61	19.1	42.91	32.0
	B17	3.56	58.3	23.12	87.4	21.69	82.0	20.50	77.5	2.82	2.1	29.37	21.9	49.48	36.9
	B20	3.89	63.8	25.32	95.7	23.86	90.2	22.67	85.7	2.95	2.2	31.92	23.8	53.91	40.2
	B22	4.29	70.3	27.88	105.4	26.45	100.0	25.26	95.5	3.08	2.3	35.00	26.1	59.14	44.1
	B25 1)	4.84	79.3	31.46	118.9	30.02	113.5	28.83	109.0	3.35	2.5	39.16	29.2	66.38	49.5
	B28 1)	5.42	88.8	35.24	133.2	33.78	127.7	32.93 2)	124.5 2)	3.75	2.8	43.85	32.7	65.04 2)	48.5 2)
	B31 1)	6.10	100.0	39.68	150.0	38.22	144.5	37.38 2)	141.3 2)	3.75	2.8	48.95	36.5	72.95 2)	54.4 2)

1) B25-B28-B31 = 2500 R.P.M. max.　2) B28-B31= 210 bar (3000 psi) max. int.　因为内泄漏大于理论值的 50%，故没有应用。

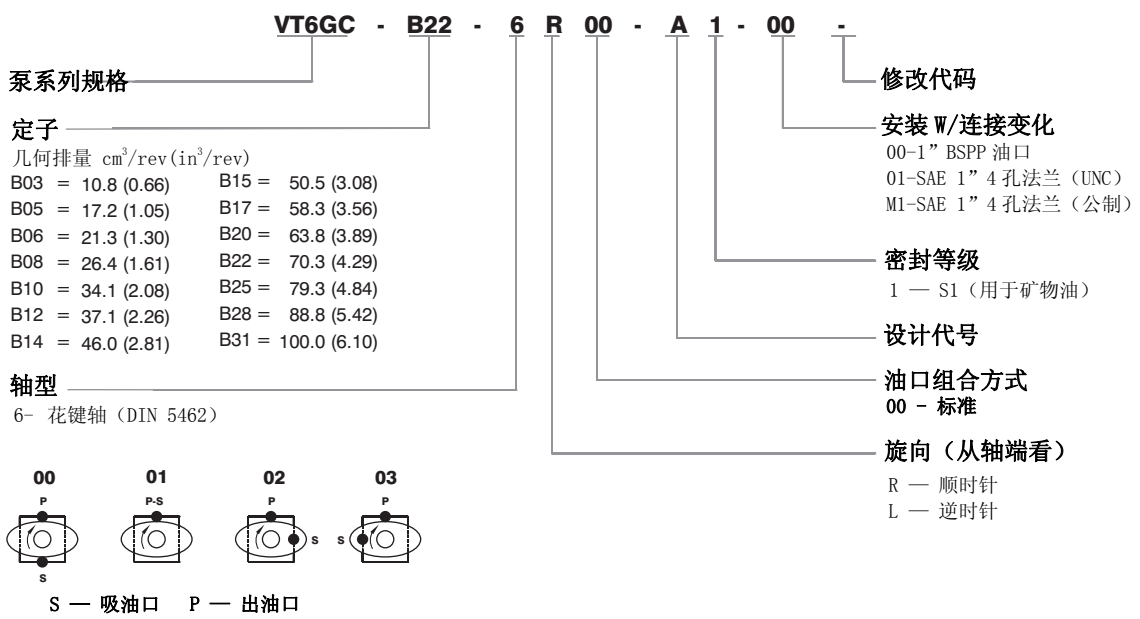

内泄漏（典型）

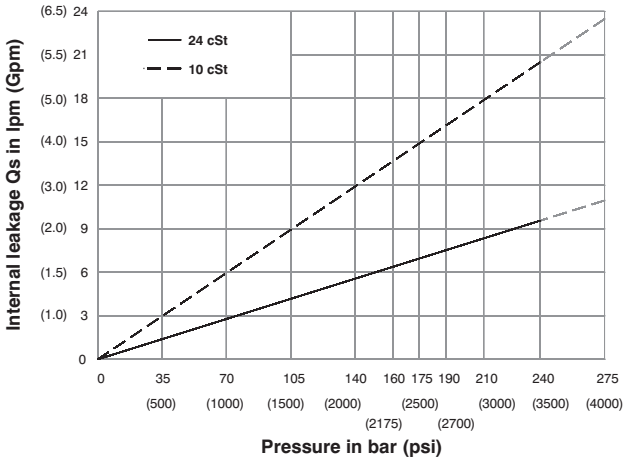

在任何速度或粘度，如果内泄漏量超过理论流量的一半，不允许操作泵超过 5 秒。

噪音值（典型）

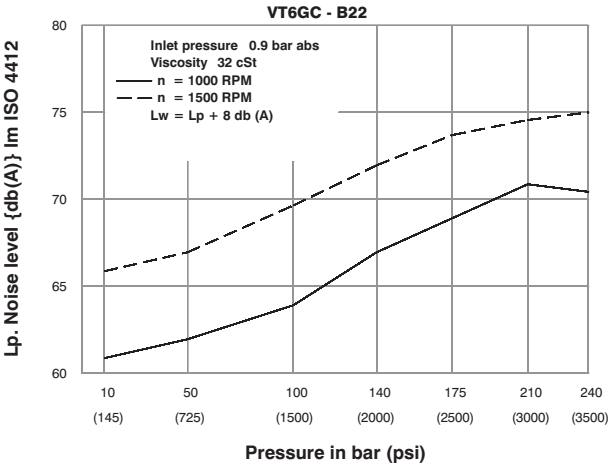

功率损失（典型）

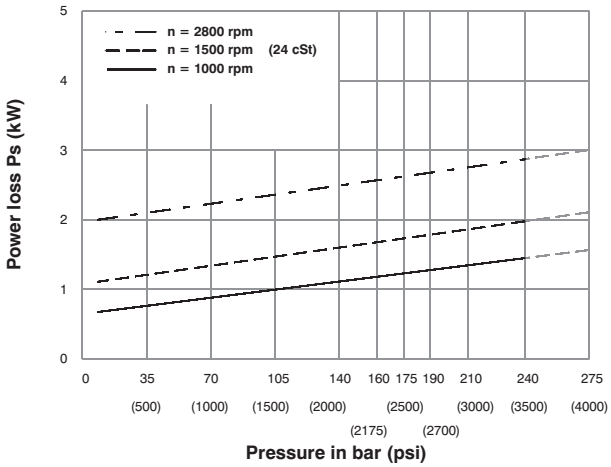

允许径向负载

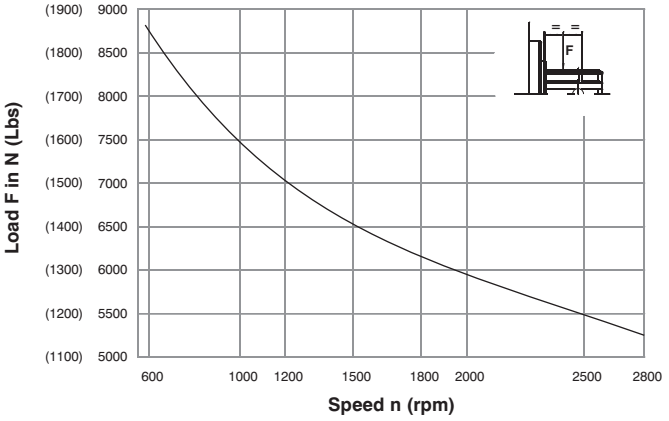

Life time 3000 hours when 70% of the time at 500 N and 30% at max. load.

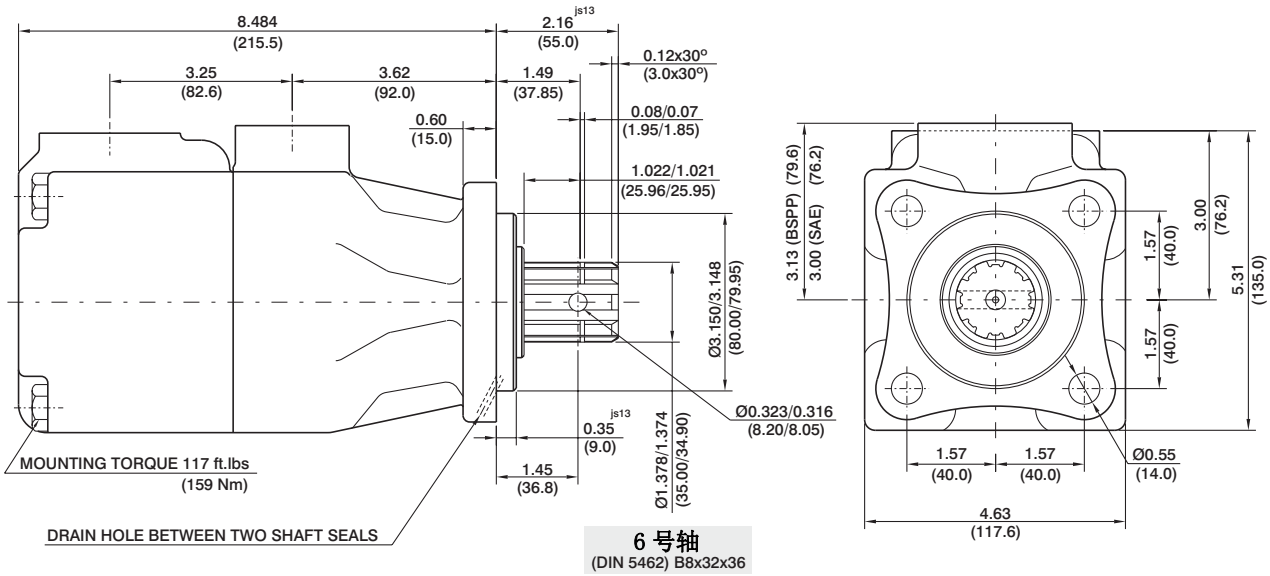

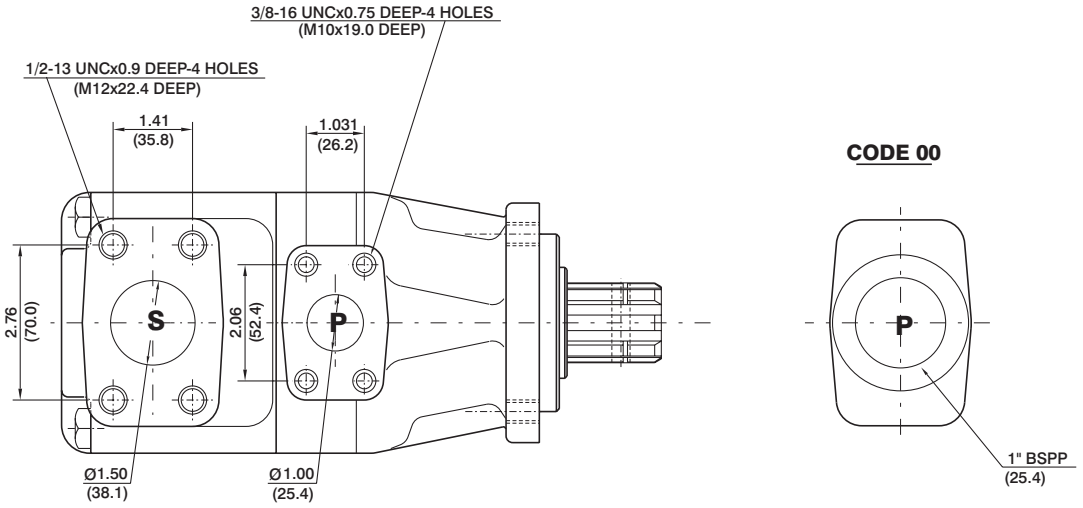

性能参数（24cSt）

Pressure port	Series	Volumetric Displacement Vp		Flow q & n = 1500 rpm						Input power p & n = 1500 rpm					
				p = 0 bar (0 psi)		p = 140 bar (2000 psi)		p = 240 bar (3500 psi)		p = 7 bar (100 psi)		p = 140 bar (2000 psi)		p = 240 bar (3500 psi)	
		in³/rev	cm³/rev	gpm	lpm	gpm	lpm	gpm	lpm	hp	kw	hp	kw	hp	kw
VT6GC	B03	0.66	10.8	4.29	16.2	2.83	10.7	--	--	1.74	1.3	7.11	5.3	--	--
	B05	1.05	17.2	6.83	25.8	5.37	20.3	4.17	15.8	1.88	1.4	10.06	7.5	16.36	12.2
	B06	1.30	21.3	8.44	31.9	7.01	26.5	5.82	22.0	2.01	1.5	11.94	8.9	19.71	14.7
	B08	1.61	26.4	10.48	39.6	9.02	34.1	7.83	29.6	2.15	1.6	14.35	10.7	22.93	17.7
	B10	2.08	34.1	13.52	51.1	12.08	45.7	10.89	41.2	2.28	1.7	18.64	13.4	29.90	22.3
	B12	2.26	37.1	14.71	55.6	13.28	50.2	12.08	45.7	2.28	1.7	19.31	14.4	32.32	24.1
	B14	2.81	46.0	18.25	69.0	16.79	63.5	15.60	59.0	2.55	1.9	23.60	17.6	39.56	29.5
	B15	3.08	50.5	20.00	75.6	18.62	70.4	17.46	66.0	2.68	2.0	25.61	19.1	42.91	32.0
	B17	3.56	58.3	23.12	87.4	21.69	82.0	20.50	77.5	2.82	2.1	29.37	21.9	49.48	36.9
	B20	3.89	63.8	25.32	95.7	23.86	90.2	22.67	85.7	2.95	2.2	31.92	23.8	53.91	40.2
	B22	4.29	70.3	27.88	105.4	26.45	100.0	25.26	95.5	3.08	2.3	35.00	26.1	59.14	44.1
	B25 1)	4.84	79.3	31.46	118.9	30.02	113.5	28.83	109.0	3.35	2.5	39.16	29.2	66.38	49.5
	B28 1)	5.42	88.8	35.24	133.2	33.78	127.7	32.93 2)	124.5 2)	3.75	2.8	43.85	32.7	65.04 2)	48.5 2)
	B31 1)	6.10	100.0	39.68	150.0	38.22	144.5	37.38 2)	141.3 2)	3.75	2.8	48.95	36.5	72.95 2)	54.4 2)

1) B25-B28-B31 = 2500 R.P.M. max.　2) B28-B31= 210 bar (3000 psi) max. int.　因为内泄漏大于理论值的 50%，故没有应用。

VT6CP - B22 - 2 R 00 - A 1 *

泵系列规格

定子

几何排量 $cm^3/rev(in^3/rev)$

* B14/R14 = 46.0 (2.81)
  B15/R15 = 50.5 (3.08)
  B17/R17 = 58.3 (3.56)
  B20/R20 = 63.8 (3.89)
  B22/R22 = 70.3 (4.29)
  B25/R25 = 79.3 (4.84)
  B28/R28 = 88.8 (5.42)
  B31/R31 = 100.0 (6.10)

* "B" -用于车辆
  "R" -用于车辆，弹簧辅助

轴型

2- 平键轴（不遵循 SAE）
3- 花键轴（SAE C）
X- 花键轴

修改代码

密封等级

1 — S1（用于矿物油）
4 — S4（用于耐高温油）
5 — S5（用于矿物油和耐高温油）

设计代号

油口组合方式

00 - 标准

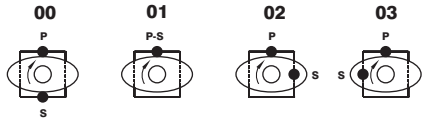

S — 吸油口　P — 出油口

旋向（从轴端看）

R — 顺时针
L — 逆时针

内泄漏（典型）

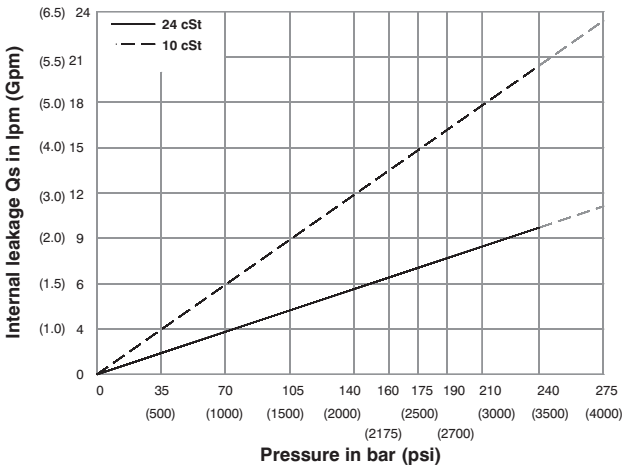

在任何速度或粘度，如果内泄漏量超过理论流量的一半，不允许操作泵超过 5 秒。

噪音值（典型）

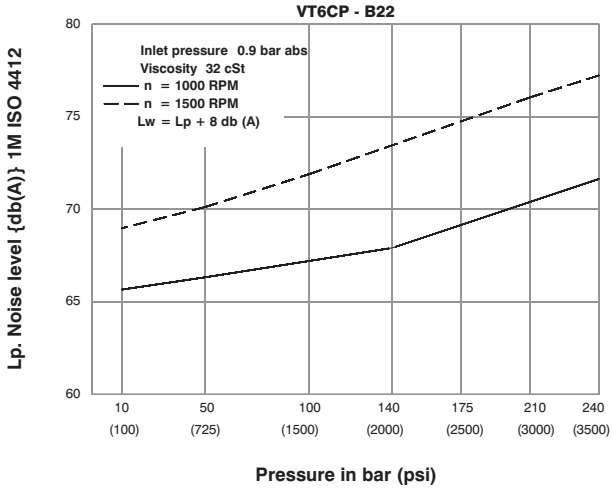

功率损失（典型）

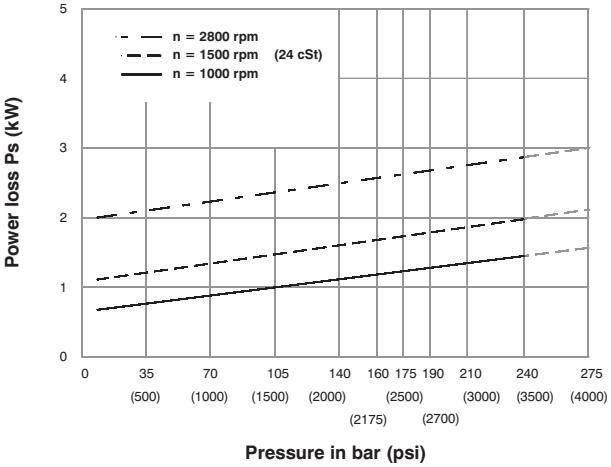

允许径向负载

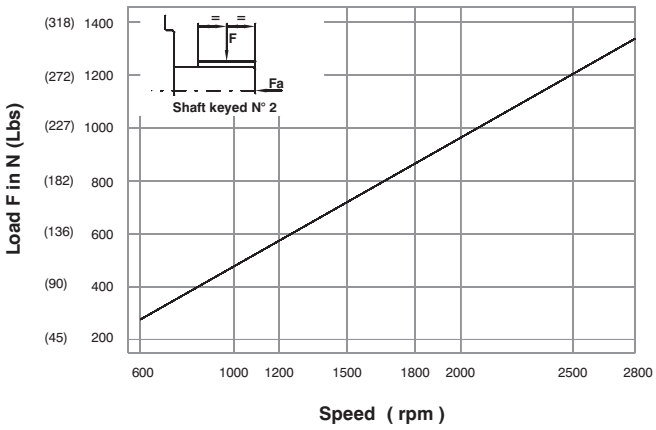

允许最大轴向负载 Fa=800N(180Lbs)

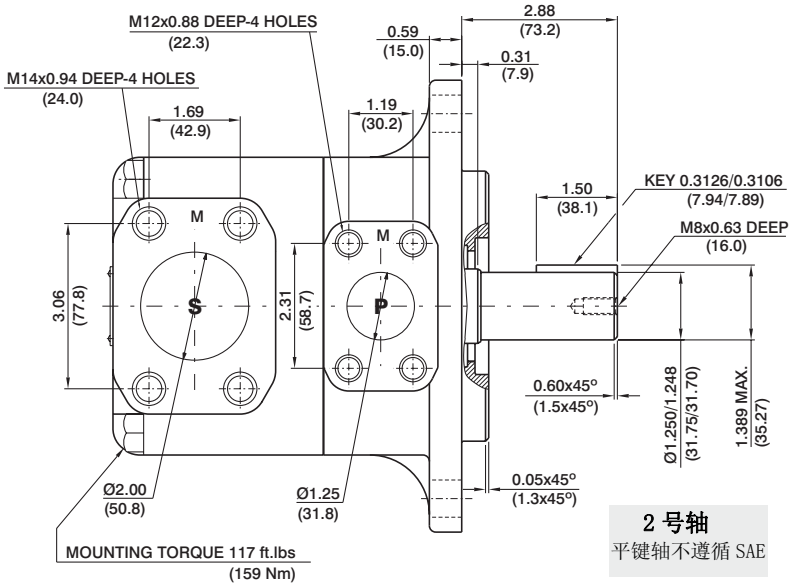

2 号轴
平键轴不遵循 SAE

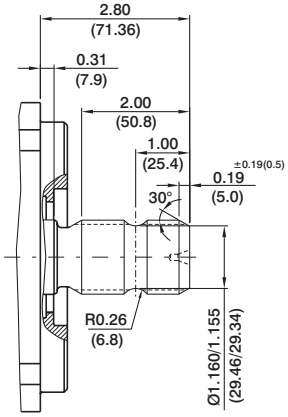

X 轴
SAE A 花键轴 dec. 1996
等级 1-J498b
16/32d.p 21 齿
30° 压力角
平齿根侧定心 配合/2 型

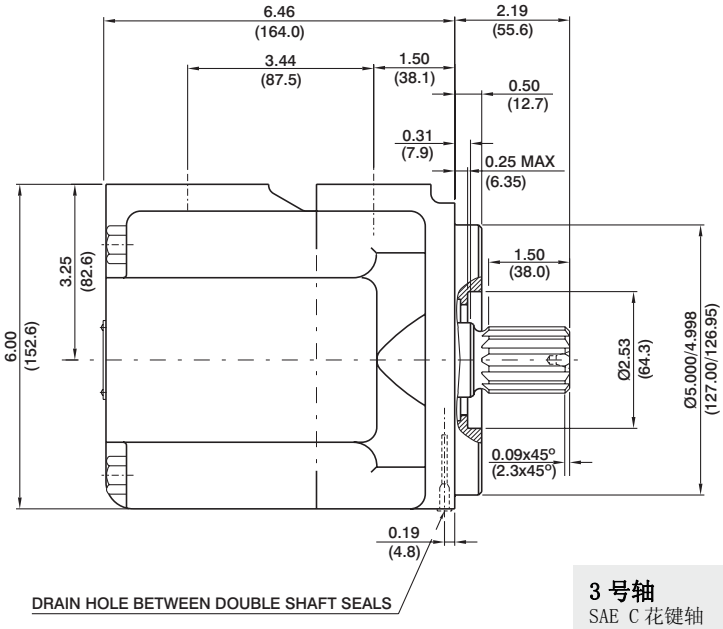

3 号轴
SAE C 花键轴
等级 1-J498b
12/24d.p 14 齿
30° 压力角
平齿根侧定心配合

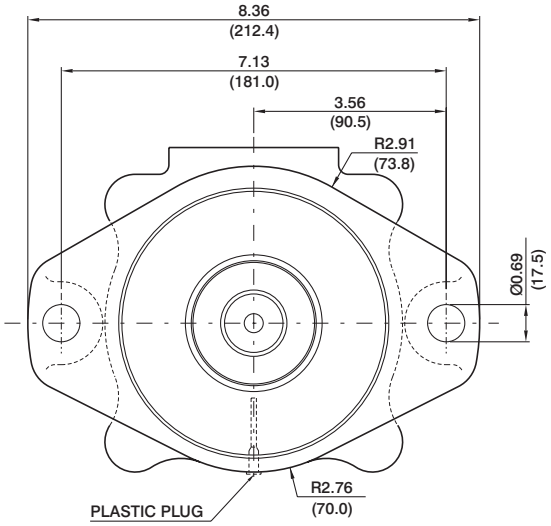

性能参数（24cSt）

Pressure port	Series	Volumetric Displacement Vp		Flow q & n = 1500 rpm						Input power p & n = 1500 rpm					
				p = 0 bar (0 psi)		p = 140 bar (2000 psi)		p = 240 bar (3500 psi)		p = 7 bar (100 psi)		p = 140 bar (2000 psi)		p = 240 bar (3500 psi)	
		in³/rev	cm³/rev	gpm	lpm	gpm	lpm	gpm	lpm	hp	kw	hp	kw	hp	kw
VT6CP	B14	2.81	46.0	18.25	69.0	16.79	63.5	15.60	59.0	2.55	1.9	23.60	17.6	39.56	29.5
	B15	3.08	50.5	20.00	75.6	18.62	70.4	17.46	66.0	2.68	2.0	25.61	19.1	42.91	32.0
	B17	3.56	58.3	23.12	87.4	21.69	82.0	20.50	77.5	2.82	2.1	29.37	21.9	49.48	36.9
	B20	3.89	63.8	25.32	95.7	23.86	90.2	22.67	85.7	2.95	2.2	31.92	23.8	53.91	40.2
	B22	4.29	70.3	27.88	105.4	26.45	100.0	25.26	95.5	3.08	2.3	35.00	26.1	59.14	44.1
	B25 1)	4.84	79.3	31.46	118.9	30.02	113.5	28.83	109.0	3.35	2.5	39.16	29.2	66.38	49.5
	B28 1)	5.42	88.8	35.24	133.2	33.78	127.7	32.93 2)	124.5 2)	3.75	2.8	43.85	32.7	65.04 2)	48.5 2)
	B31 1)	6.10	100.0	39.68	150.0	38.22	144.5	37.38 2)	141.3 2)	3.75	2.8	48.95	36.5	72.95 2)	54.4 2)

1) B25-B28-B31 = 2500 R.P.M. max. 2) B28-B31= 210 bar (3000 psi) max. int.

VT6D * * * - B45 - 1 R 00 - C 1 *

泵系列规格

N - 反向安装轴封

Q - 特殊安装，安装孔由标准位置旋转 20°

M= 车辆用 1 号轴封

P= 车辆用 2 号轴封

Y - 公制油口连接，省略为 UNC

定子

几何排量 $cm^3/rev(in^3/rev)$

*B14/R14 = 47.6 (2.90)	B35/R35 = 110.0 (6.77)
B17/R17 = 58.2 (3.55)	B38/R38 = 120.3 (7.34)
B20/R20 = 66.0 (4.03)	B42/R42 = 136.0 (8.30)
B24/R24 = 79.5 (4.85)	B45/R45 = 145.7 (8.89)
B28/R28 = 89.7 (5.47)	B50/R50 = 158.0 (9.64)
B31/R31 = 98.3 (6.00)	B61/R61 = 190.5 (11.62)

*“B”-用于车辆
“R”-用于车辆，弹簧辅助

轴型

P 型
1- 平键轴（SAE C）
2- 平键轴（不遵循 SAE）
3- 花键轴（SAE C）
4- 花键轴（不遵循SAE ）
T- 花键轴（SAE J718c）

M 型
3- 花键轴（不遵循SAE ）

旋向（从轴端看）
R — 顺时针
L — 逆时针

油口组合方式
00 - 标准

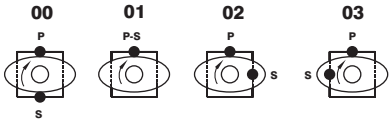

S — 吸油口 P — 出油口

设计代号

密封等级
1 — S1（用于矿物油）
4 — S4（用于耐高温油）
5 — S5（用于矿物油和耐高温油）

修改代码

内泄漏（典型）

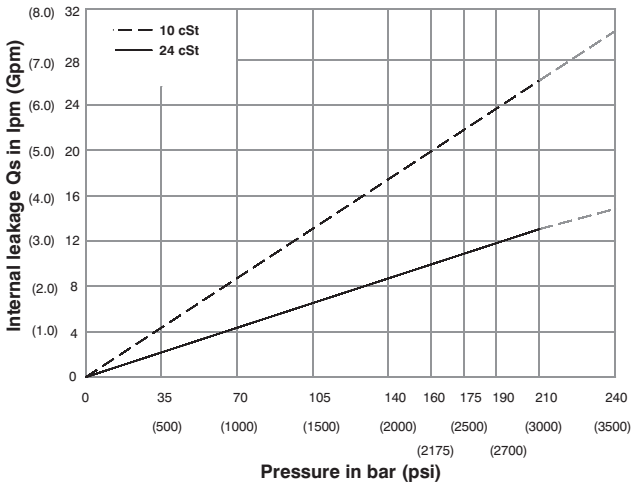

噪音值（典型）

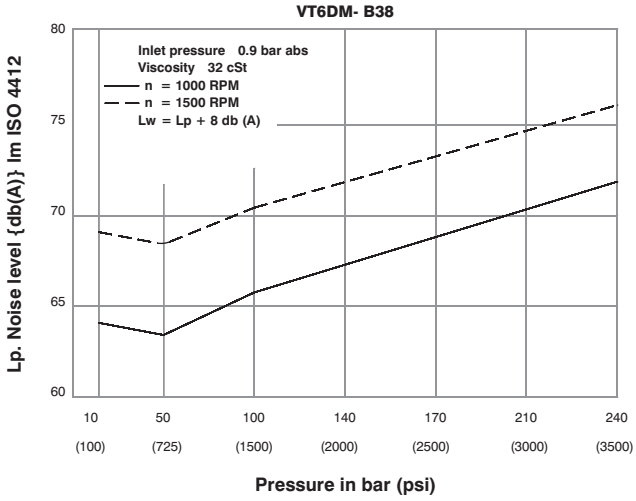

功率损失（典型）

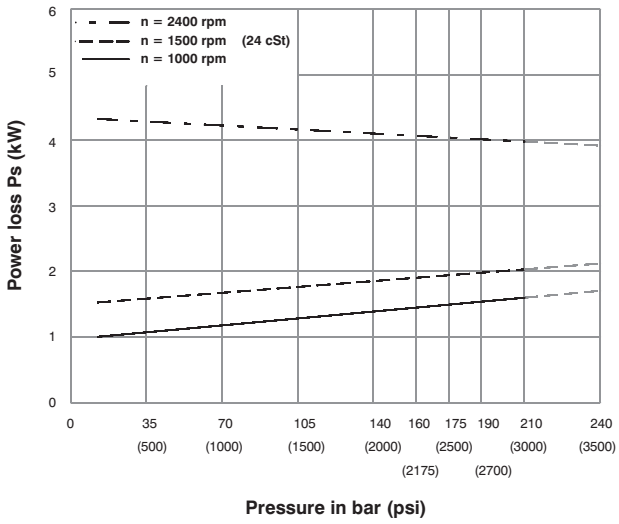

允许径向负载

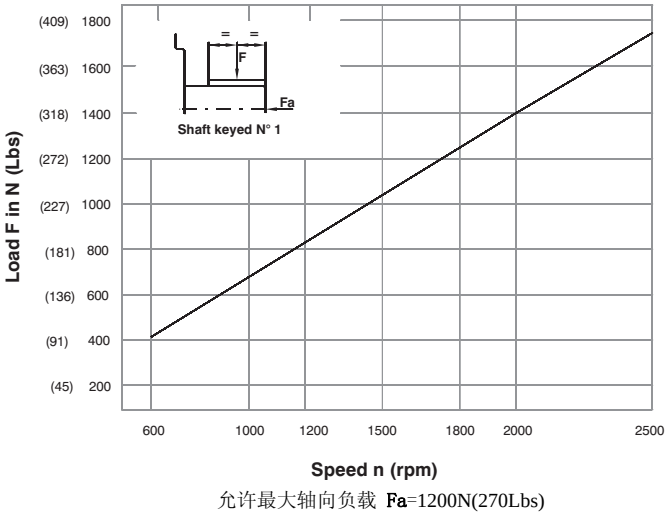

允许最大轴向负载 Fa=1200N(270Lbs)

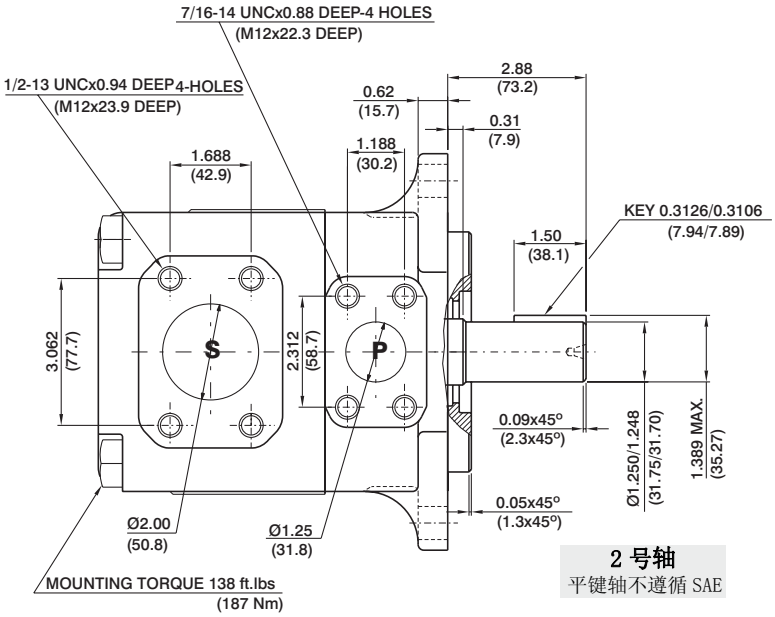

2 号轴
平键轴不遵循 SAE

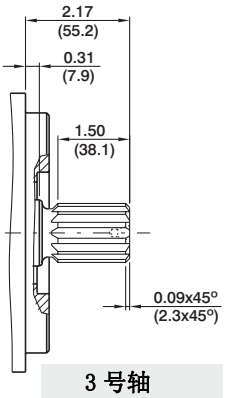

3 号轴
SAE C 花键轴
等级 1-J498b
12/24d.p 14 齿
30° 压力角
平齿根侧定心配合

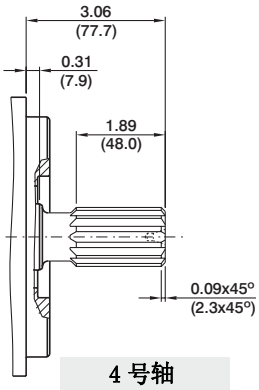

4 号轴
花键轴不遵循 SAE
等级 1-J498b
12/24d.p 14 齿
30° 压力角
平齿根侧定心配合

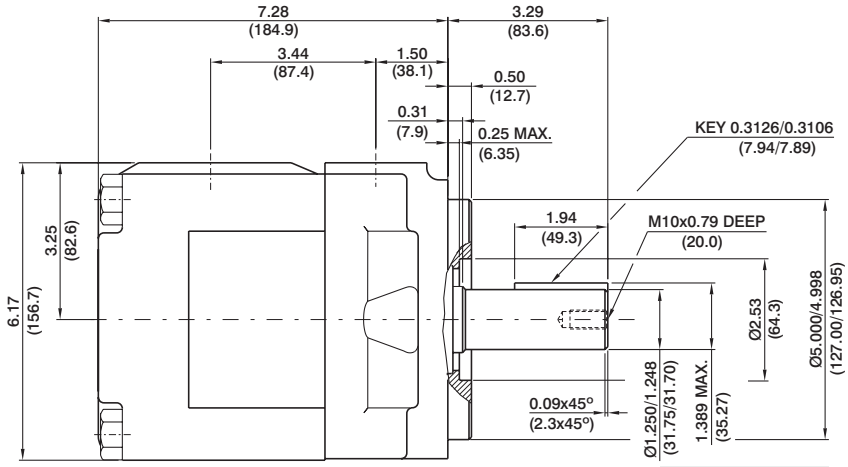

1 号轴
平键轴 SAE C

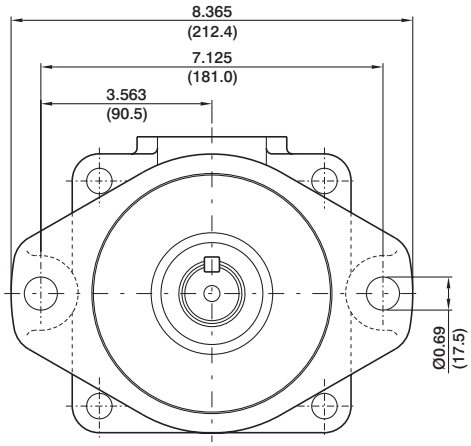

Shaft torque limits in³/rev x psi(ml/rev x bar)	
Shaft	Vp x p max.
1	38299 (43283)
2	30638 (34590)
3	54207 (61200)
4	54207 (61200)

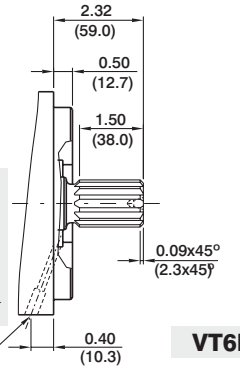

3 号轴
花键轴不遵循SAE
等级 1-J498b
12/24d.p 14 齿
30° 压力角
平齿根侧定心配合

VT6DP

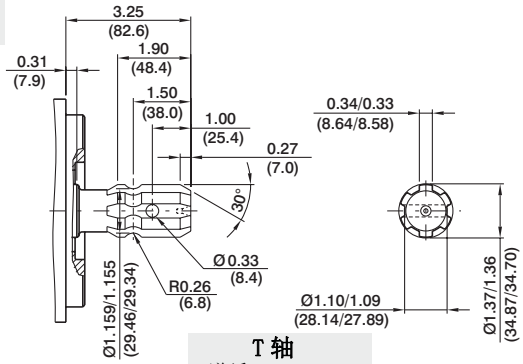

T 轴
遵循 SAE J718c
输出转速 540rpm
用于农用拖拉机

性能参数（24cSt）

Pressure port	Series	Volumetric Displacement Vp		Flow q & n = 1500 rpm						Input power p & n = 1500 rpm					
				p = 0 bar (0 psi)		p = 140 bar (2000 psi)		p = 240 bar (3500 psi)		p = 7 bar (100 psi)		p = 140 bar (2000 psi)		p = 240 bar (3500 psi)	
		in³/rev	cm³/rev	gpm	lpm	gpm	lpm	gpm	lpm	hp	kw	hp	kw	hp	kw
VT6DM VT6DP	B14	2.90	47.6	18.88	71.4	16.42	62.1	14.78	55.9	3.08	2.3	24.81	18.5	41.03	30.6
	B17	3.55	58.2	23.1	87.3	20.6	78.0	18.99	71.8	3.35	2.5	29.77	22.2	49.62	37.0
	B20	4.00	66.0	26.19	99.0	23.73	89.7	22.08	83.5	3.75	2.8	33.39	24.9	55.92	41.7
	B24	4.80	79.5	31.56	119.3	29.10	110.0	27.46	103.8	4.02	3.0	39.69	29.6	66.78	49.8
	B28	5.50	89.7	35.58	134.5	33.12	125.2	31.48	119.0	4.29	3.2	44.52	33.2	74.96	55.9
	B31	6.00	98.3	39.00	147.5	36.53	138.1	34.89	131.9	4.42	3.3	48.54	36.2	81.80	61.0
	B35	6.80	111.0	44.04	166.5	41.58	157.2	39.94	151.0	4.69	3.5	54.58	40.7	92.13	68.7
	B38	7.30	120.3	47.72	180.4	45.26	171.1	43.62	164.9	4.96	3.7	58.87	43.9	99.64	74.3
	B42 1)	8.30	136.0	53.96	204.0	51.50	194.7	49.86	188.5	5.36	4.0	66.25	49.4	112.24	83.7
	B45 1)	8.89	145.7	57.80	218.5	55.34	209.2	53.70	203.0	5.50	4.1	70.81	52.8	120.02	89.5
	B50 1)	9.64	158.0	62.69	237.0	60.23	227.7	59.25 2)	224.0 2)	5.90	4.4	76.44	57.0	113.98 2)	85.0 2)
	B61 1)	11.62	190.5	76.25	285.7	73.54 3)	278.0 3)	--	--	6.16	4.6	81.26 3)	60.6 3)	--	--

1) B42-B45-B50-B61=2200 RPM max. 2) B50=210 bar (3000 psi) max. 3) 061 = 120 bar (1740 psi) max. int, 061 = 80 bar (1160 psi) cont.

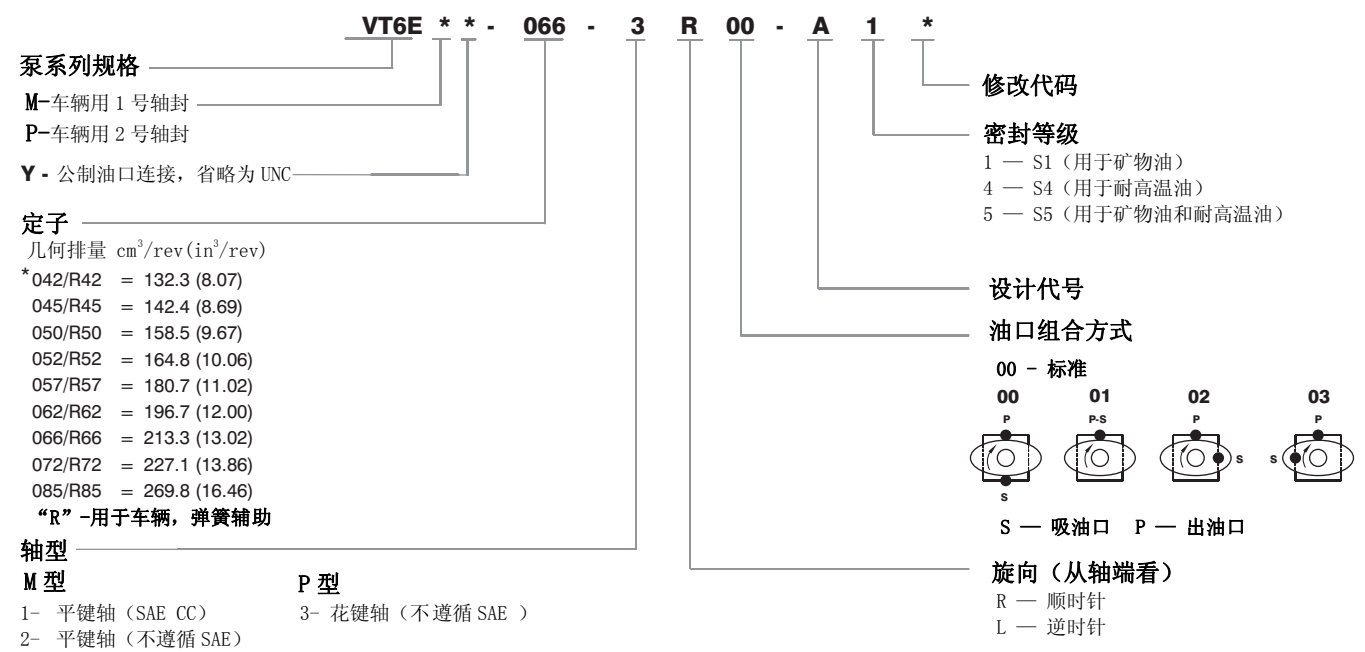

内泄漏（典型）

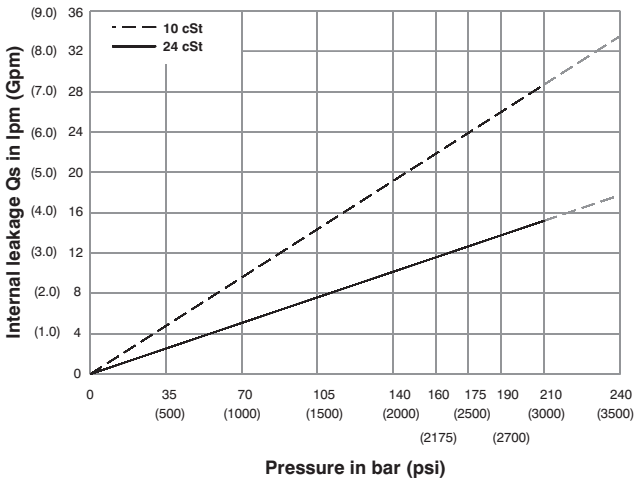

噪音值（典型）

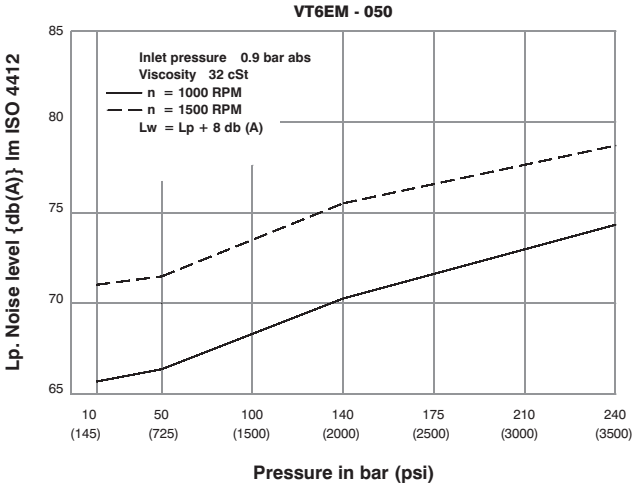

功率损失（典型）

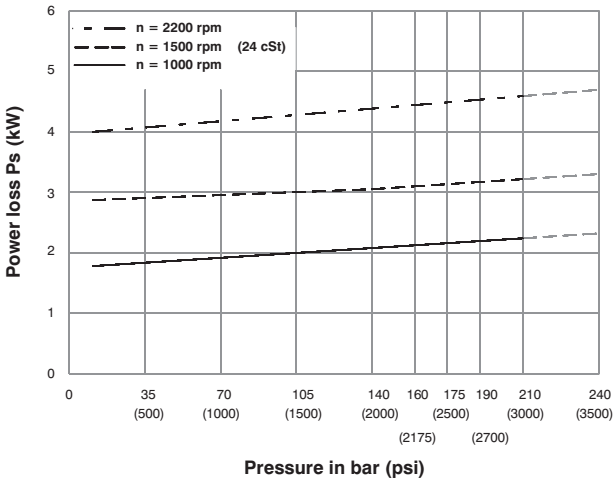

允许径向负载

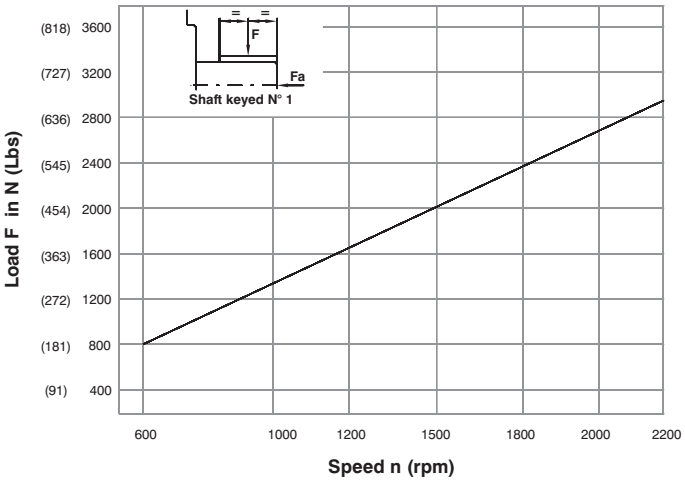

允许最大轴向负载 Fa=2000N(449Lbs)

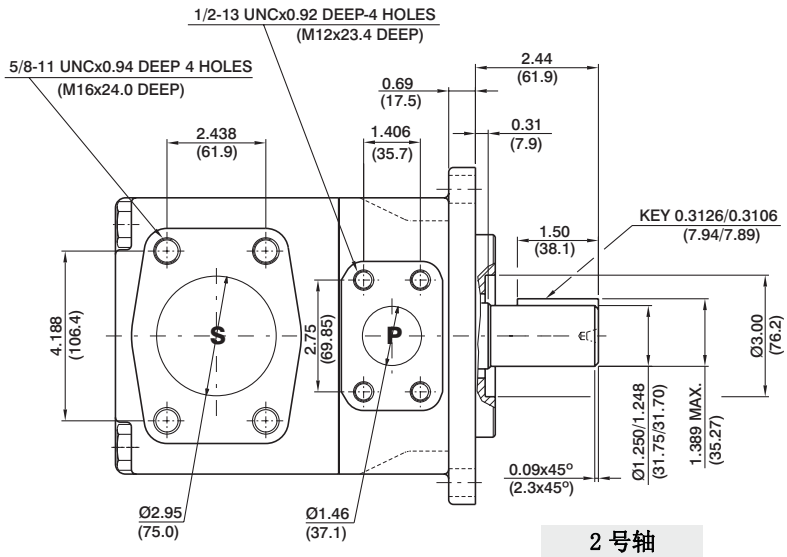

2 号轴
平键轴不遵循 SAE

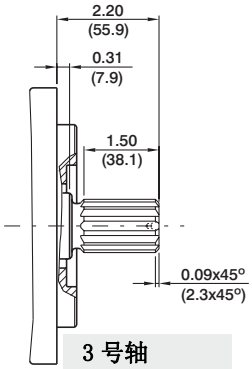

3 号轴
SAE C 花键轴
等级 1-J498b
12/24d.p 14 齿
30° 压力角
平齿根侧定心配合

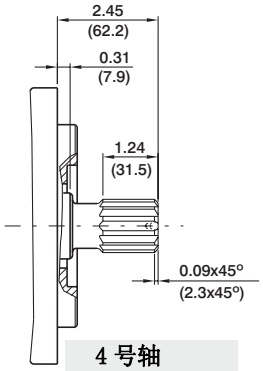

4 号轴
SAE CC 花键轴
等级 1-J498b
12/24d.p 17 齿
30° 压力角
平齿根侧定心配合

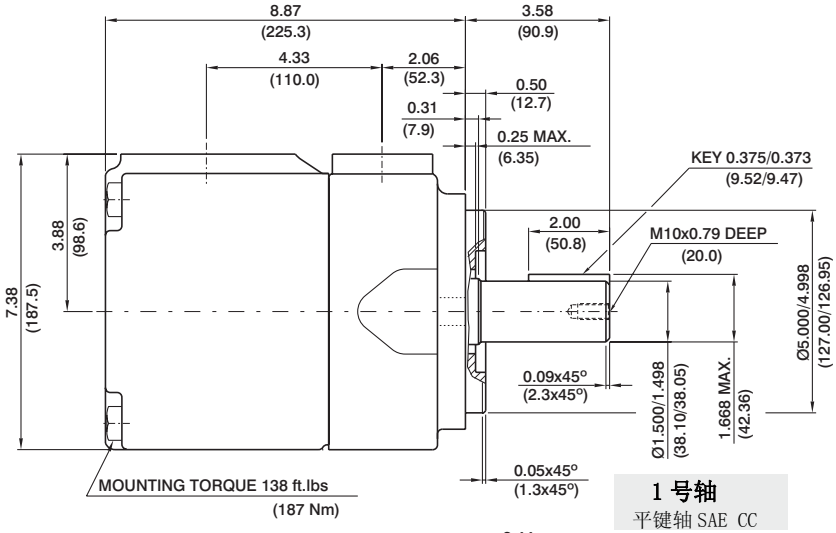

1 号轴
平键轴 SAE CC

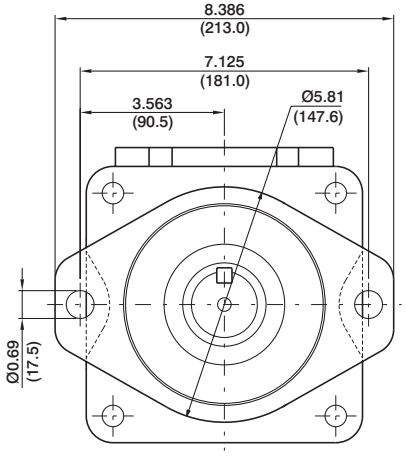

主轴扭矩极限in³/rev×psi(ml/rev×bar)	
轴	Vp x p max.
1	48273 (54555)
2	30638 (34590)
3	54207 (61200)
4	54207 (61200)
T	62356 (70400)

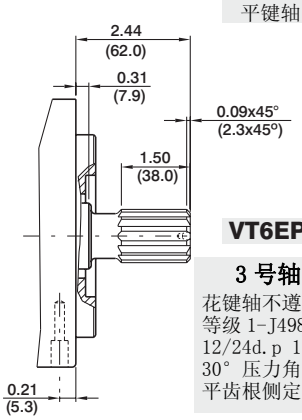

VT6EP

3 号轴
花键轴不遵循 SAE
等级 1-J498b
12/24d.p 14 齿
30° 压力角
平齿根侧定心配合

两个轴封之间的排油孔

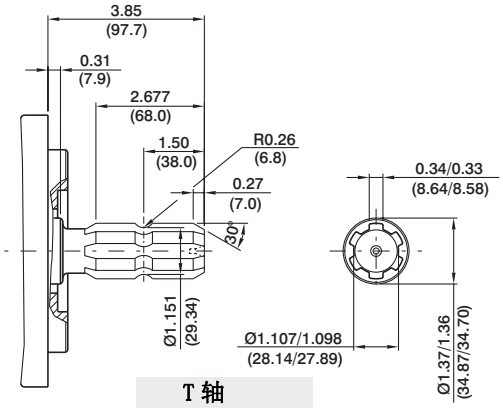

T 轴
遵循 SAE J718c
输出转速 540rpm
用于农用拖拉机

性能参数（24cSt）

Pressure port	Series	Volumetric Displacement Vp		Flow q & n = 1500 rpm						Input power p & n = 1500 rpm					
				p = 0 bar (0 psi)		p = 140 bar (2000 psi)		p = 240 bar (3500 psi)		p = 7 bar (100 psi)		p = 140 bar (2000 psi)		p = 240 bar (3500 psi)	
		in³/rev	cm³/rev	gpm	lpm	gpm	lpm	gpm	lpm	hp	kw	hp	kw	hp	kw
VT6EM VT6EP	042	8.07	132.3	52.50	198.5	49.87	188.5	47.96	181.3	6.97	5.2	66.25	49.4	110.77	82.6
	045	8.70	142.4	56.51	213.6	53.86	203.6	51.98	196.5	7.24	5.4	70.94	52.9	118.95	88.7
	050	9.67	158.5	62.88	237.7	60.24	227.7	58.36	220.6	7.64	5.7	78.45	58.5	131.82	98.3
	052	10.00	164.8	65.40	247.2	62.75	237.2	60.87	230.1	7.78	5.8	81.53	60.8	136.92	102.1
	057	11.02	180.7	71.71	271.1	69.07	261.1	67.19	254.0	8.18	6.1	89.04	66.4	143.35	106.9
	062	12.00	196.7	78.04	295.0	75.40	285.0	73.52	277.9	8.58	6.4	96.42	71.9	162.67	121.3
	066	13.00	213.3	84.63	319.9	81.98	309.9	80.11	302.8	8.98	6.7	104.20	77.7	175.94	131.2
	072	13.86	227.1	90.11	340.6	87.46	330.6	85.58	323.5	9.25	6.9	110.77	82.6	187.07	139.5
	085 1)	16.40	269.8	107.00	404.7	105.21 2)	397.7 2)	--	--	9.78	7.3	87.56 2)	65.3 2)	--	--

1) 085 = 2000 RPM max. 2) 085 = 75 bar (1100 psi) cont. 085 = 90 bar (1300 psi) max. int.

VT7B or VT7BS - B10 - 1 R 00 - A 1 M0 -

泵系列规格

VT7B 系列 2 孔安装法兰遵循 ISO 3019/2 100A2HW

VT7BS 系列 SAE B 2 孔安装法兰遵循 J744

定子

几何排量 $cm^3/rev(in^3/rev)$

B02 = 5.7 (0.35)	B09 = 28.0 (1.71)
B03 = 9.8 (0.60)	B10 = 31.8 (1.94)
B04 = 12.8 (0.78)	B11 = 34.9 (2.13)
B05 = 15.9 (0.97)	B12 = 40.9 (2.50)
B06 = 19.8 (1.21)	B14 = 45.1 (2.75)
B07 = 22.5 (1.37)	B15 = 50.0 (3.05)
B08 = 24.9 (1.52)	

VT7B-VT7BS 轴型

2- 平键轴（遵循 ISO R775）

VT7BS 轴型

1- 平键轴（SAE B）
3- 花键轴（SAE B）
4- 花键轴（SAE BB）

旋向（从轴端看）

R — 顺时针
L — 逆时针

修改代码

安装 W/连接变化

SAE 4 孔法兰（J518c）

	UNC VT7BS		METRIC VT7B-VT7BS	
	00	01	M0	M1
P	1"	3/4"	1"	3/4"
S	1 1/2"			

密封等级

1 — S1（用于矿物油）
4 — S4（用于耐高温油）
5 — S5（用于矿物油和耐高温油）

设计代号

油口组合方式

00 - 标准

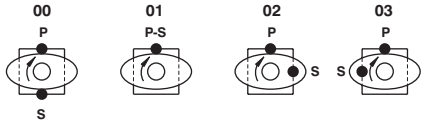

S — 吸油口　　P — 出油口

内泄漏（典型）

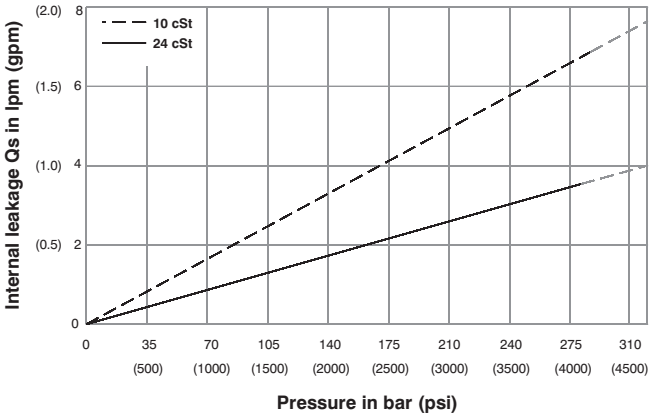

噪音值（典型）

VT7B-B10

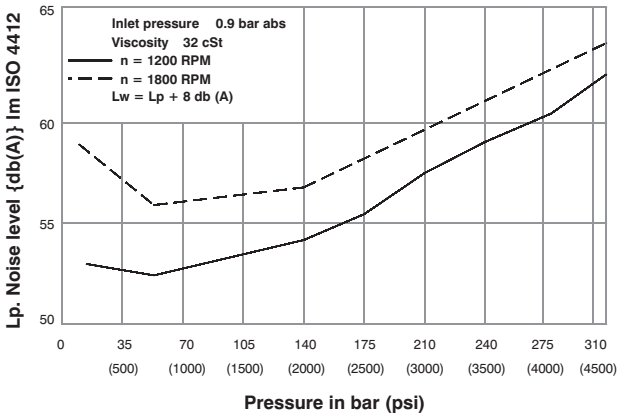

功率损失（典型）

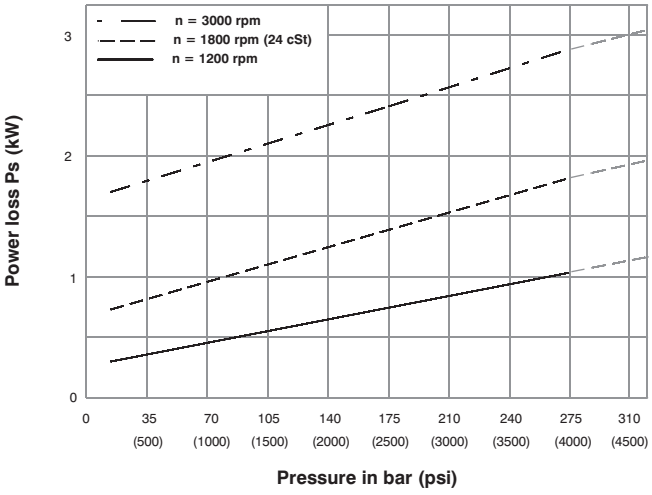

允许径向负载

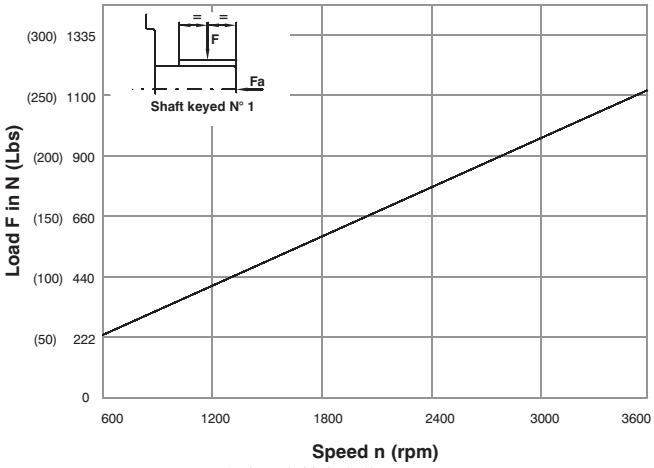

允许最大轴向负载 Fa=800N(180Lbs)

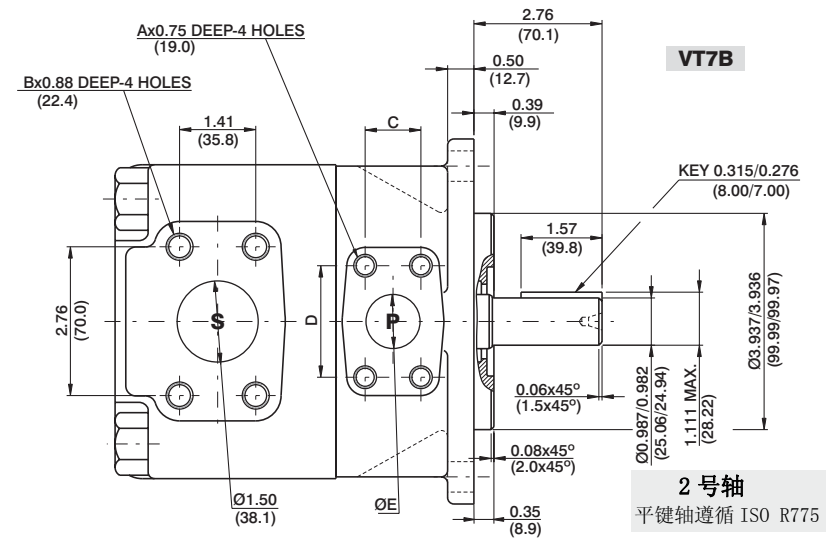

2 号轴
平键轴遵循 ISO R775

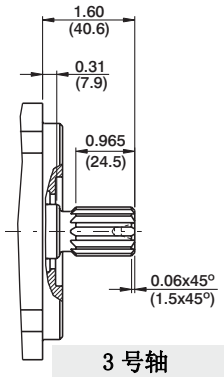

3 号轴
SAE B 花键轴
等级 1-J498b
12/24d.p 13 齿
30° 压力角
平齿根侧定心配合

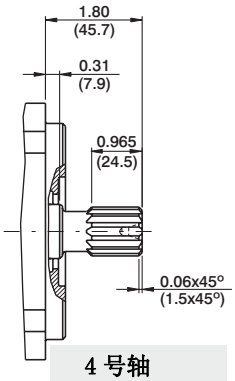

4 号轴
SAE BB 花键轴
等级 1-J498b
16/32d.p 15 齿
30° 压力角
平齿根侧定心配合

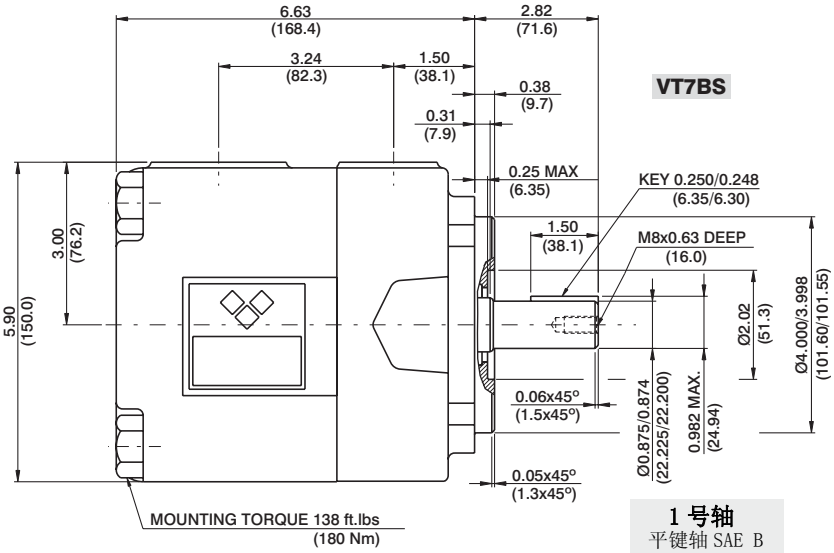

1 号轴
平键轴 SAE B

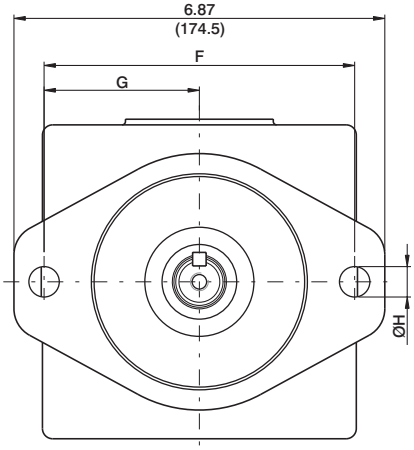

	VT7BS		VT7B	
	00	01	M0	M1
A	3/8-16 UNC		M10	
B	1/2-13 UNC		M12	
C	1.03 (26.2)	0.874 (22.2)	1.03 (26.2)	0.874 (22.2)
D	2.06 (52.4)	1.874 (47.6)	2.06 (52.4)	1.874 (47.6)
ØE	1.00 (25.4)	0.75 (19.05)	1.00 (25.4)	0.75 (19.05)
F	5.75 (146.0)		5.51 (140.0)	
G	2.87 (73.0)		2.75 (70.0)	
ØH	0.56 (14.3)		0.55 (14.0)	

主轴扭矩极限in³/rev×psi(ml/rev×bar)	
轴	Vp x p max.
1	14615 (16516)
2	18246 (20620)
3	18246 (20620)
4	18246 (20620)

性能参数（24cSt）

Pressure port	Series	Volumetric Displacement Vp		Flow q & n = 1800 rpm						Input power p & n = 1800 rpm					
				p = 0 bar (0 psi)		p = 140 bar (2000 psi)		p = 320 bar (4650 psi)		p = 7 bar (100 psi)		p = 140 bar (2000 psi)		p = 320 bar (4650 psi)	
		in³/rev	cm³/rev	gpm	lpm	gpm	lpm	gpm	lpm	hp	kw	hp	kw	hp	kw
VT7B VT7BS	B02	0.35	5.7	2.76	10.4	2.33	8.8	1.73	6.5	0.74	0.55	4.02	2.99	8.59	6.40
	B03	0.60	9.8	4.66	17.6	4.23	15.9	3.70	13.7	0.85	0.63	6.24	4.65	13.75	10.25
	B04	0.78	12.8	6.09	23.0	5.66	21.4	5.06	19.2	0.94	0.70	7.90	5.89	17.62	13.13
	B05	0.97	15.9	7.56	28.6	7.13	26.9	6.53	24.7	1.02	0.76	9.62	7.17	21.62	16.12
	B06	1.21	19.8	9.42	35.6	8.99	33.9	8.39	31.7	1.13	0.84	11.79	8.79	26.66	19.88
	B07	1.37	22.5	10.70	40.4	10.27	38.8	9.67	36.5	1.20	0.89	13.29	9.91	30.14	22.47
	B08	1.52	24.9	11.84	44.7	11.41	43.1	10.81	40.9	1.27	0.94	14.62	10.90	33.24	24.78
	B09	1.71	28.0	13.31	50.3	12.87	48.6	12.28	46.4	1.36	1.01	16.35	12.19	37.25	27.77
	B10	1.94	31.8	15.12	57.2	14.69	55.5	14.09	53.4	1.46	1.11	18.45	13.75	42.14	31.42
	B11	2.13	34.9	16.64	62.9	16.19	61.2	15.61 1)	59.0 1)	1.55	1.15	20.17	15.04	43.22 1)	32.22 1)
	B12	2.50	40.9	19.50	73.7	19.07	72.1	18.54 1)	70.1 1)	1.72	1.28	23.55	17.56	50.58 1)	37.71 1)
	B14	2.75	45.1	21.40	80.8	20.95	79.2	20.37 1)	77.0 1)	1.83	1.36	25.80	19.23	55.48 1)	41.37 1)
	B15	3.05	50.0	23.78	89.8	23.35	88.3	22.88 2)	86.5 2)	1.97	1.47	28.55	21.28	57.35 2)	42.76 2)

1) B11-B12-B14 = 300 bar (4350 psi) max. int 2) B15 = 280 bar (4060 psi) max. int

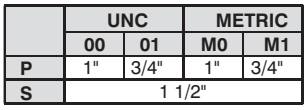

	UNC		METRIC	
	00	01	M0	M1
P	1"	3/4"	1"	3/4"
S	1 1/2"			

VT7QC 1 - 022 - 1 R 00 - B 1 - 00 *

泵系列规格

安装方式

1 - SAE B

2 - SAE C

定子

(Delivery @ 0 bar & 1500 rpm)

*003/B03/Y03	= 16.2 l/min	015/B15/Y15	= 75.1 l/min
005/B05/Y05	= 25.8 l/min	017/B17/Y17	= 87.4 l/min
006/B06/Y06	= 31.9 l/min	020/B20/Y20	= 95.7 l/min
008/B08/Y08	= 39.6 l/min	022/B22/Y22	= 105.4 l/min
010/B10/Y10	= 51.1 l/min	025/B25/Y25	= 118.9 l/min
012/B12/Y12	= 55.6 l/min	028/B28/Y28	= 133.2 l/min
014/B14/Y14	= 69.0 l/min	031/B31/Y31	= 150.0 l/min

*“0”-单向 “B”-双向 “Y”-双向，冷启动

轴型

1- 平键轴（SAE B）

2- 平键轴（不遵循 SAE）

3- 花键轴（SAE B）

4- 花键轴（SAE BB）

修改代码

安装 W/连接变化

密封等级

1 — S1（用于矿物油）

4 — S4（用于耐高温油）

5 — S5（用于矿物油和耐高温油）

设计代号

油口组合方式

00 - 标准

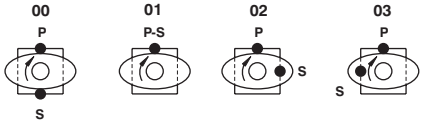

S — 吸油口 P — 出油口

旋向（从轴端看）

R — 顺时针

L — 逆时针

内泄漏（典型）

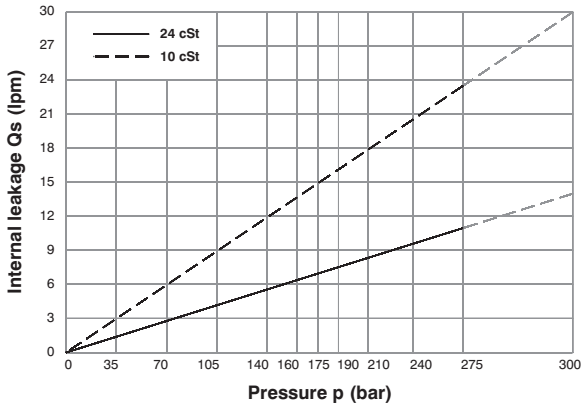

在任何速度或粘度，如果内泄漏量超过理论流量的一半，不允许操作泵超过 5 秒。

噪音值（典型）

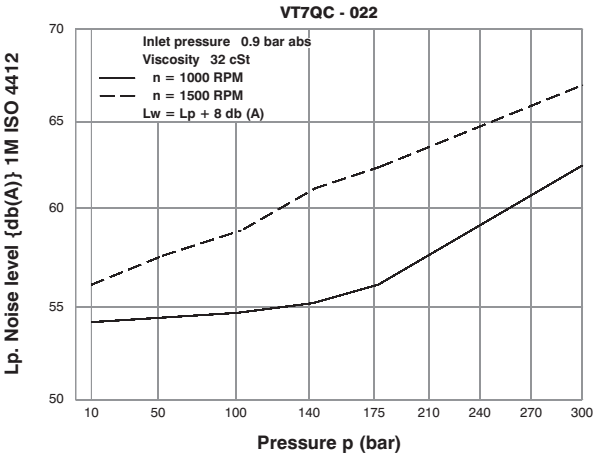

功率损失（典型）

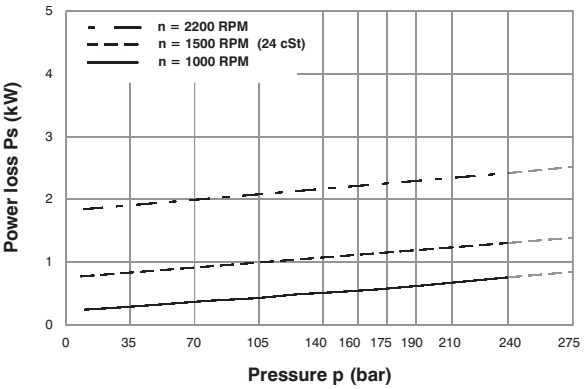

允许径向负载

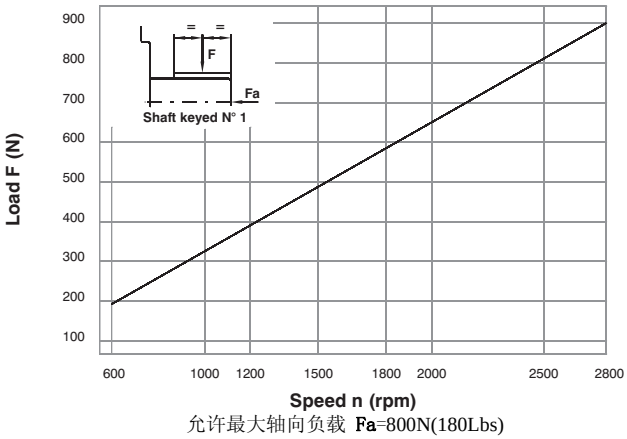

允许最大轴向负载 Fa=800N(180Lbs)

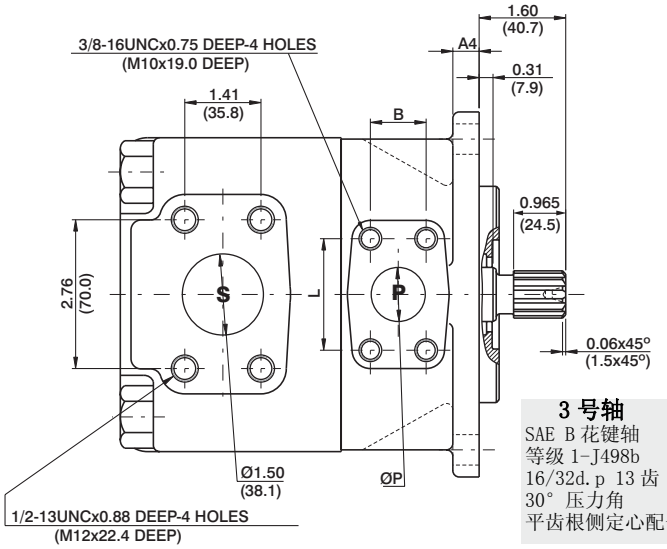

3 号轴
SAE B 花键轴
等级 1-J498b
16/32d.p 13 齿
30° 压力角
平齿根侧定心配合

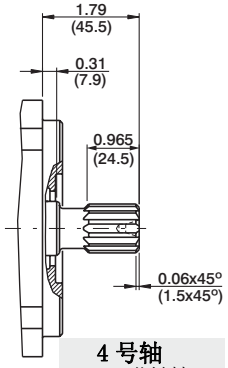

4 号轴
SAE BB 花键轴
等级 1-J498b
12/24d.p 15 齿
30° 压力角
平齿根侧定心配合

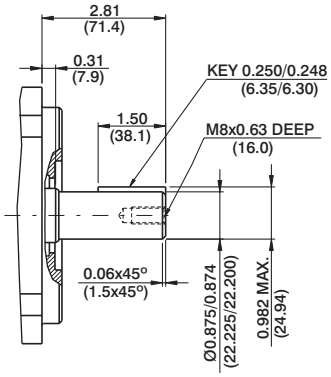

1 号轴
平键轴 SAE B

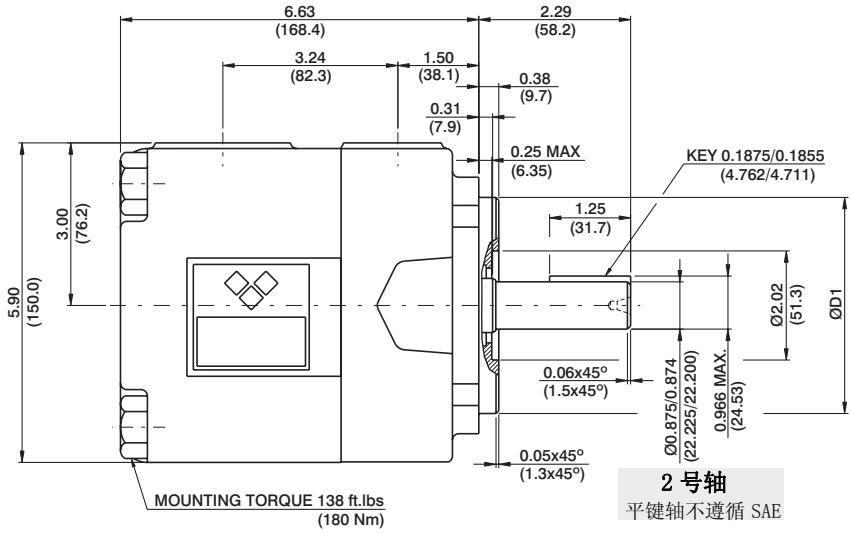

2 号轴
平键轴不遵循 SAE

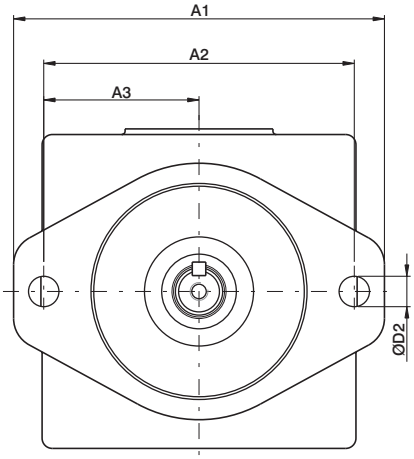

	VT7QC1	VT7QC2
Mounting	SAE B	SAE C
ØD1	4.000 (101.60) 3.998 (101.55)	5.000 (127.00) 4.997 (126.94)
ØD2	0.56 (14.3)	0.69 (17.5)
A1	6.87 (174.5)	8.36 (212.5)
A2	5.75 (146.0)	7.13 (181.0)
A3	2.87 (73.0)	3.56 (90.5)
A4	0.5 (12.7)	0.62 (15.7)

ØP	L	B
0.75 (19.05)	1.874 (47.6)	0.874 (22.2)
1.00 (25.4)	2.06 (52.4)	1.03 (26.2)

主轴扭矩极限in /rev×psi(ml/rev×bar)	
轴	Vp x p max.
1	14473 (16500)
2	12666 (14300)
3	18246 (20600)
4	19309 (21820)

性能参数（24cSt）

Series	Volumetric Displacement Vp	Flow q (lpm) & n = 1500 rpm				Input power p (kW) & n = 1500 rpm			
		p = 0 bar	p = 140 bar	p = 240 bar	p = 300 bar	p = 7 bar	p = 140 bar	p = 240 bar	p = 300 bar
003	10.8 ml/rev	16.2	11.9	8.1	--	1.3	5.3	7.8	--
005	17.2 ml/rev	25.8	21.5	17.7	13.7	1.4	7.5	12.2	14.9
006	21.3 ml/rev	31.9	26.5	22.0	18.0	1.5	8.9	14.7	18.0
008	26.4 ml/rev	39.6	34.1	29.6	25.6	1.6	10.7	17.7	21.8
010	34.1 ml/rev	51.1	45.7	41.2	37.2	1.7	13.4	22.3	27.5
012	37.1 ml/rev	55.6	50.2	45.7	41.7	1.7	14.4	24.1	29.8
014	46.0 ml/rev	69.0	63.5	59.0	55.0	1.9	17.6	29.5	36.5
015	50.5 ml/rev	75.1	69.6	65.1	61.1	2.0	18.0	32.0	39.5
017	58.3 ml/rev	87.4	82.0	77.5	73.5	2.1	19.0	36.9	45.7
020	63.8 ml/rev	95.7	90.2	85.7	81.7	2.2	23.8	40.2	49.8
022	70.3 ml/rev	105.4	100.0	95.5	91.5[2)]	2.3	26.1	44.1	50.3[2)]
025[1)]	79.3 ml/rev	118.9	113.5	109.0[3)]	--	2.5	29.2	49.5[3)]	--
028[1)]	88.8 ml/rev	133.2	127.7	124.5[4)]	--	2.8	32.7	48.5[4)]	--
031[1)]	100.0 ml/rev	150.0	144.5	141.3[4)]	--	2.8	36.5	54.4[4)]	--

1) 025-028-031 = 2500 R.P.M. max. 2) 022= 275 bar max. int, 3) 025 = 240 bar max. Int, 4) 028-031 = 210 bar max. int.

因为内泄漏大于理论值的 50%，故没有应用。

VT7D or VT7DS - B42 - 1 R 00 - A 1 M0 -

泵系列规格

VT7D 系列 2 孔安装法兰遵循 ISO 3019/2 125A2HW

VT7DS 系列 SAE C 2 孔安装法兰遵循 J744

定子

几何排量 $cm^3/rev(in^3/rev)$

B14 = 43.9 (2.68)	B31 = 99.1 (6.05)
B17 = 55.0 (3.36)	B35 = 113.4 (6.92)
B20 = 66.0 (4.03)	B38 = 120.6 (7.36)
B22 = 70.3 (4.29)	B42 = 137.5 (8.39)
B24 = 81.1 (4.95)	045 = 145.7 (8.89)
B28 = 89.9 (5.49)	050 = 157.9 (9.64)

VT7D 轴型

1- 平键轴（SAE C 32-1）
2- 平键轴（不遵循 SAE）
3- 花键轴（SAE C32-4）
4- 花键轴（不遵循 SAE ）

VT7D-VT7DS 轴型

5- 平键轴（DIN 5462）

旋向（从轴端看）

R — 顺时针
L — 逆时针

修改代码

安装 W/连接变化

SAE 4 孔法兰（J518c）

P = 1"1/4 S = 2"			
	UNC	METRIC	
VT7D		M0	
VT7DS	00	M0	Y0 1)

1) 250 bar (3630 psi) max. int.

密封等级

1 — S1（用于矿物油）
4 — S4（用于耐高温油）
5 — S5（用于矿物油和耐高温油）

设计代号

油口组合方式

00 - 标准

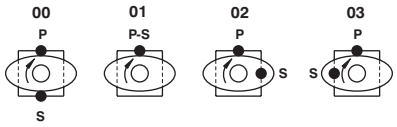

S — 吸油口　P — 出油口

内泄漏（典型）

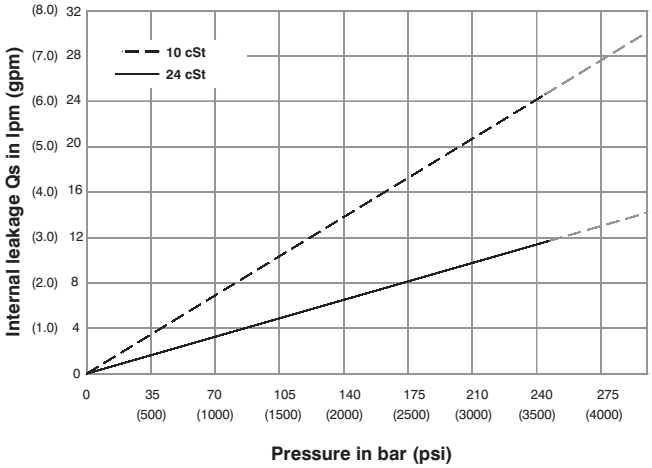

噪音值（典型）

VT7D- B31

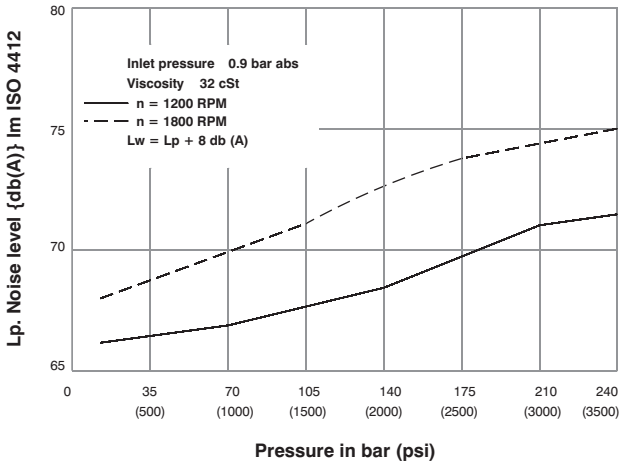

功率损失（典型）

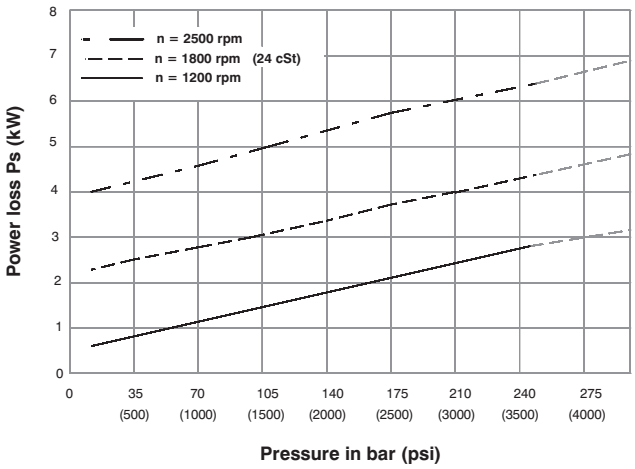

允许径向负载

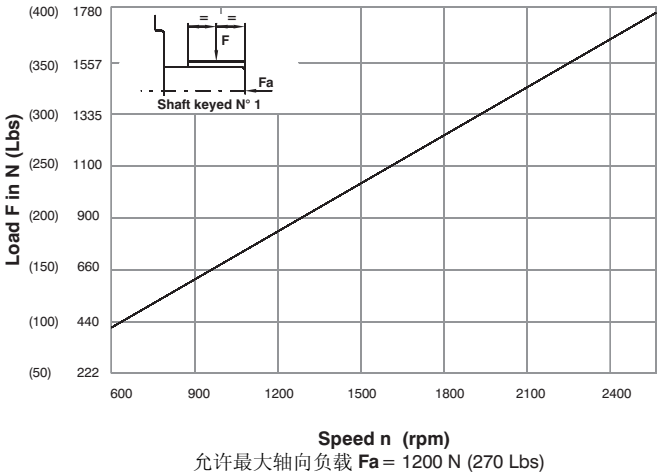

允许最大轴向负载 **Fa** = 1200 N (270 Lbs)

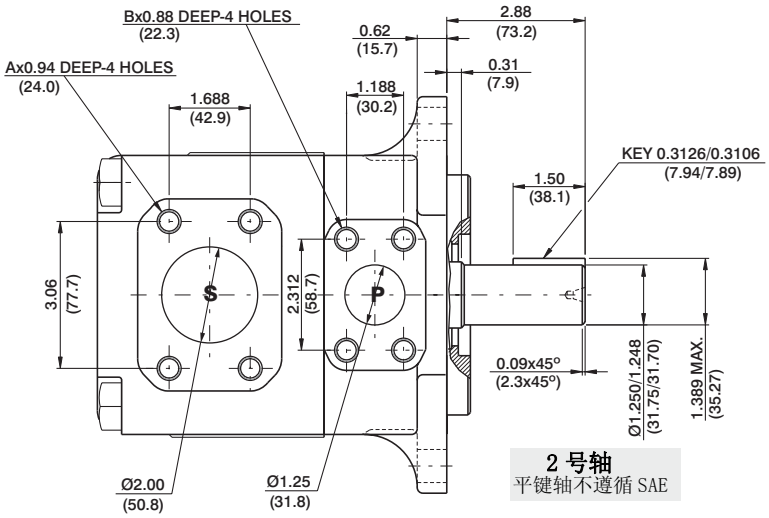

2 号轴
平键轴不遵循 SAE

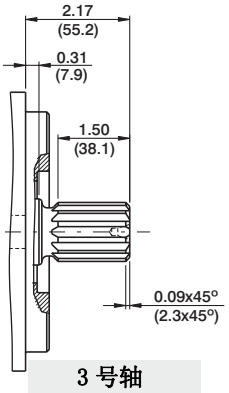

3 号轴
SAE C 花键轴
等级 1-J498b
12/24d.p 14 齿
30° 压力角
平齿根侧定心配合

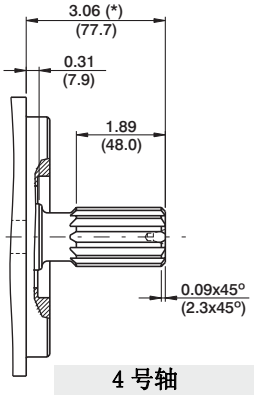

4 号轴
SAE C特殊型*花键轴
等级 1-J498b
12/24d.p 14 齿
30° 压力角
平齿根侧定心配合

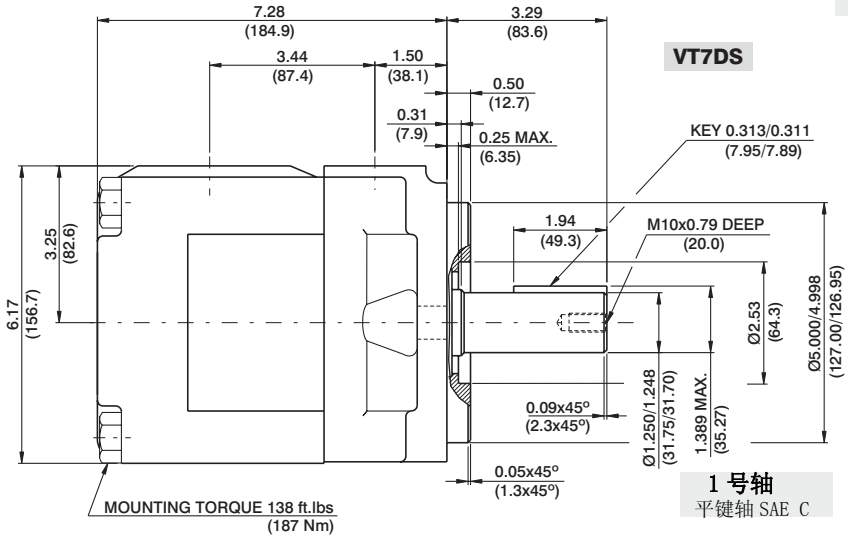

1 号轴
平键轴 SAE C

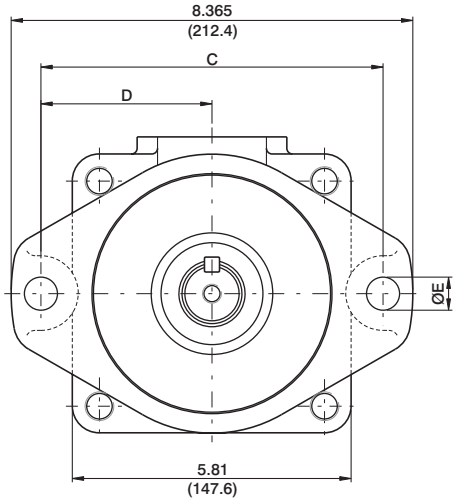

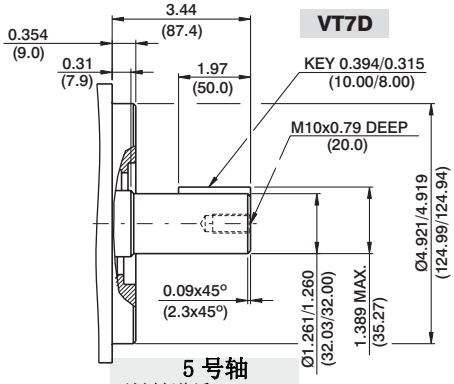

5 号轴
平键轴遵循 ISO R775

主轴扭矩极限in³/rev×psi(ml/rev×bar)	
轴	Vp x p max.
1	38299 (43283)
2	30638 (34590)
3	54207 (61200)
4	54207 (61200)
5	39238 (44344)

	VT7DS		VT7D	
	00	M0	Y0 1)	M0
A	1/2-13 UNC	M12	M12	M12
B	7/16-14 UNC	M12	M10	M12
C	7.12 (181.0)			7.09 (180.0)
D	3.56 (90.5)			3.54 (90.0)
E	0.69 (17.5)			0.71 (18.0)

1) 250 bar (3630 psi) max.int

性能参数（24cSt）

Pressure port	Series	Volumetric Displacement Vp		Flow q & n = 1800 rpm						Input power p & n = 1800 rpm					
				p = 0 bar (0 psi)		p = 140 bar (2000 psi)		p = 300 bar (4350 psi)		p = 7 bar (100 psi)		p = 140 bar (2000 psi)		p = 300 bar (4350 psi)	
		in³/rev	cm³/rev	gpm	lpm	gpm	lpm	gpm	lpm	hp	kw	hp	kw	hp	kw
VT7D VT7DS	B14	2.68	43.9	20.92	79.1	19.18	72.5	17.19	64.9	3.46	2.6	27.77	20.7	58.49	43.6
	B17	3.36	55.0	26.16	98.8	24.41	92.3	22.42	84.7	3.77	2.8	33.88	25.3	71.92	53.6
	B20	4.03	66.0	31.39	118.6	29.64	112.0	27.65	104.5	4.07	3.0	39.98	29.8	85.35	63.6
	B22	4.29	70.3	33.43	126.4	31.69	119.8	29.70	112.3	4.19	3.1	42.37	31.6	90.60	67.6
	B24	4.95	81.1	38.57	145.8	36.82	139.2	34.83	131.6	4.49	3.4	48.36	36.1	103.78	77.4
	B28	5.49	89.9	42.80	161.8	41.06	155.2	39.06	147.6	4.74	3.5	53.30	39.7	114.65	85.5
	B31	6.05	99.1	47.18	178.3	45.43	171.7	43.44	164.2	4.99	3.7	58.41	43.6	125.88	93.7
	B35	6.92	113.4	53.93	203.9	52.18	197.2	50.44 1)	190.6 1)	5.39	4.0	66.29	49.4	130.39 1)	97.2 1)
	B38	7.36	120.6	57.35	216.8	55.61	210.2	53.87 1)	203.6 1)	5.59	4.2	70.28	52.4	138.38 1)	103.2 1)
	B42	8.39	137.5	65.39	247.2	63.65	240.6	62.15 2)	234.9 2)	6.05	4.5	79.66	59.4	149.39 2)	111.4 2)
	045	8.89	145.7	69.29	262.0	67.11	253.6	65.47 3)	247.5 3)	6.74	5.0	83.75	62.4	144.41 3)	107.7 3)
	050	9.64	157.9	75.14	284.0	72.96	275.8	71.78 4)	271.3 4)	7.08	5.3	90.58	67.5	134.54 4)	100.3 4)

1) B35-B38 = 280 bar (4060 psi) max.int. 2) B42 = 260 bar (3770 psi) max.int. 3) 045 = 240 bar (3500 psi) max. int. 4) 050 = 210 bar (3000 psi) max. int

* special 2"1/2 (2.5 dia) suction also available - Please contact VELJAN

VT7E or VT7ES - 072 - 1 R 00 - A 1 M0 -

泵系列规格

VT7E 系列 2 孔安装法兰遵循 ISO 3019/2 125A2HW

VT7ES 系列 SAE C 2 孔安装法兰遵循 J744

定子

几何排量 $cm^3/rev(in^3/rev)$

042 = 1³2.2 (8.07)　057 = 18³.2 (11.18)
045 = 142.5 (8.70)　062 = 196.6 (12.0)
050 = 158.5 (9.67)　066 = 21³.0 (1³.0)
052 = 16³.8 (10.0)　072 = 227.1 (1³.86)
054 = 170.9 (10.4³)　085 = 268.7 (16.40)

VT7E-VT7ES 轴型

5- 平键轴（遵循 ISO R775-G38M ）

VT7ES 轴型

1- 平键轴（SAE CC）
2- 平键轴（不遵循 SAE）
3- 花键轴（SAE C）
4- 花键轴（SAE CC）

旋向（从轴端看）

R — 顺时针
L — 逆时针

修改代码

安装 W/连接变化

SAE 4 孔法兰（J518c）

P = 1"1/2 S = 3"		
	UNC	METRIC
VT7E		M0
VT7ES	00	M0

密封等级

1 — S1（用于矿物油）
4 — S4（用于耐高温油）
5 — S5（用于矿物油和耐高温油）

设计代号

油口组合方式

00 - 标准

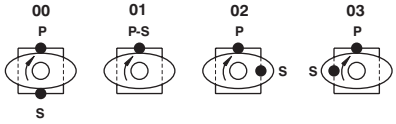

S — 吸油口　P — 出油口

内泄漏（典型）

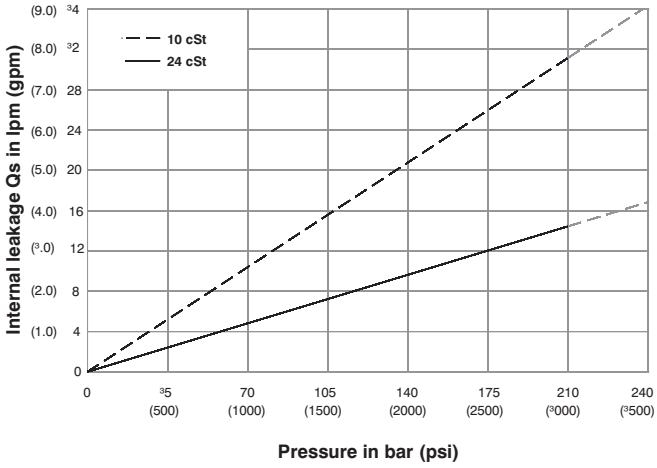

噪音值（典型）

VT7E- 050

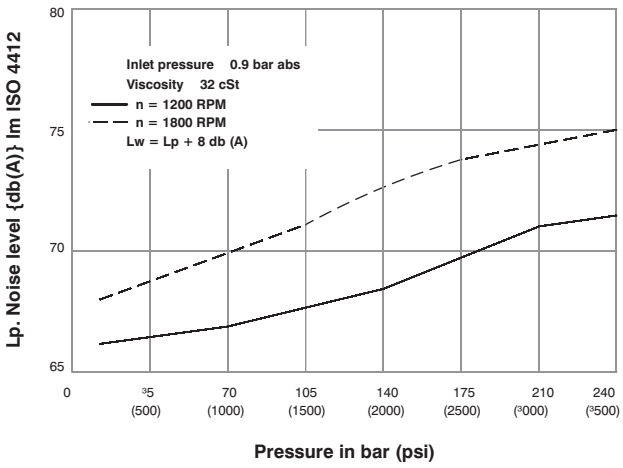

功率损失（典型）

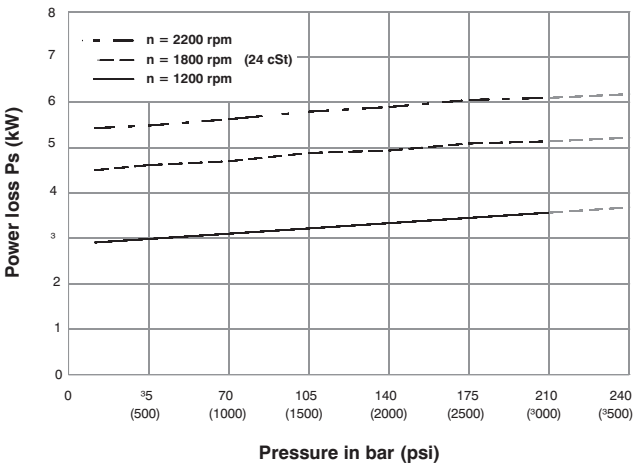

允许径向负载

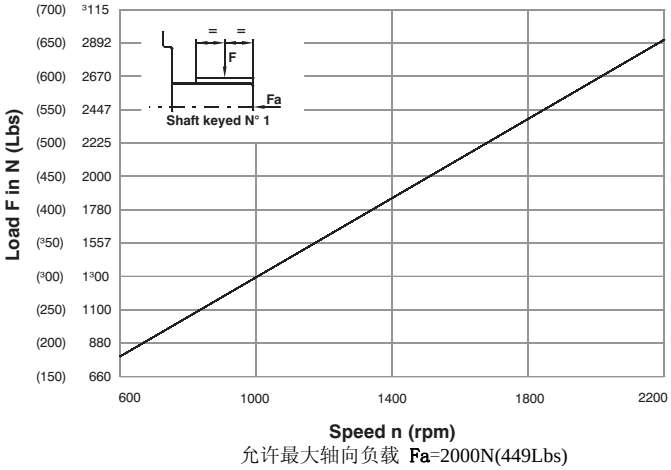

允许最大轴向负载 Fa=2000N(449Lbs)

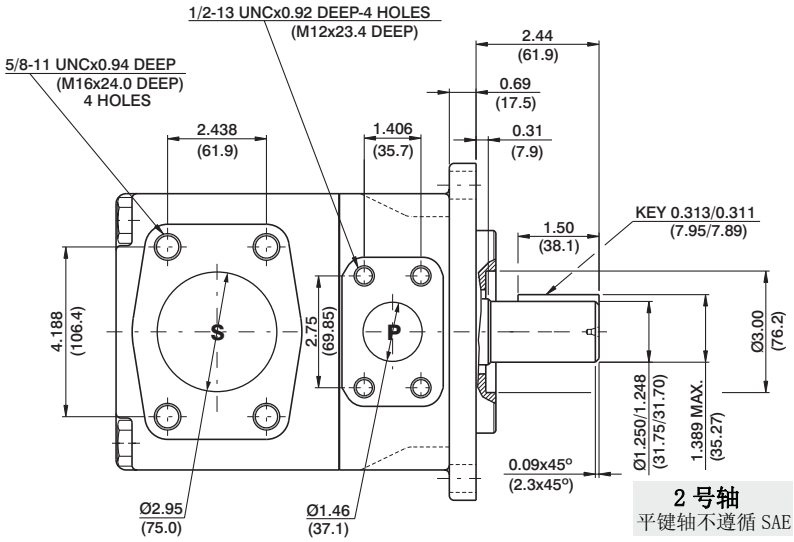

2 号轴
平键轴不遵循 SAE

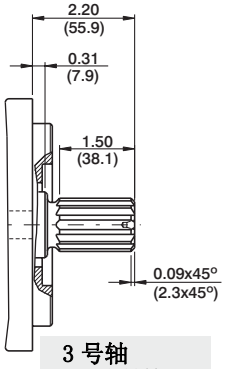

3 号轴
SAE C 花键轴
等级 1-J498b
12/24d.p 14 齿
30° 压力角
平齿根侧定心配合

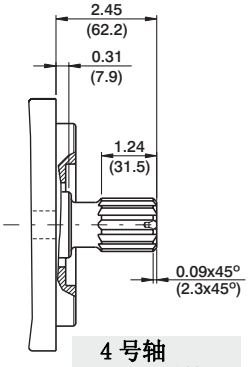

4 号轴
SAE CC 花键轴
等级 1-J498b
16/24d.p 17 齿
30° 压力角
平齿根侧定心配合

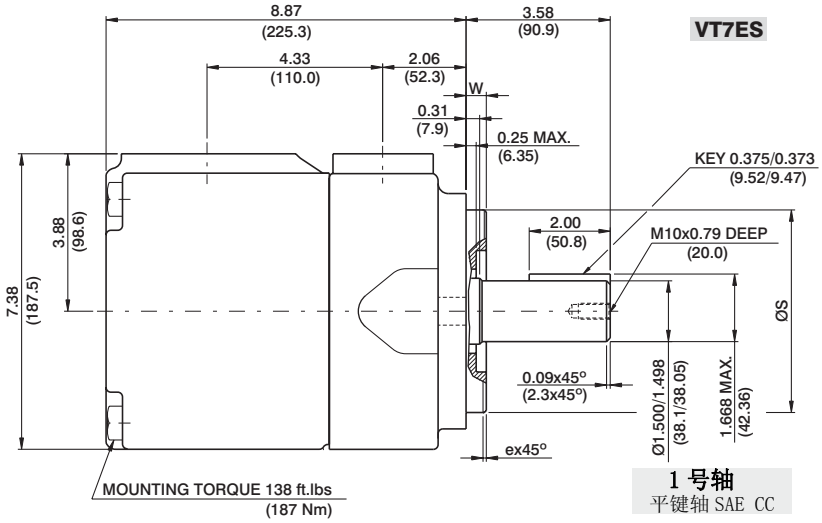

1 号轴
平键轴 SAE CC

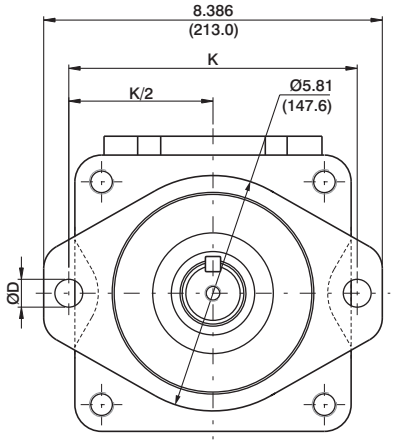

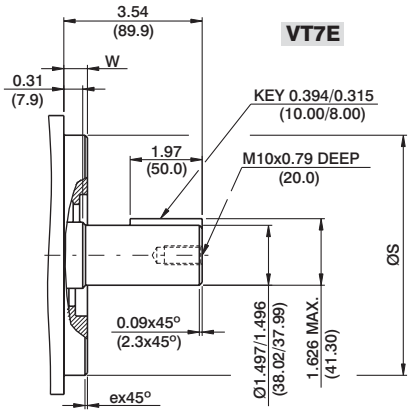

5 号轴
平键轴 ISO R775-G38M

主轴扭矩极限in³/rev×psi(ml/rev×bar)	
轴	Vp x p max.
1	48273 (54555)
2	30638 (34590)
3	54207 (61200)
4	54207 (61200)
5	48273 (54555)

可变法兰安装						
Series	ØS		ex45º	W	K	ØD
	MAX.	Min.				
VT7E	4.921 (124.99)	4.919 (124.94)	0.079 (2.0)	0.374 (9.49)	7.087 (180.0)	0.709 (18.0)
VT7ES	5.00 (127.00)	4.998 (126.94)	0.051 (1.3)	0.50 (12.7)	7.126 (181.0)	0.689 (17.5)

性能参数（24cSt）

Pressure port	Series	Volumetric Displacement Vp		Flow q & n = 1800 rpm						Input power p & n = 1800 rpm					
				p = 0 bar (0 psi)		p = 140 bar (2000 psi)		p = 240 bar (3500 psi)		p = 7 bar (100 psi)		p = 140 bar (2000 psi)		p = 240 bar (3500 psi)	
		in³/rev	cm³/rev	gpm	lpm	gpm	lpm	gpm	lpm	hp	kw	hp	kw	hp	kw
VT7E VT7ES	042	8.07	132.2	62.92	237.8	60.37	228.2	58.52	221.2	8.09	6.03	78.44	58.49	133.80	99.77
	045	8.70	142.5	67.72	255.9	65.17	246.3	63.32	239.3	8.37	6.24	84.04	62.66	143.60	107.08
	050	9.67	158.5	75.38	284.9	72.83	275.3	70.98	268.3	8.82	6.58	92.97	69.32	159.24	118.75
	052	10.00	163.8	78.37	296.2	75.82	286.6	73.97	279.6	8.99	6.70	96.47	71.94	165.36	123.31
	054	10.43	170.9	81.27	307.2	78.72	297.6	76.87	290.6	9.17	6.84	99.75	74.38	177.46	132.33
	057	11.18	183.2	87.12	329.3	84.57	319.7	82.72	312.7	9.51	7.09	106.57	79.47	189.84	141.56
	062	12.00	196.6	93.54	353.6	90.99	343.9	89.14	336.9	9.88	7.37	114.17	85.13	196.34	146.41
	066	13.00	213.0	101.44	383.4	98.89	373.8	97.04	366.8	10.34	7.71	123.38	92.0	212.46	158.43
	072	13.86	227.1	108.00	408.2	105.45	398.6	103.60	391.6	10.72	7.99	131.04	97.71	225.86	166.42
	085	16.40	268.7	127.79	483.0	126.13 1)	476.7 1)	--	--	11.88	8.85	101.66 1)	75.80 1)	--	--

1) 085 = 90 bar (1300 psi) max.int.

* special 3"1/2 (3.5 dia) suction also available - Please contact VELJAN

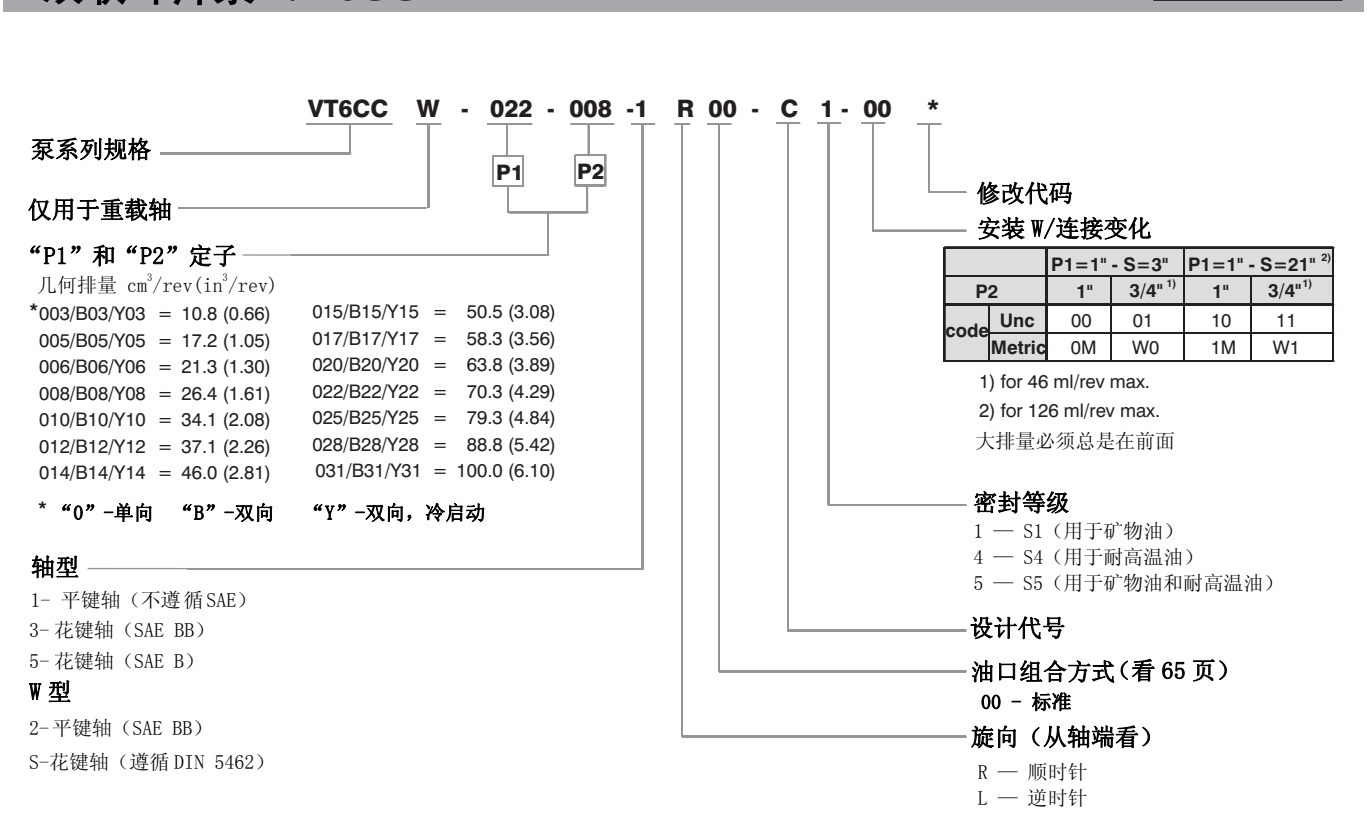

内泄漏（典型）

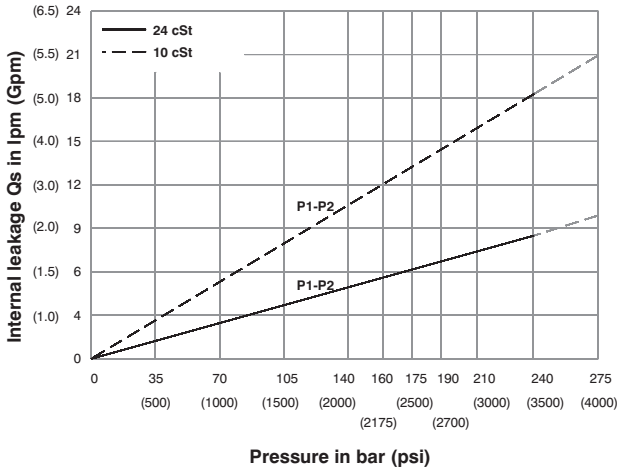

Do not operate pump more than 5 seconds at any speed or viscosity if internal leakage is more than 50% of theoretical flow. Total leakage is the sum of each section loss at its operating conditions.

噪音值（典型）

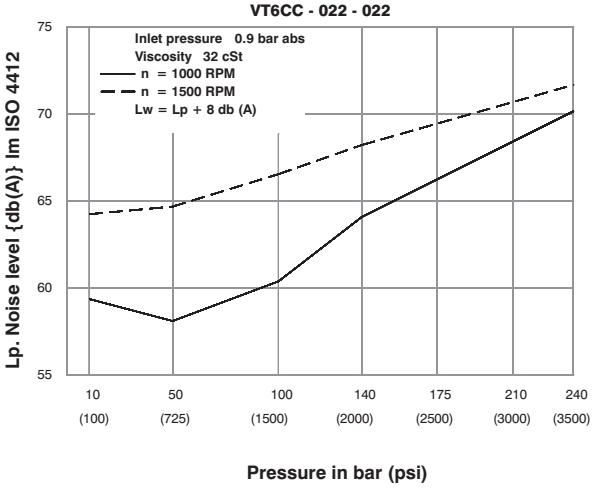

Double pump noise level is given with each section discharging at the pressure noted on the curve.

功率损失（典型）

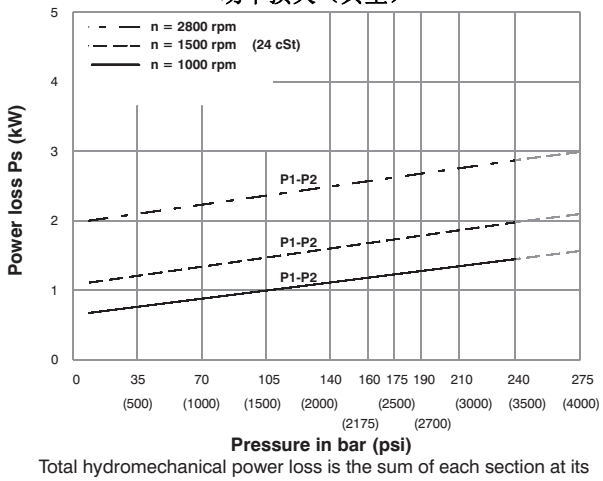

Total hydromechanical power loss is the sum of each section at its operating conditions.

允许径向负载

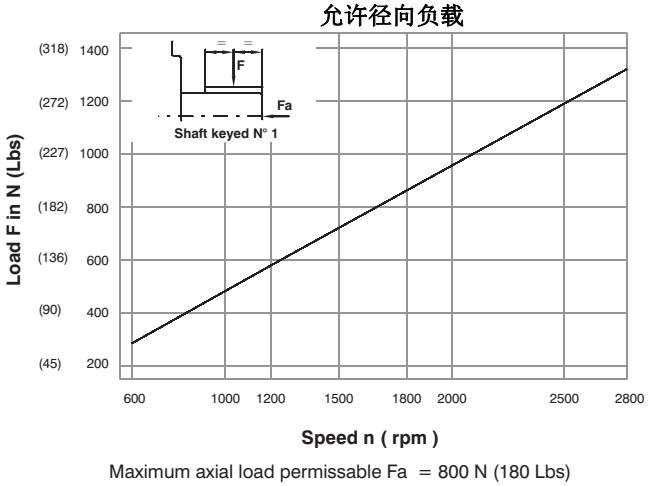

Maximum axial load permissable Fa = 800 N (180 Lbs)

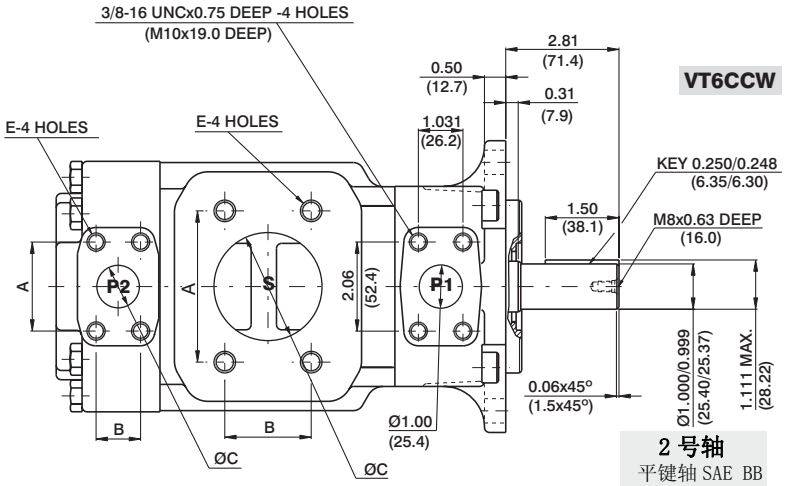

2 号轴
平键轴 SAE BB

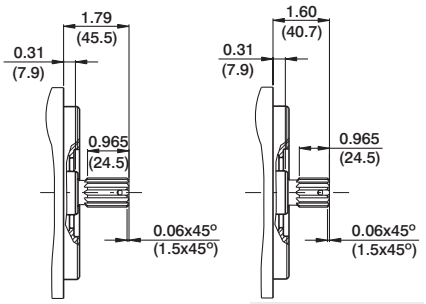

3 号轴
SAE BB 花键轴
等级 1-J498b
16/32dp. 15 齿
30° 压力角
平齿根侧定心配合

5 号轴
SAE B 花键轴
等级 1-J498b
16/24d.p 13 齿
30° 压力角
平齿根侧定心配合

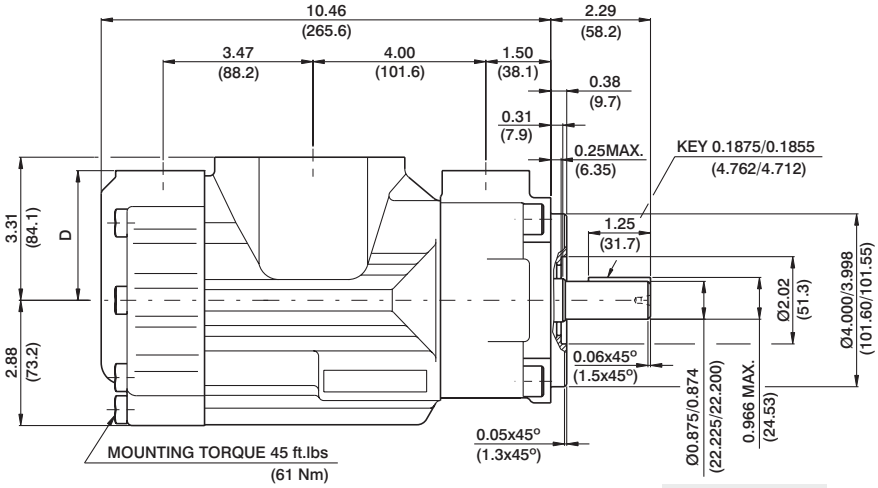

1 号轴
平键轴不遵循 SAE

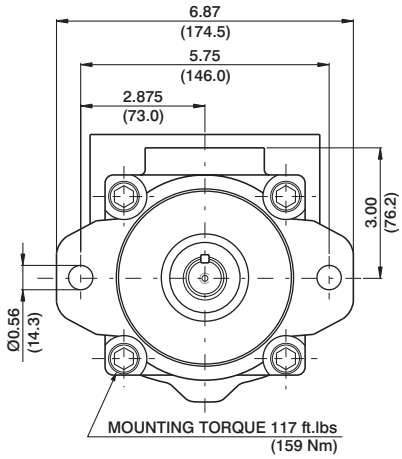

主轴扭矩极限in³/rev×psi(ml/rev×bar)	
轴	Vp x p max. (P1+P2)
1	12666 (14300)
2	18972 (21420)
3	28937 (32670)
5	18246 (20600)

PORT	A	B	C	D	E
S	4.19 (106.4)	2.44 (61.9)	3.00 (76.2)		5/8-11UNCx1.12 DEEP (M16x28.4 DEEP)
S	3.50 (88.9)	2.00 (50.8)	2.50 (63.5)		1/2-13UNCx0.94 DEEP M12x24.0 DEEP
P2	1.874 (47.6)	0.874 (22.2)	0.75 (19.0)	3.00 (76.2)	3/8-16UNCx0.75 DEEP (M10x19.0 DEEP)
P2	2.06 (52.4)	1.03 (26.2)	1.00 (25.4)	2.94 (74.7)	

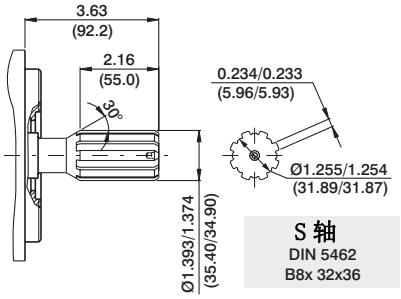

S 轴
DIN 5462
B8x 32x36

性能参数（24cSt）（输入功率仅表示单泵）

Pressure port	Series	Volumetric Displacement Vp		Flow q & n = 1500 rpm						Input power p & n = 1500 rpm					
				p = 0 bar (0 psi)		p = 140 bar (2000 psi)		p = 240 bar (3500 psi)		p = 7 bar (100 psi)		p = 140 bar (2000 psi)		p = 240 bar (3500 psi)	
		In³/rev	cm³/rev	gpm	lpm	gpm	lpm	gpm	lpm	hp	kw	hp	kw	hp	kw
P1 & P2	003	0.66	10.8	4.29	16.2	2.96	11.2	2.04	7.7	1.74	1.3	7.11	5.3	11.22	8.4
	005	1.05	17.2	6.83	25.8	5.50	20.8	4.57	17.3	1.88	1.4	10.06	7.5	16.36	12.2
	006	1.30	21.3	8.44	31.9	7.11	26.9	6.19	23.4	2.01	1.5	11.94	8.9	19.71	14.7
	008	1.61	26.4	10.48	39.6	9.15	34.6	8.22	31.1	2.15	1.6	14.35	10.7	22.93	17.7
	010	2.08	34.1	13.52	51.1	12.19	46.1	11.26	42.6	2.28	1.7	18.64	13.4	29.90	22.3
	012	2.26	37.1	14.71	55.6	13.36	50.6	12.46	47.1	2.28	1.7	19.31	14.4	32.32	24.1
	014	2.81	46.0	18.25	69.0	16.93	64.0	16.00	60.5	2.55	1.9	23.60	17.6	39.56	29.5
	015	3.08	50.5	20.00	75.6	18.73	73.2	19.02	67.5	2.68	2.0	25.61	19.1	42.91	32.0
	017	3.56	58.3	23.12	87.4	21.79	82.4	20.87	78.9	2.82	2.1	29.37	21.9	49.48	36.9
	020	3.89	63.8	25.32	95.7	23.99	90.7	23.07	87.2	2.95	2.2	31.92	23.8	53.91	40.2
	022	4.29	70.3	27.88	105.4	26.56	100.4	25.63	96.9	3.08	2.3	35.00	26.1	59.14	44.1
	025 1)	4.84	79.3	31.46	118.9	30.13	113.9	29.21	110.4	3.35	2.5	39.16	29.2	66.38	49.5
	028 1)	5.42	88.8	35.24	133.2	33.92	128.2	33.28 2)	125.8 2)	3.75	2.8	43.85	32.7	65.04 2)	48.5 2)
	031 1)	6.10	100.0	39.68	150.0	38.35	145.0	37.72 2)	142.6 2)	3.75	2.8	48.95	36.5	72.95 2)	54.4 2)

1) 025-028-031 = 2500 RPM. max. 2) 028-031= 210 bar (3000 psi) max. int.

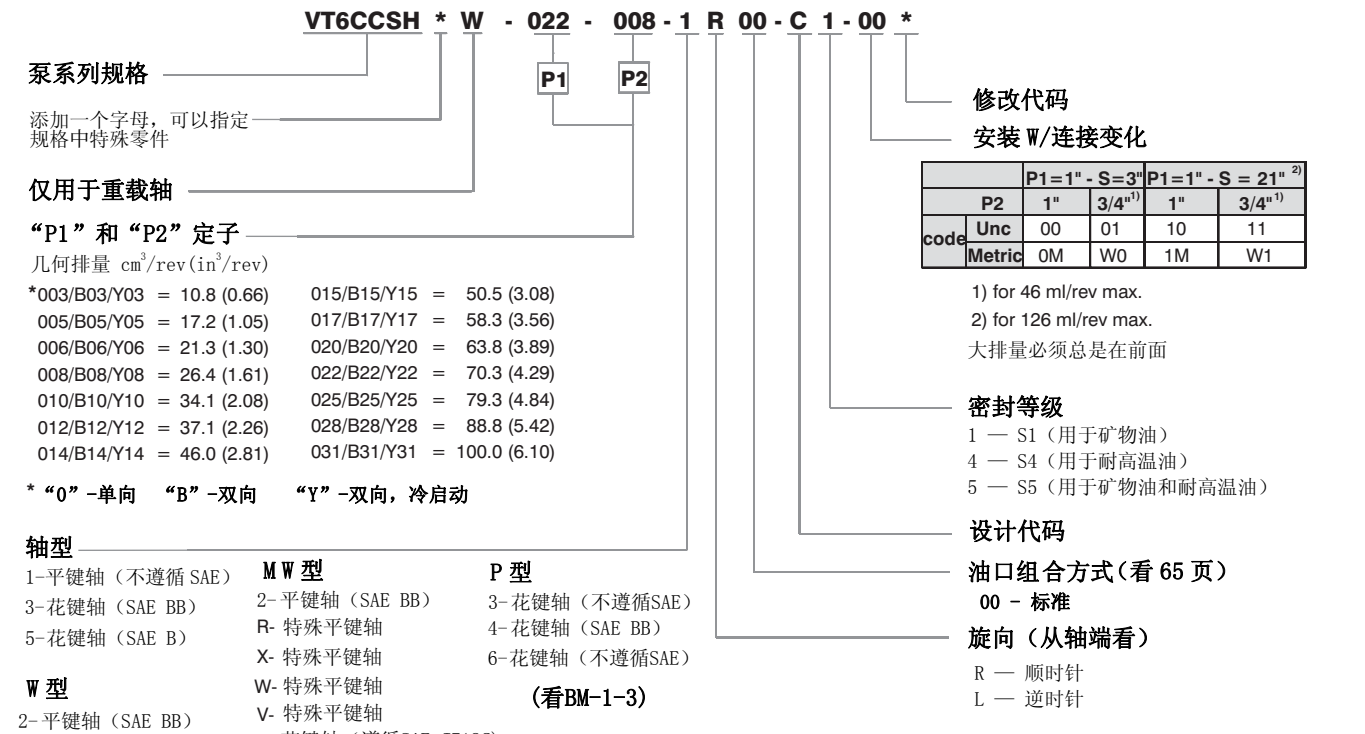

		P1=1" - S=3"		P1=1" - S = 21" 2)	
	P2	1"	3/4"1)	1"	3/4"1)
code	Unc	00	01	10	11
	Metric	0M	W0	1M	W1

1) for 46 ml/rev max.
2) for 126 ml/rev max.
大排量必须总是在前面

内泄漏（典型）

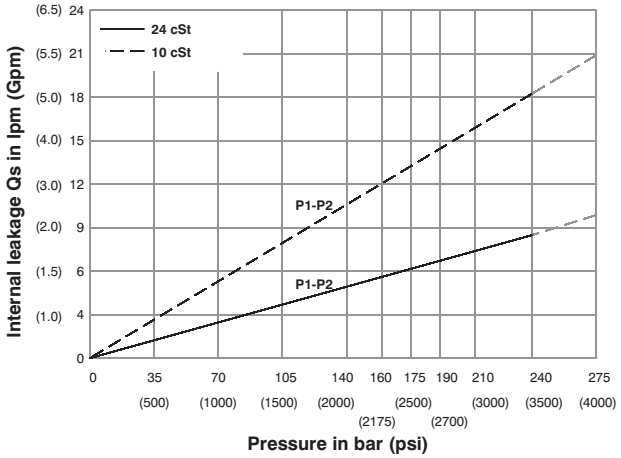

Do not operate pump more than 5 seconds at any speed or viscosity if internal leakage is more than 50% of theoretical flow. Total leakage is the sum of each section loss at its operating conditions.

噪音值（典型）

VT6CCSH - 022-022

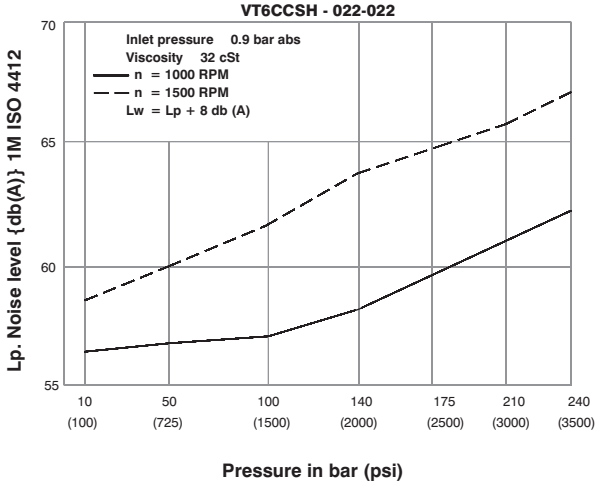

Double pump noise level is given with each section discharging at the pressure noted on the curve.

功率损失（典型）

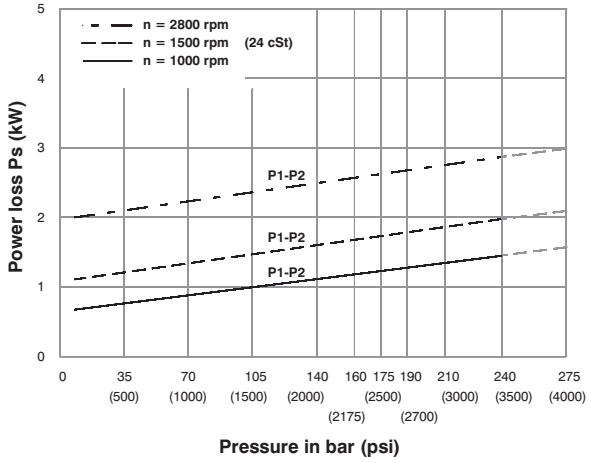

Total hydromechanical power loss is the sum of each section at its operating conditions.

允许径向负载

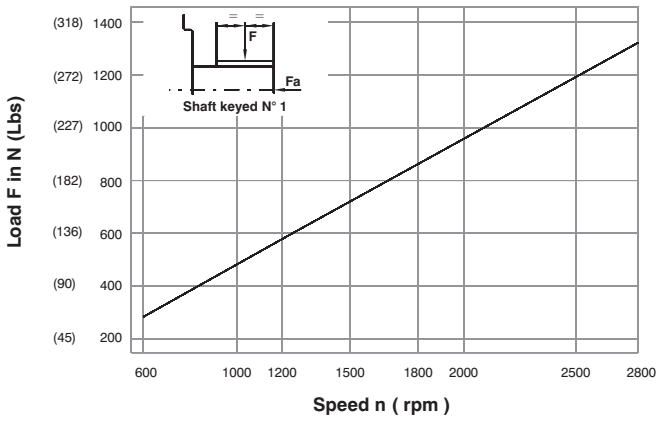

Maximum permissible axial load **Fa** = 800 N (180 Lbs)

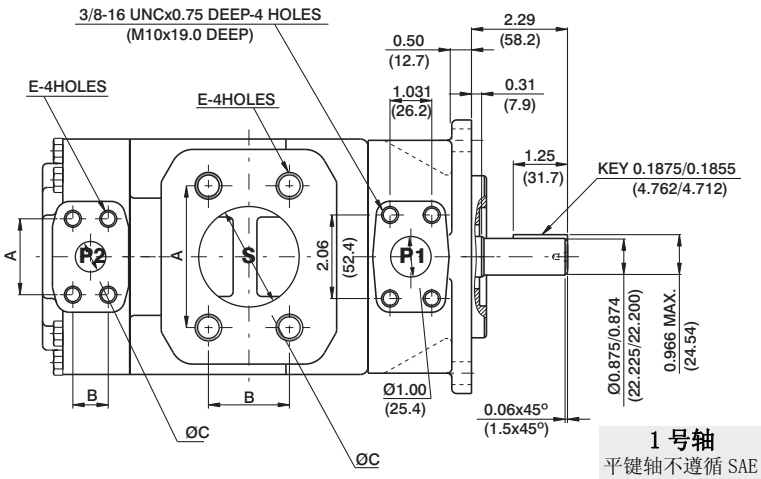

1 号轴
平键轴不遵循 SAE

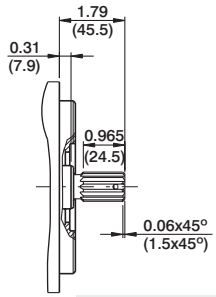

3 号轴
SAE BB 花键轴
等级 1-J498b
16/32dp. 15 齿
30° 压力角
平齿根侧定心配合

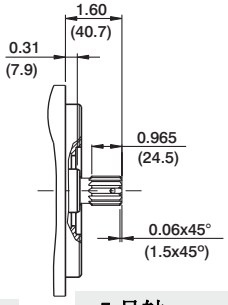

5 号轴
SAE B 花键轴
等级 1-J498b
16/24d.p 13 齿
30° 压力角
平齿根侧定心配合

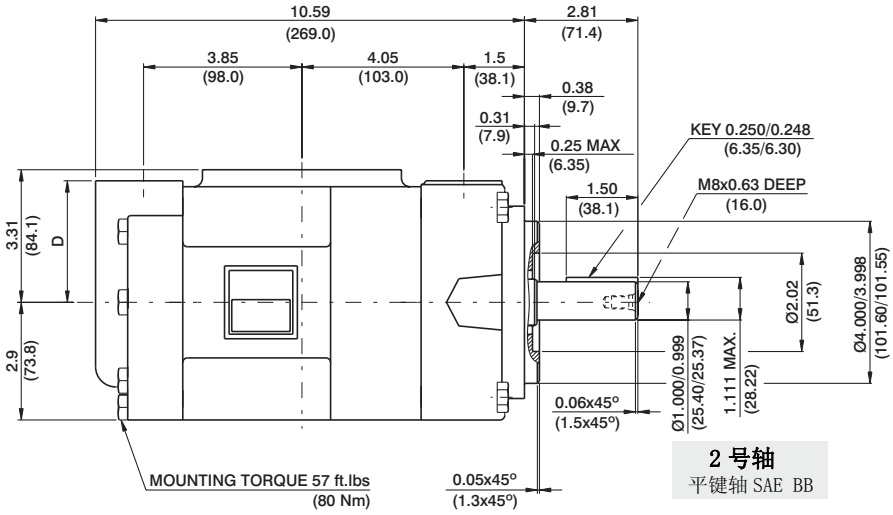

2 号轴
平键轴 SAE BB

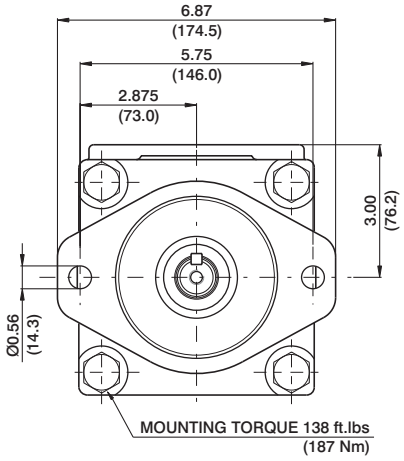

PORT	A	B	C	D	E
S	4.19 (106.4)	2.44 (61.9)	3.00 (76.2)		5/8-11UNCx1.12 DEEP (M16x28.4 DEEP)
S	3.50 (88.9)	2.00 (50.8)	2.50 (63.5)		1/2-13UNCx0.94 DEEP (M12x24.0 DEEP)
P2	1.874 (47.6)	0.874 (22.2)	0.75 (19.0)	3.00 (76.2)	3/8-16UNCx0.75 DEEP (M10x19.0 DEEP)
P2	2.06 (52.4)	1.03 (26.2)	1.00 (25.4)	2.94 (74.7)	

主轴扭矩极限in³/rev×psi(ml/rev×bar)	
轴	Vp x p max. (P1+P2)
1	12666 (14300)
2	18972 (21420)
3	28937 (32670)
5	18246 (20600)

性能参数（24cSt）（输入功率仅表示单泵）

Pressure port	Series	Volumetric Displacement Vp		Flow q & n = 1500 rpm						Input power p & n = 1500 rpm					
				p = 0 bar (0 psi)		p = 140 bar (2000 psi)		p = 240 bar (3500 psi)		p = 7 bar (100 psi)		p = 140 bar (2000 psi)		p = 240 bar (3500 psi)	
		in³/rev	cm³/rev	gpm	lpm	gpm	lpm	gpm	lpm	hp	kw	hp	kw	hp	kw
P1 & P2	003	0.66	10.8	4.29	16.2	2.96	11.2	2.04	7.7	1.74	1.3	7.11	5.3	11.22	8.4
	005	1.05	17.2	6.83	25.8	5.50	20.8	4.57	17.3	1.88	1.4	10.06	7.5	16.36	12.2
	006	1.30	21.3	8.44	31.9	7.11	26.9	6.19	23.4	2.01	1.5	11.94	8.9	19.71	14.7
	008	1.61	26.4	10.48	39.6	9.15	34.6	8.22	31.1	2.15	1.6	14.35	10.7	22.93	17.7
	010	2.08	34.1	13.52	51.1	12.19	46.1	11.26	42.6	2.28	1.7	18.64	13.4	29.90	22.3
	012	2.26	37.1	14.71	55.6	13.36	50.6	12.46	47.1	2.28	1.7	19.31	14.4	32.32	24.1
	014	2.81	46.0	18.25	69.0	16.93	64.0	16.00	60.5	2.55	1.9	23.60	17.6	39.56	29.5
	015	3.08	50.5	20.00	75.6	18.73	73.2	19.02	67.5	2.68	2.0	25.61	19.1	42.91	32.0
	017	3.56	58.3	23.12	87.4	21.79	82.4	20.87	78.9	2.82	2.1	29.37	21.9	49.48	36.9
	020	3.89	63.8	25.32	95.7	23.99	90.7	23.07	87.2	2.95	2.2	31.92	23.8	53.91	40.2
	022	4.29	70.3	27.88	105.4	26.56	100.4	25.63	96.9	3.08	2.3	35.00	26.1	59.14	44.1
	025 1)	4.84	79.3	31.46	118.9	30.13	113.9	29.21	110.4	3.35	2.5	39.16	29.2	66.38	49.5
	028 1)	5.42	88.8	35.24	133.2	33.92	128.2	33.28 2)	125.8 2)	3.75	2.8	43.85	32.7	65.04 2)	48.5 2)
	031 1)	6.10	100.0	39.68	150.0	38.35	145.0	37.72 2)	142.6 2)	3.75	2.8	48.95	36.5	72.95 2)	54.4 2)

1) 025-028-031 = 2500 RPM. max. 2) 028-031= 210 bar (3000 psi) max. int.

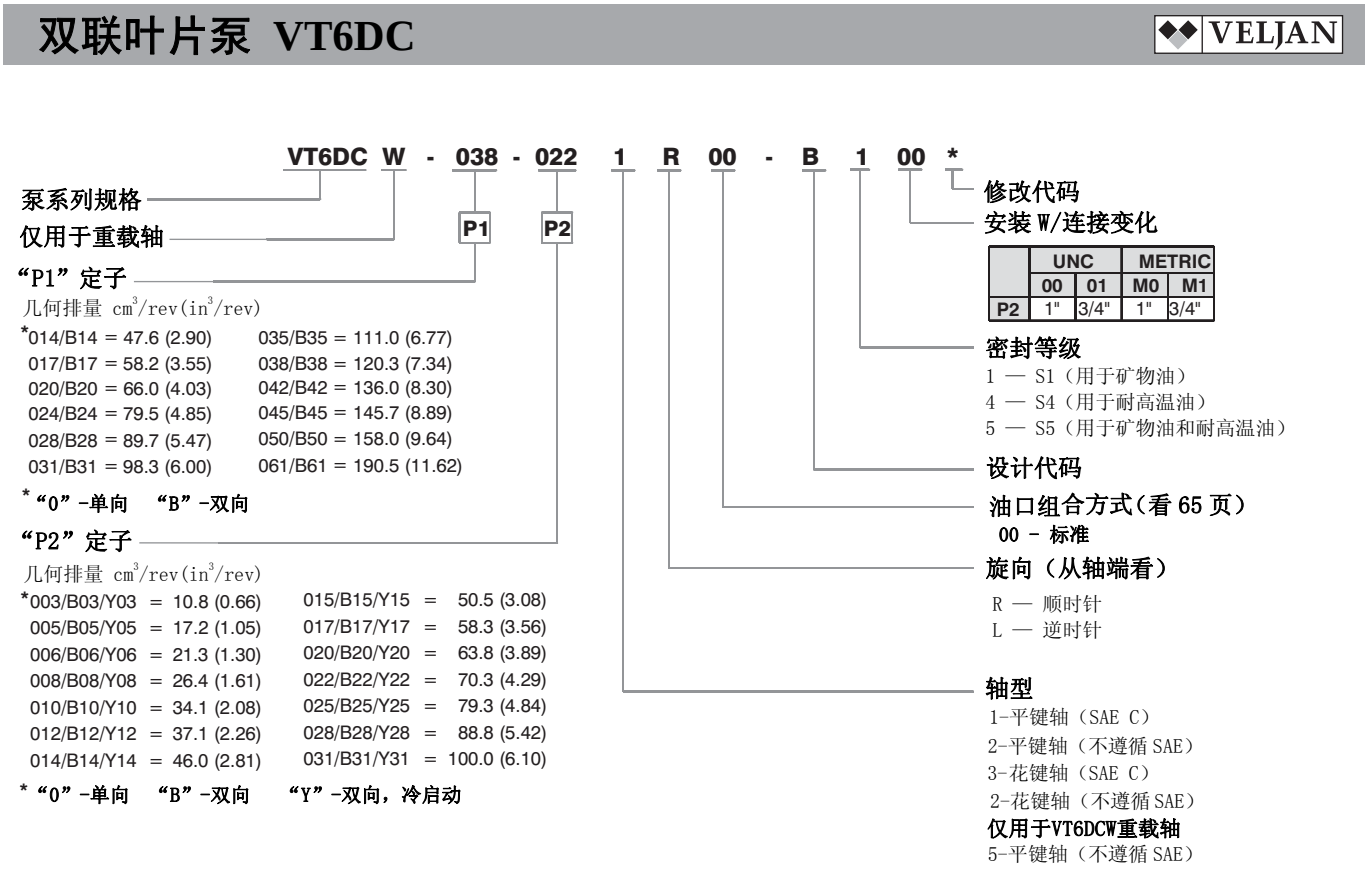

	UNC		METRIC	
	00	01	M0	M1
P2	1"	3/4"	1"	3/4"

内泄漏（典型）

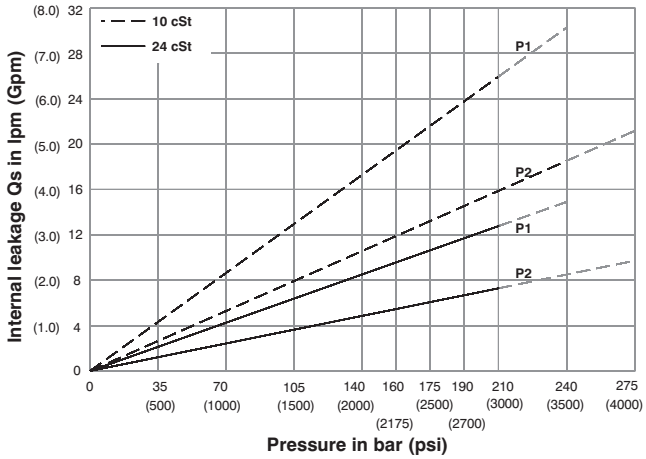

Do not operate pump more than 5 seconds at any speed or viscosity if internal leakage is more than 50% of theoretical flow. Total leakage is the sum of each section loss at its operating conditions.

噪音值（典型）

VT6DC- 038-022

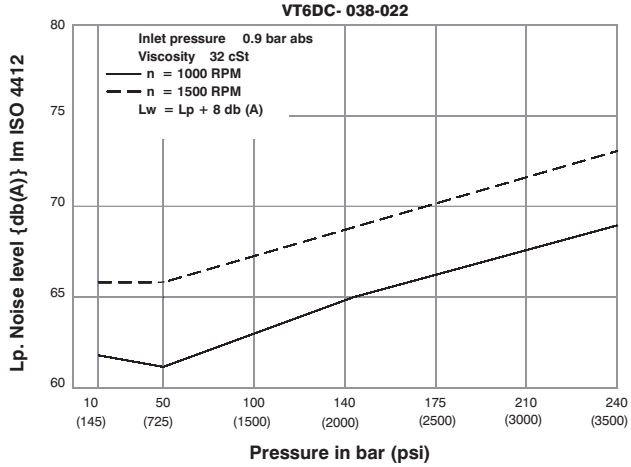

Double pump noise level is given with each section discharging at the pressure noted on the curve.

功率损失（典型）

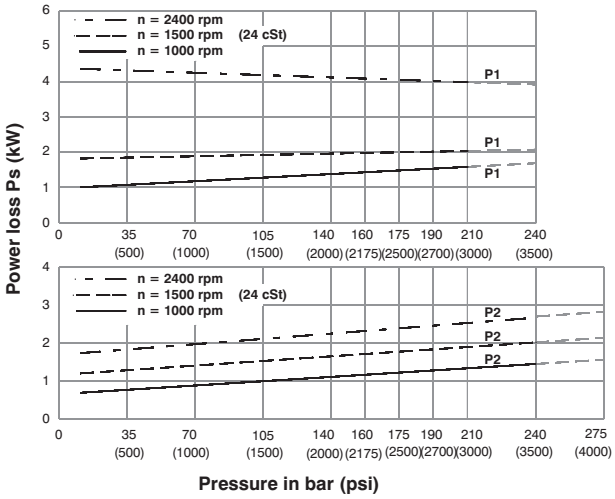

Total hydromechanical power loss is the sum of each section at its operating conditions.

允许径向负载

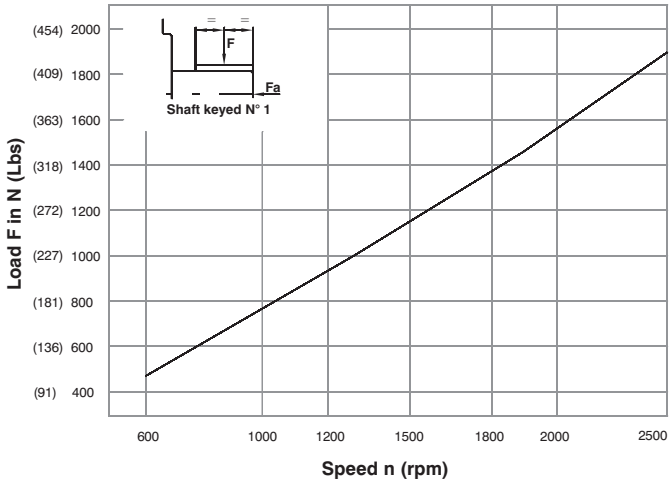

Maximum permissible axial load Fa = 1200 N (270 Lbs)

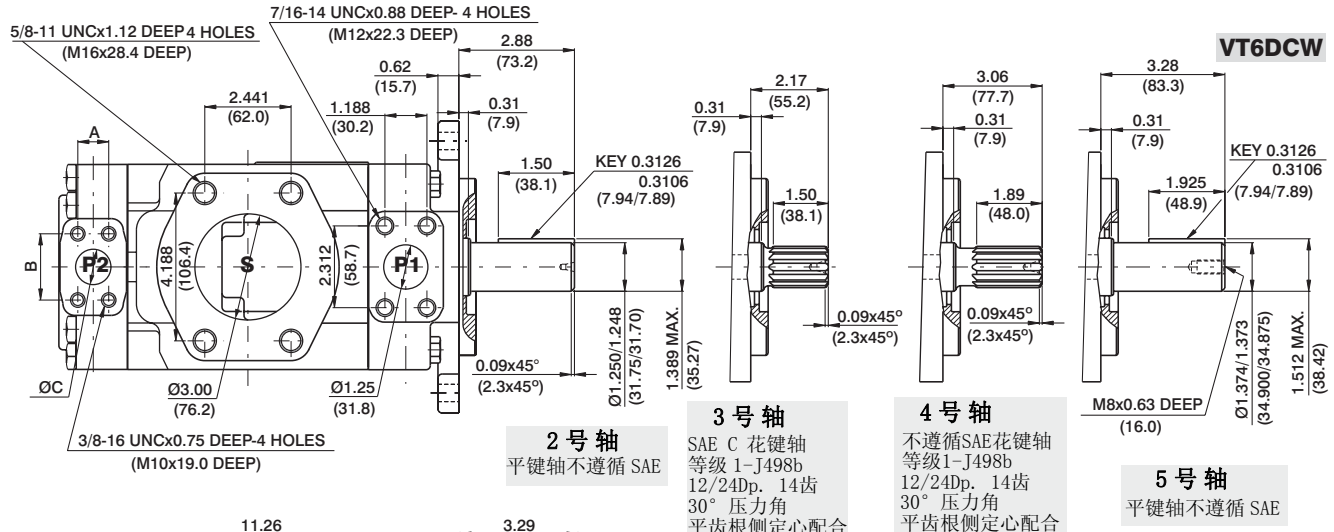

2 号 轴
平键轴不遵循 SAE

3 号 轴
SAE C 花键轴
等级 1-J498b
12/24Dp. 14齿
30° 压力角
平齿根侧定心配合

4 号 轴
不遵循SAE花键轴
等级1-J498b
12/24Dp. 14齿
30° 压力角
平齿根侧定心配合

5 号 轴
平键轴不遵循 SAE

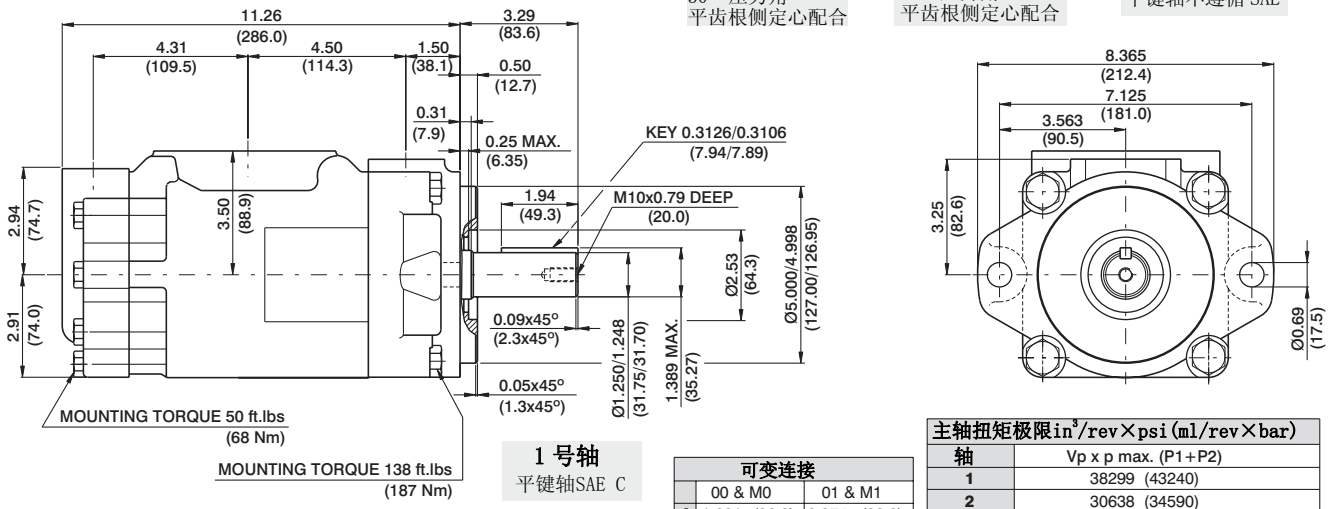

1 号轴
平键轴SAE C

可变连接		
	00 & M0	01 & M1
A	1.031 (26.2)	0.874 (22.2)
B	2.06 (52.4)	1.874 (47.6)
C	1.00 (25.4)	0.75 (19.05)

主轴扭矩极限in³/rev×psi(ml/rev×bar)	
轴	Vp x p max. (P1+P2)
1	38299 (43240)
2	30638 (34590)
3	54207 (61200)
4	54207 (61200)
5	49247 (55600)

性能参数（24cSt）（输入功率仅表示单泵）

Pressure port	Series	Volumetric Displacement Vp		Flow q & n = 1500 rpm						Input power p & n = 1500 rpm					
				p = 0 bar (0 psi)		p = 140 bar (2000 psi)		p = 240 bar (3500 psi)		p = 7 bar (100 psi)		p = 140 bar (2000 psi)		p = 240 bar (3500 psi)	
		in³/rev	cm³/rev	gpm	lpm	gpm	lpm	gpm	lpm	hp	kw	hp	kw	hp	kw
P1	014	2.90	47.6	18.88	71.4	16.42	62.1	14.78	55.9	3.08	2.3	24.81	18.5	41.03	30.6
	017	3.55	58.2	23.1	87.3	20.6	78.0	18.99	71.8	3.35	2.5	29.77	22.2	49.62	37.0
	020	4.00	66.0	26.19	99.0	23.73	89.7	22.08	83.5	3.75	2.8	33.39	24.9	55.92	41.7
	024	4.80	79.5	31.56	119.3	29.10	110.0	27.46	103.8	4.02	3.0	39.69	29.6	66.78	49.8
	028	5.50	89.7	35.58	134.5	33.12	125.2	31.48	119.0	4.29	3.2	44.52	33.2	74.96	55.9
	031	6.00	98.3	39.00	147.5	36.53	138.1	34.89	131.9	4.42	3.3	48.54	36.2	81.80	61.0
	035	6.80	111.0	44.04	166.5	41.58	157.2	39.94	151.0	4.69	3.5	54.58	40.7	92.13	68.7
	038	7.30	120.3	47.72	180.4	45.26	171.1	43.62	164.9	4.96	3.7	58.87	43.9	99.64	74.3
	042 1)	8.30	136.0	53.96	204.0	51.50	194.7	49.86	188.5	5.36	4.0	66.25	49.4	112.24	83.7
	045 1)	8.89	145.7	57.80	218.5	55.34	209.2	53.70	203.0	5.50	4.1	70.81	52.8	120.02	89.5
	050 1)	9.64	158.0	62.69	237.0	60.23	227.7	59.25 2)	224.0 2)	5.90	4.4	76.44	57.0	113.98 2)	85.0 2)
	061 1)	11.62	190.5	76.25	285.7	73.54 3)	278.0 3)	--	--	6.16	4.6	81.26 3)	60.6 3)	--	--
P2	003	0.66	10.8	4.29	16.2	2.96	11.2	2.04	7.7	1.74	1.3	7.11	5.3	11.22	8.4
	005	1.05	17.2	6.83	25.8	5.50	20.8	4.57	17.3	1.88	1.4	10.06	7.5	16.36	12.2
	006	1.30	21.3	8.44	31.9	7.11	26.9	6.19	23.4	2.01	1.5	11.94	8.9	19.71	14.7
	008	1.61	26.4	10.48	39.6	9.15	34.6	8.22	31.1	2.15	1.6	14.35	10.7	22.93	17.7
	010	2.08	34.1	13.52	51.1	12.19	46.1	11.26	42.6	2.28	1.7	18.64	13.4	29.90	22.3
	012	2.26	37.1	14.71	55.6	13.36	50.6	12.46	47.1	2.28	1.7	19.31	14.4	32.32	24.1
	014	2.81	46.0	18.25	69.0	16.93	64.0	16.00	60.5	2.55	1.9	23.60	17.6	39.56	29.5
	015	3.08	50.5	20.00	75.6	18.73	73.2	19.02	67.5	2.68	2.0	25.61	19.1	42.91	32.0
	017	3.56	58.3	23.12	87.4	21.79	82.4	20.87	78.9	2.82	2.1	29.37	21.9	49.48	36.9
	020	3.89	63.8	25.32	95.7	23.99	90.7	23.07	87.2	2.95	2.2	31.92	23.8	53.91	40.2
	022	4.29	70.3	27.88	105.4	26.56	100.4	25.63	96.9	3.08	2.3	35.00	26.1	59.14	44.1
	025	4.84	79.3	31.46	118.9	30.13	113.9	29.21	110.4	3.35	2.5	39.16	29.2	66.38	49.5
	028	5.42	88.8	35.24	133.2	33.92	128.2	33.28 2)	125.8 2)	3.75	2.8	43.85	32.7	65.04 2)	48.5 2)
	031	6.10	100.0	39.68	150.0	38.35	145.0	37.72 2)	142.6 2)	3.75	2.8	48.95	36.5	72.95 2)	54.4 2)

1) 042-045-050-061=2200 RPM max. 2) 028-031- 050=210 bar (3000 psi) max. 3) 061 = 120 bar (1740 psi) max. int, 061 = 80 bar (1160 psi) cont.

VT6DDS - 038 - 028 - 1 R 00 - A 1 - 00 *

泵系列规格
SAE C 6孔安装
法兰遵循 J744c

“P1” 和 “P2” 定子
几何排量 $cm^3/rev(in^3/rev)$

*014/B14 = 47.6 (2.90)	035/B35 = 111.0 (6.77)
017/B17 = 58.2 (3.55)	038/B38 = 120.3 (7.34)
020/B20 = 66.0 (4.03)	042/B42 = 136.0 (8.30)
024/B24 = 79.5 (4.85)	045/B45 = 145.7 (8.89)
028/B28 = 89.7 (5.47)	050/B50 = 158.0 (9.64)
031/B31 = 98.3 (6.00)	061/B61 = 190.5 (11.62)

* “0”-单向 “B”-双向

轴型
1- 平键轴（SAE C）
2- 平键轴（SAE CC）
3- 花键轴（SAE C）
4- 花键轴（SAE BB）
5- 平键轴（不遵循 SAE）

修改代码

安装 W/连接变化
SAE 4孔安装法兰 (J518c)

P1 & P2 = 11"		S=4"
VT6DDS	UNC	METRIC
	00	M0

密封等级
1 — S1（用于矿物油）
4 — S4（用于耐高温油）
5 — S5（用于矿物油和耐高温油）

设计代码

油口组合方式(看 65 页)
00 - 标准

旋向（从轴端看）
R — 顺时针
L — 逆时针

内泄漏（典型）

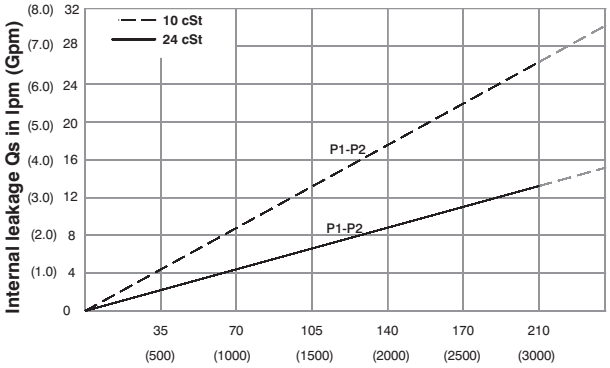

Do not operate pump more than 5 seconds at any speed or viscosity if internal leakage is more than 50% of theoretical flow. Total leakage is the sum of each section loss at its operating conditions.

噪音值（典型）
VT6DDS - 038 - 038

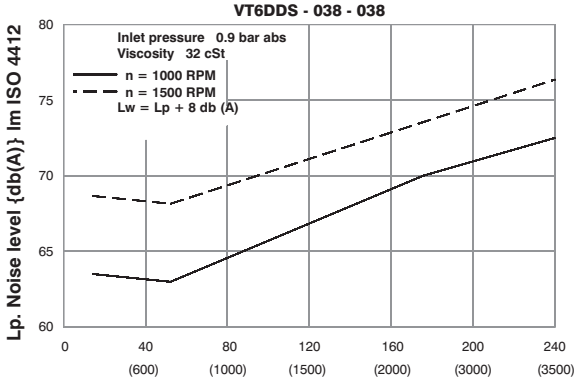

Double pump noise level is given with each section discharging at the pressure noted on the curve.

功率损失（典型）

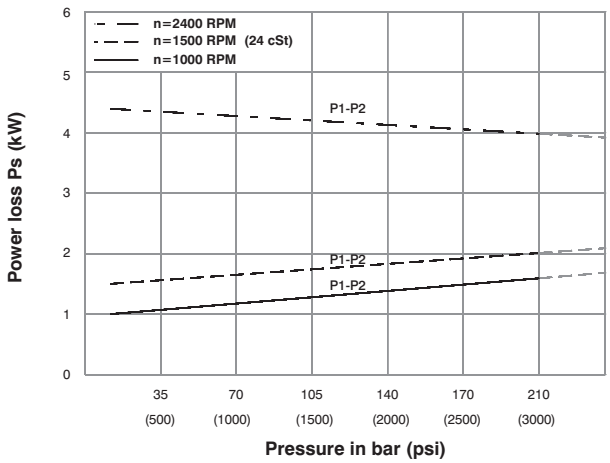

Total hydromechnical power loss is the sum of each section at its operating conditions.

允许径向负载

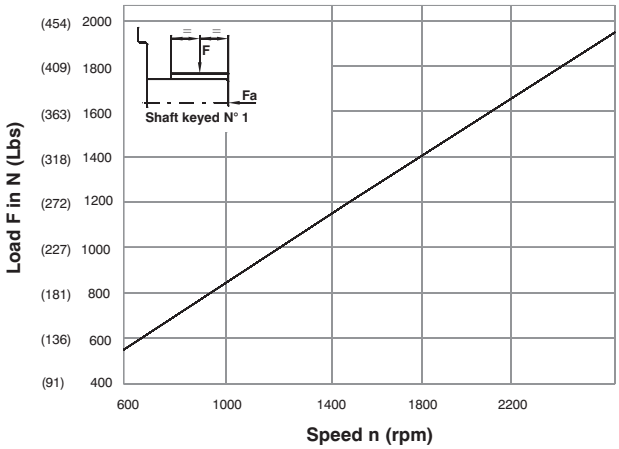

Maximum permissible axial load **Fa** = 1200 N (270 Lbs)

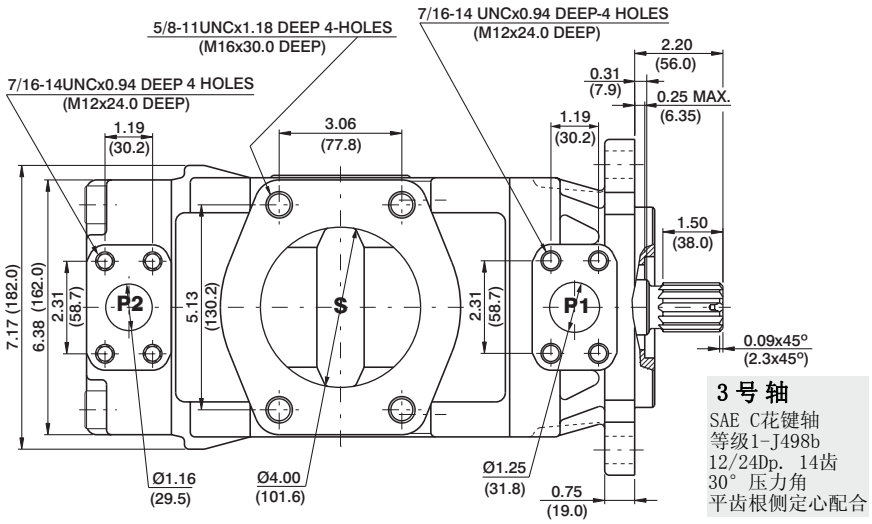

3 号 轴
SAE C花键轴
等级1-J498b
12/24Dp. 14齿
30° 压力角
平齿根侧定心配合

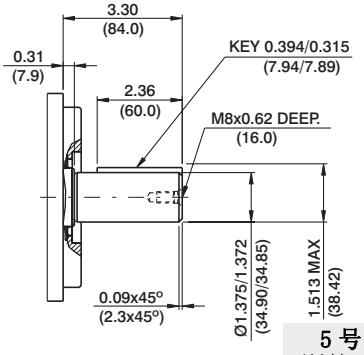

5 号 轴
平键轴不遵循 SAE

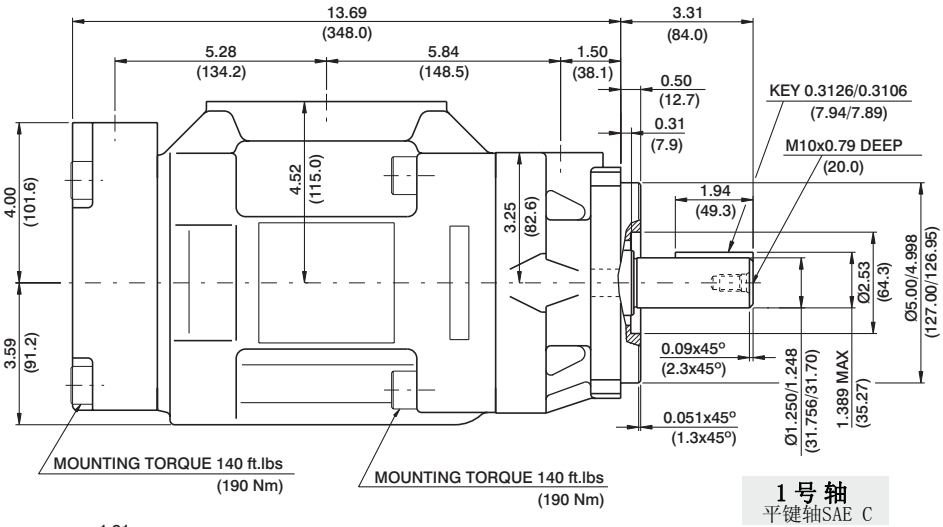

1 号 轴
平键轴SAE C

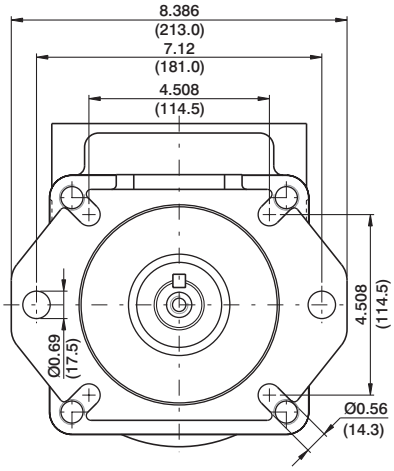

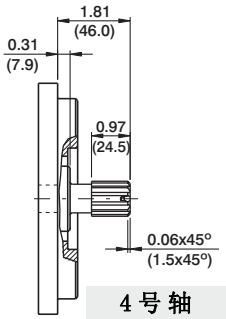

4 号 轴
SAE BB花键轴
等级1-J498b
16/32Dp. 15齿
30° 压力角
平齿根侧定心配合

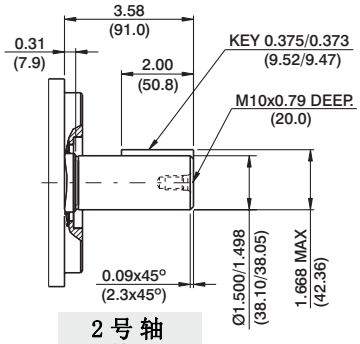

2 号 轴
平键轴SAE CC

主轴扭矩极限in³/rev×psi(ml/rev×bar)	
轴	Vp x p max. (P1+P2)
1	38299 (43240)
3	54152 (61200)
4	31780 (35880)
5	40035 (55600)

性能参数（24cSt）（输入功率仅表示单泵）

Pressure port	Series	Volumetric Displacement Vp		Flow q & n = 1500 rpm						Input power p & n = 1500 rpm					
				p = 0 bar (0 psi)		p = 140 bar (2000 psi)		p = 240 bar (3500 psi)		p = 7 bar (100 psi)		p = 140 bar (2000 psi)		p = 240 bar (3500 psi)	
		in³/rev	cm³/rev	gpm	lpm	gpm	lpm	gpm	lpm	hp	kw	hp	kw	hp	kw
P1 & P2	014	2.90	47.6	18.88	71.4	16.42	62.1	14.78	55.9	3.08	2.3	24.81	18.5	41.03	30.6
	017	3.55	58.2	23.1	87.3	20.6	78.0	18.99	71.8	3.35	2.5	29.77	22.2	49.62	37.0
	020	4.00	66.0	26.19	99.0	23.73	89.7	22.08	83.5	3.75	2.8	33.39	24.9	55.92	41.7
	024	4.80	79.5	31.56	119.3	29.10	110.0	27.46	103.8	4.02	3.0	39.69	29.6	66.78	49.8
	028	5.50	89.7	35.58	134.5	33.12	125.2	31.48	119.0	4.29	3.2	44.52	33.2	74.96	55.9
	031	6.00	98.3	39.00	147.5	36.53	138.1	34.89	131.9	4.42	3.3	48.54	36.2	81.80	61.0
	035	6.80	111.0	44.04	166.5	41.58	157.2	39.94	151.0	4.69	3.5	54.58	40.7	92.13	68.7
	038	7.30	120.3	47.72	180.4	45.26	171.1	43.62	164.9	4.96	3.7	58.87	43.9	99.64	74.3
	042 1)	8.30	136.0	53.96	204.0	51.50	194.7	49.86	188.5	5.36	4.0	66.25	49.4	112.24	83.7
	045 1)	8.89	145.7	57.80	218.5	55.34	209.2	53.70	203.0	5.50	4.1	70.81	52.8	120.02	89.5
	050 1)	9.64	158.0	62.69	237.0	60.23	227.7	59.25 2)	224.0 2)	5.90	4.4	76.44	57.0	113.98 2)	85.0 2)
	061 1)	11.62	190.5	76.25	285.7	73.54 3)	278.0 3)	--	--	6.16	4.6	81.26 3)	60.6 3)	--	--

1) 042-045-050-061=2200 RPM max. 2) 050=210 bar (3000 psi) max. 3) 061 = 120 bar (1740 psi) max. int, 061 = 80 bar (1160 psi) cont.

VT6EC * - 066 - 022 1 R 00 - B 1 -

P1 P2

泵系列规格

Y - 公制油口连接，省略为 UNC

“P1” 定子

几何排量 $cm^3/rev(in^3/rev)$

042 = 132.3 (8.07)　062 = 196.7 (12.00)
045 = 142.4 (8.69)　066 = 213.3 (13.02)
050 = 158.5 (9.67)　072 = 227.1 (13.86)
052 = 164.8 (10.06)　085 = 269.8 (16.46)
057 = 180.7 (11.02)

“P2” 定子

几何排量 $cm^3/rev(in^3/rev)$

*003/B03/Y03 = 10.8 (0.66)　015/B15/Y15 = 50.5 (3.08)
005/B05/Y05 = 17.2 (1.05)　017/B17/Y17 = 58.3 (3.56)
006/B06/Y06 = 21.3 (1.30)　020/B20/Y20 = 63.8 (3.89)
008/B08/Y08 = 26.4 (1.61)　022/B22/Y22 = 70.3 (4.29)
010/B10/Y10 = 34.1 (2.08)　025/B25/Y25 = 79.3 (4.84)
012/B12/Y12 = 37.1 (2.26)　028/B28/Y28 = 88.8 (5.42)
014/B14/Y14 = 46.0 (2.81)　031/B31/Y31 = 100.0 (6.10)

* “0” -单向　“B” -双向　“Y” -双向，冷启动

修改代码

密封等级
1 — S1（用于矿物油）
4 — S4（用于耐高温油）
5 — S5（用于矿物油和耐高温油）

设计代码

油口组合方式（看 65 页）
00 - 标准

旋向（从轴端看）
R — 顺时针
L — 逆时针

轴型
1- 平键轴（SAE CC）
2- 平键轴（不遵循 SAE）
3- 花键轴（SAE C）
4- 花键轴（SAE CC）

内泄漏（典型）

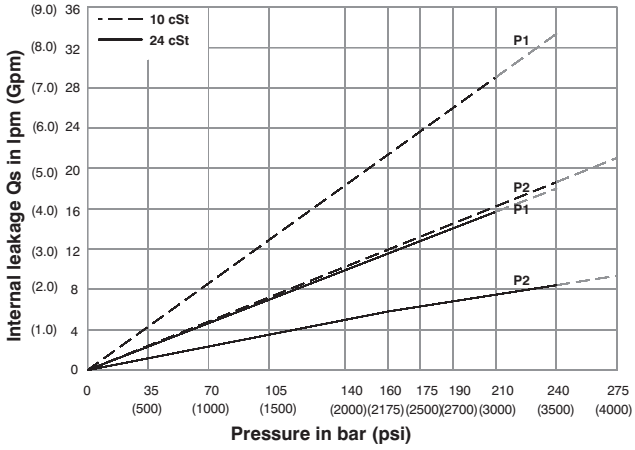

Do not operate pump more than 5 seconds at any speed or viscosity if internal leakage is more than 50% of theoretical flow. Total leakage is the sum of each section loss at its operating conditions.

噪音值（典型）

VT6EC- 050-022

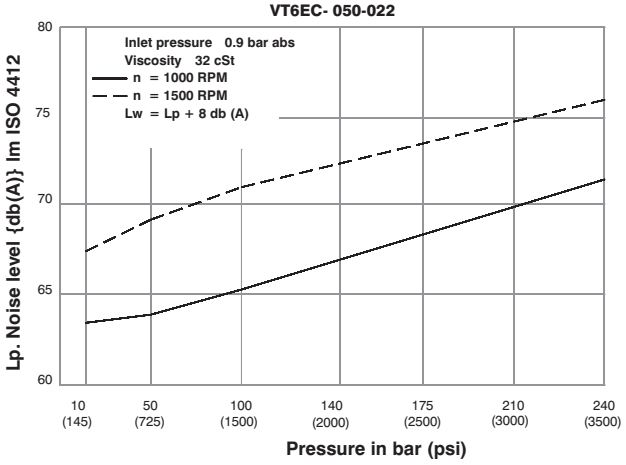

Double pump noise level is given with each section discharging at the pressure noted on the curve.

功率损失（典型）

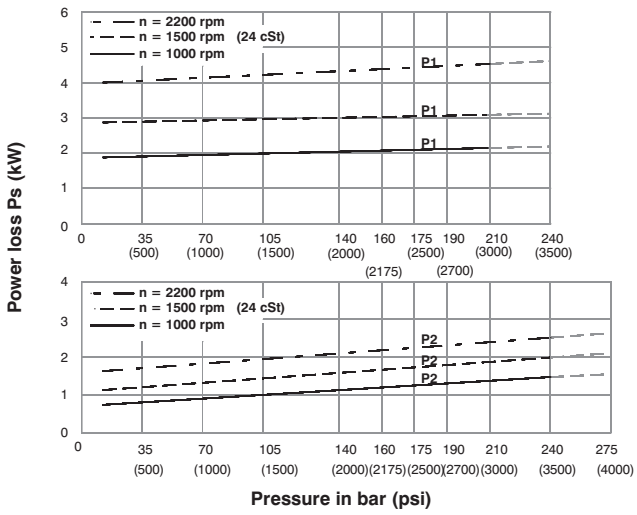

Total hydromechanical power loss is the sum of each section at its operating conditions.

允许径向负载

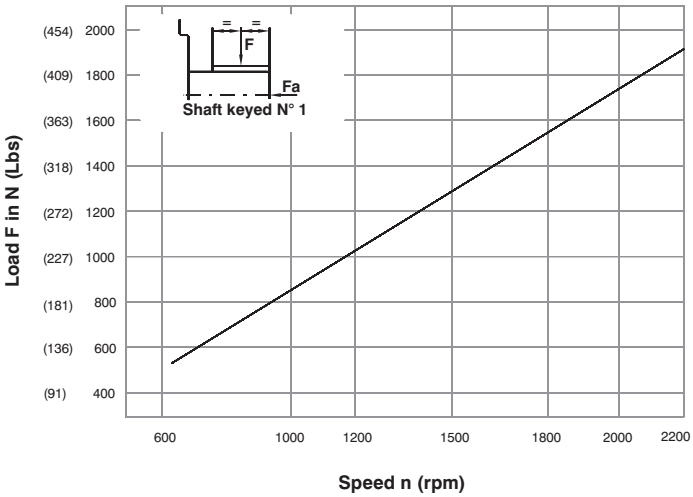

Maximum permissible axial load **Fa** = 2000 N (449 Lbs)

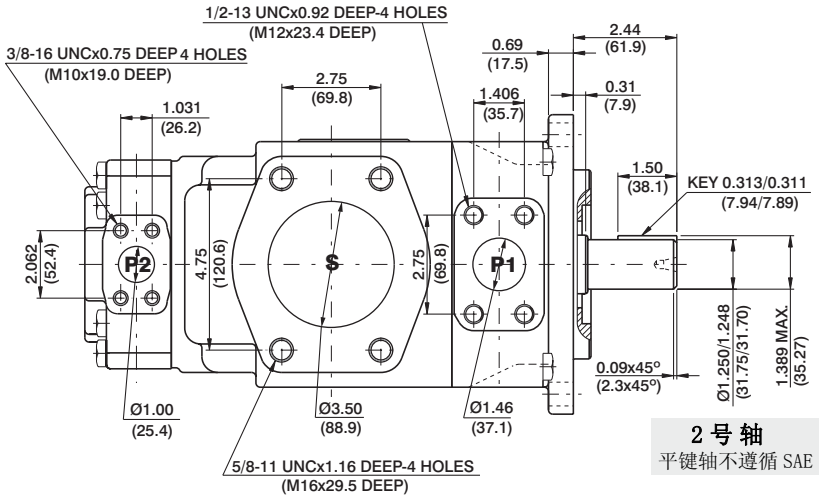

2 号 轴
平键轴不遵循 SAE

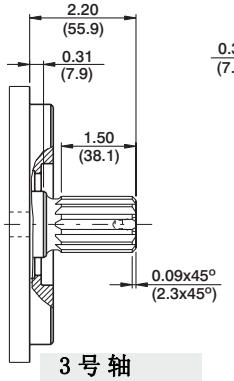

3 号 轴
SAE C花键轴
等级1-J498b
12/24Dp. 14齿
30° 压力角
平齿根侧定心配合

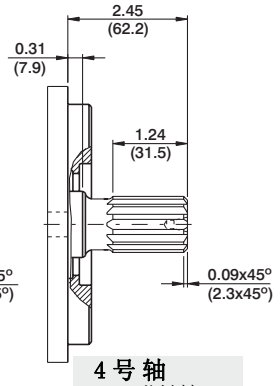

4 号 轴
SAE CC花键轴
等级1-J498b
12/24Dp. 17齿
30° 压力角
平齿根侧定心配合

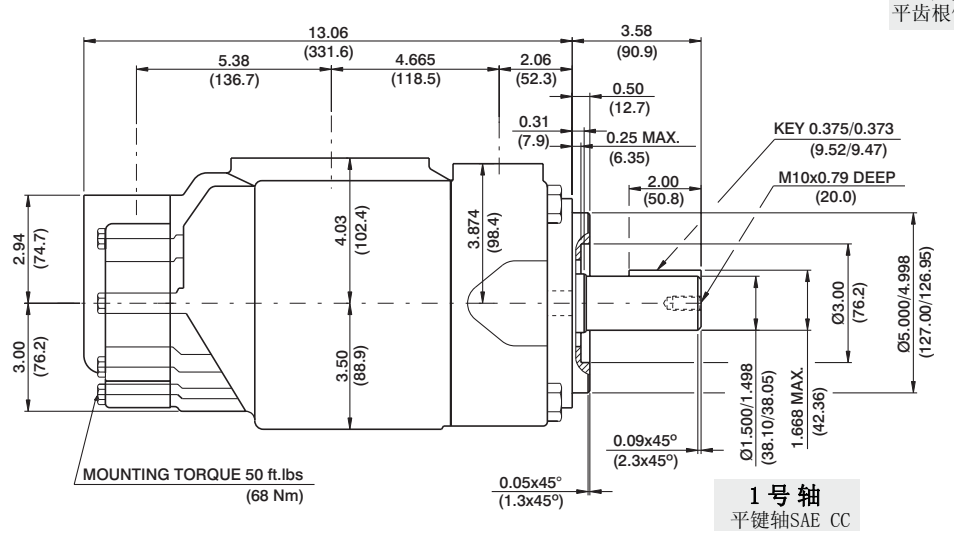

1 号 轴
平键轴SAE CC

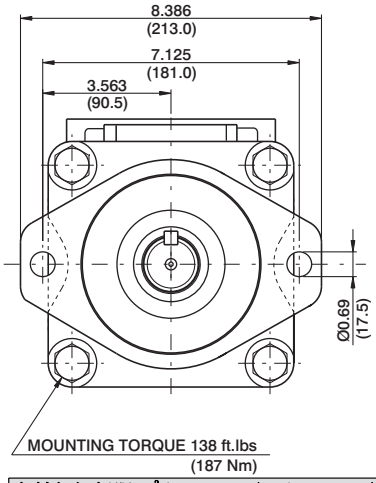

主轴扭矩极限in³/rev×psi(ml/rev×bar)	
轴	Vp x p max. (P1+P2)
1	64044 (72306)
2	30638 (34590)
3	54207 (61200)
4	67582 (76376)

性能参数（24cSt）（输入功率仅表示单泵）

Pressure port	Series	Volumetric Displacement Vp		Flow q & n = 1500 rpm						Input power p & n = 1500 rpm					
				p = 0 bar (0 psi)		p = 140 bar (2000 psi)		p = 240 bar (3500 psi)		p = 7 bar (100 psi)		p = 140 bar (2000 psi)		p = 240 bar (3500 psi)	
		in³/rev	cm³/rev	gpm	lpm	gpm	lpm	gpm	lpm	hp	kw	hp	kw	hp	kw
P1	042	8.07	132.3	52.50	198.5	49.87	188.5	47.96	181.3	6.97	5.2	66.25	49.4	110.77	82.6
	045	8.70	142.4	56.51	213.6	53.86	203.6	51.98	196.5	7.24	5.4	70.94	52.9	118.95	88.7
	050	9.67	158.5	62.88	237.7	60.24	227.7	58.36	220.6	7.64	5.7	78.45	58.5	131.82	98.3
	052	10.00	164.8	65.40	247.2	62.75	237.2	60.87	230.1	7.78	5.8	81.53	60.8	136.92	102.1
	057	11.02	180.7	71.71	271.1	69.07	261.1	67.19	254.0	8.18	6.1	89.04	66.4	143.35	106.9
	062	12.00	196.7	78.04	295.0	75.40	285.0	73.52	277.9	8.58	6.4	96.42	71.9	162.67	121.3
	066	13.00	213.3	84.63	319.9	81.98	309.9	80.11	302.8	8.98	6.7	104.20	77.7	175.94	131.2
	072	13.86	227.1	90.11	340.6	87.46	330.6	85.58	323.5	9.25	6.9	110.77	82.6	187.07	139.5
	085[1]	16.40	269.8	107.00	404.7	105.21[2]	397.7[2]	--	--	9.78	7.3	87.56[2]	65.3[2]	--	--
P2	003	0.66	10.8	4.29	16.2	2.96	11.2	2.04	7.7	1.74	1.3	7.11	5.3	11.22	8.4
	005	1.05	17.2	6.83	25.8	5.50	20.8	4.57	17.3	1.88	1.4	10.06	7.5	16.36	12.2
	006	1.30	21.3	8.44	31.9	7.11	26.9	6.19	23.4	2.01	1.5	11.94	8.9	19.71	14.7
	008	1.61	26.4	10.48	39.6	9.15	34.6	8.22	31.1	2.15	1.6	14.35	10.7	22.93	17.7
	010	2.08	34.1	13.52	51.1	12.19	46.1	11.26	42.6	2.28	1.7	18.64	13.4	29.90	22.3
	012	2.26	37.1	14.71	55.6	13.36	50.6	12.46	47.1	2.28	1.7	19.31	14.4	32.32	24.1
	014	2.81	46.0	18.25	69.0	16.93	64.0	16.00	60.5	2.55	1.9	23.60	17.6	39.56	29.5
	015	3.08	50.5	20.00	75.6	18.73	73.2	19.02	67.5	2.68	2.0	25.61	19.1	42.91	32.0
	017	3.56	58.3	23.12	87.4	21.79	82.4	20.87	78.9	2.82	2.1	29.37	21.9	49.48	36.9
	020	3.89	63.8	25.32	95.7	23.99	90.7	23.07	87.2	2.95	2.2	31.92	23.8	53.91	40.2
	022	4.29	70.3	27.88	105.4	26.56	100.4	25.63	96.9	3.08	2.3	35.00	26.1	59.14	44.1
	025	4.84	79.3	31.46	118.9	30.13	113.9	29.21	110.4	3.35	2.5	39.16	29.2	66.38	49.5
	028	5.42	88.8	35.24	133.2	33.92	128.2	33.28[3]	125.8[3]	3.75	2.8	43.85	32.7	65.04[3]	48.5[3]
	031	6.10	100.0	39.68	150.0	38.35	145.0	37.72[3]	142.6[3]	3.75	2.8	48.95	36.5	72.95[3]	54.4[3]

1) 085 = 2000 RPM max. 2) 085 = 75 bar (1100 psi) cont. 085 = 90 bar (1300 psi) max. int. 3) 028-031= 210 bar (3000 psi) max.

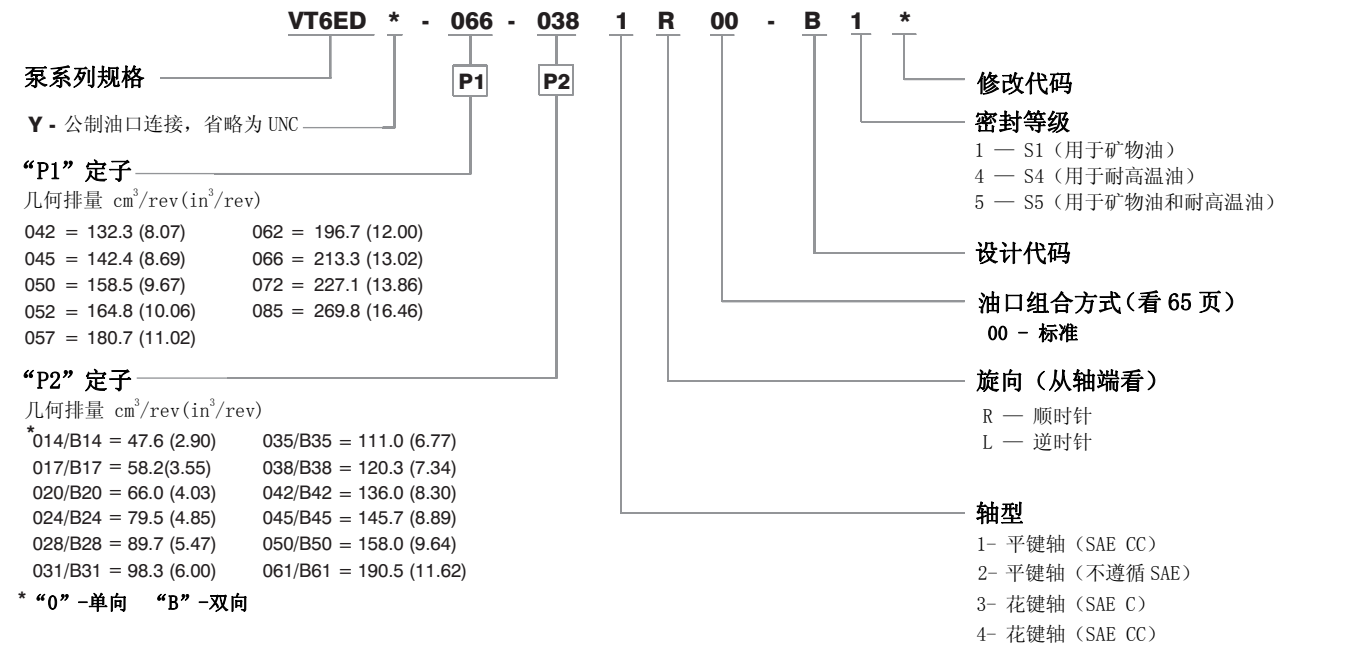

内泄漏（典型）

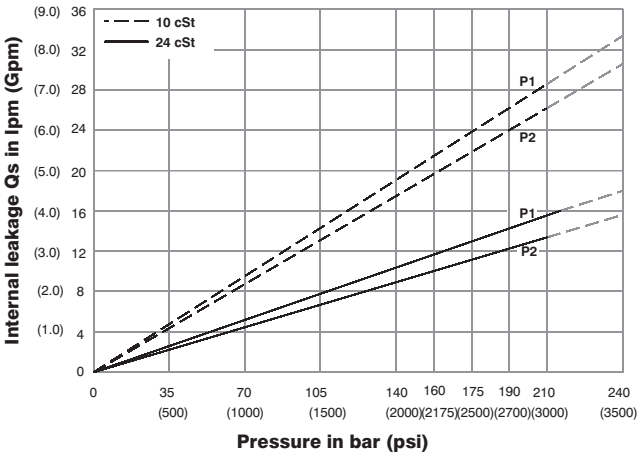

Do not operate pump more than 5 seconds at any speed or viscosity if internal leakage is more than 50% of theoretical flow.

噪音值（典型）

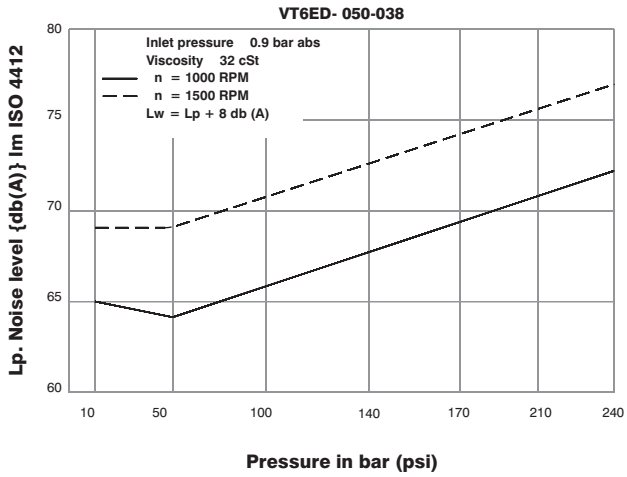

Double pump noise level is given with each section discharging at the pressure noted on the curve.

功率损失（典型）

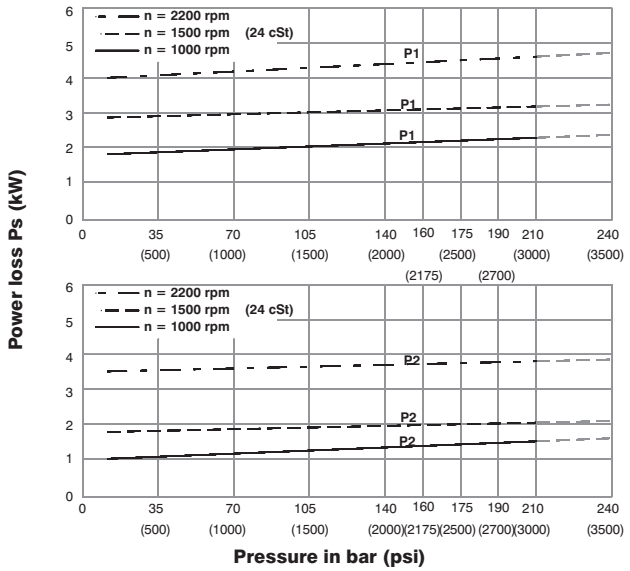

Total hydromechanical power loss is the sum of each section at its operating conditions.

允许径向负载

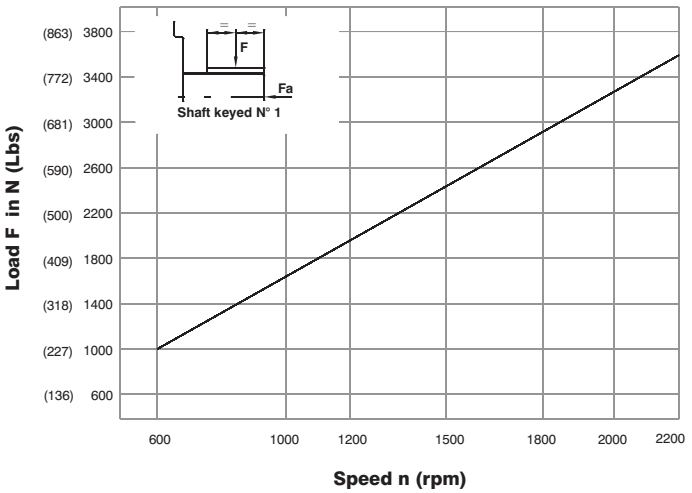

Maximum permissible axial load Fa = 2000 N (449 Lbs)

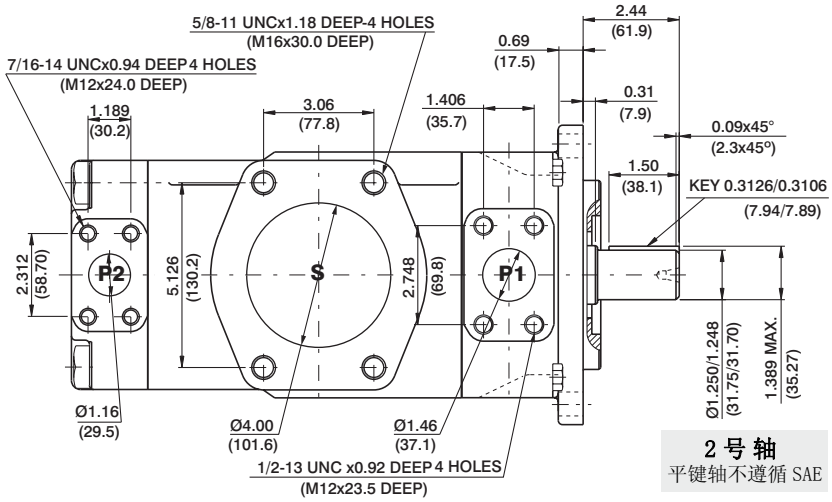

2 号 轴
平键轴不遵循 SAE

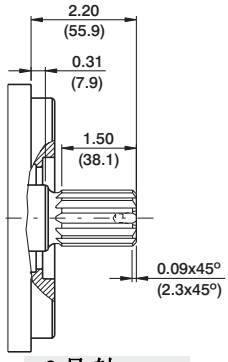

3 号 轴
SAE C花键轴
等级1-J498b
12/24Dp. 14齿
30° 压力角
平齿根侧定心配合

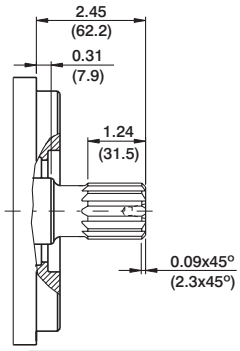

4 号 轴
SAE CC花键轴
等级1-J498b
12/24Dp. 17齿
30° 压力角
平齿根侧定心配合

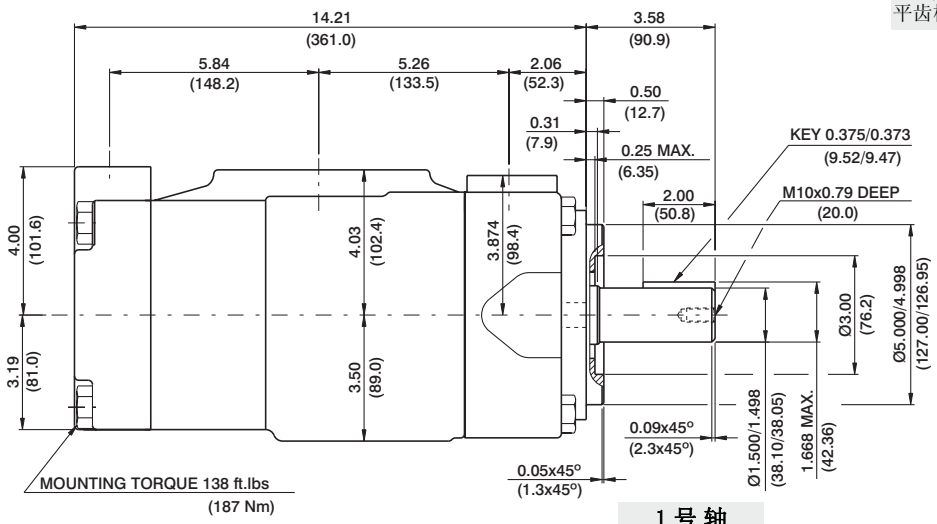

1 号 轴
平键轴SAE CC

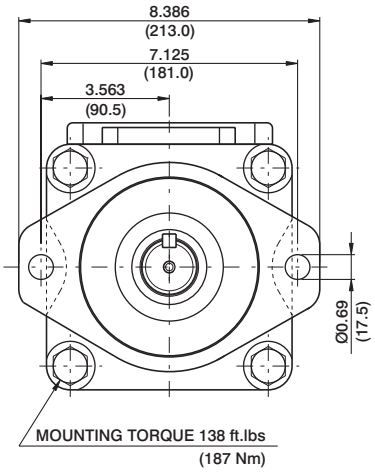

主轴扭矩极限in³/rev×psi(ml/rev×bar)	
轴	Vp x p max. (P1+P2)
1	64044 (72306)
2	30638 (34590)
3	54207 (61200)
4	67582 (76376)

性能参数（24cSt）（输入功率仅表示单泵）

Pressure port	Series	Volumetric Displacement Vp		Flow q & n = 1500 rpm						Input power p & n = 1500 rpm					
				p = 0 bar (0 psi)		p = 140 bar (2000 psi)		p = 240 bar (3500 psi)		p = 7 bar (100 psi)		p = 140 bar (2000 psi)		p = 240 bar (3500 psi)	
		in³/rev	cm³/rev	gpm	lpm	gpm	lpm	gpm	lpm	hp	kw	hp	kw	hp	kw
P1	042	8.07	132.3	52.50	198.5	49.87	188.5	47.96	181.3	6.97	5.2	66.25	49.4	110.77	82.6
	045	8.70	142.4	56.51	213.6	53.86	203.6	51.98	196.5	7.24	5.4	70.94	52.9	118.95	88.7
	050	9.67	158.5	62.88	237.7	60.24	227.7	58.36	220.6	7.64	5.7	78.45	58.5	131.82	98.3
	052	10.00	164.8	65.40	247.2	62.75	237.2	60.87	230.1	7.78	5.8	81.53	60.8	136.92	102.1
	057	11.02	180.7	71.71	271.1	69.07	261.1	67.19	254.0	8.18	6.1	89.04	66.4	143.35	106.9
	062	12.00	196.7	78.04	295.0	75.40	285.0	73.52	277.9	8.58	6.4	96.42	71.9	162.67	121.3
	066	13.00	213.3	84.63	319.9	81.98	309.9	80.11	302.8	8.98	6.7	104.20	77.7	175.94	131.2
	072	13.86	227.1	90.11	340.6	87.46	330.6	85.58	323.5	9.25	6.9	110.77	82.6	187.07	139.5
	085[1]	16.40	269.8	107.00	404.7	105.21[2]	397.7[2]	--	--	9.78	7.3	87.56[2]	65.3[2]	--	--
P2	014	2.90	47.6	18.88	71.4	16.42	62.1	14.78	55.9	3.08	2.3	24.81	18.5	41.03	30.6
	017	3.55	58.2	23.1	87.3	20.6	78.0	18.99	71.8	3.35	2.5	29.77	22.2	49.62	37.0
	020	4.00	66.0	26.19	99.0	23.73	89.7	22.08	83.5	3.75	2.8	33.39	24.9	55.92	41.7
	024	4.80	79.5	31.56	119.3	29.10	110.0	27.46	103.8	4.02	3.0	39.69	29.6	66.78	49.8
	028	5.50	89.7	35.58	134.5	33.12	125.2	31.48	119.0	4.29	3.2	44.52	33.2	74.96	55.9
	031	6.00	98.3	39.00	147.5	36.53	138.1	34.89	131.9	4.42	3.3	48.54	36.2	81.80	61.0
	035	6.80	111.0	44.04	166.5	41.58	157.2	39.94	151.0	4.69	3.5	54.58	40.7	92.13	68.7
	038	7.30	120.3	47.72	180.4	45.26	171.1	43.62	164.9	4.96	3.7	58.87	43.9	99.64	74.3
	042	8.30	136.0	53.96	204.0	51.50	194.7	49.86	188.5	5.36	4.0	66.25	49.4	112.24	83.7
	045	8.89	145.7	57.80	218.5	55.34	209.2	53.70	203.0	5.50	4.1	70.81	52.8	120.02	89.5
	050	9.64	158.0	62.69	237.0	60.23	227.7	59.25[3]	224.0[3]	5.90	4.4	76.44	57.0	113.98[3]	85.0[3]
	061	11.62	190.5	76.25	285.7	73.54[4]	278.0[4]	--	--	6.16	4.6	81.26[4]	60.6[4]	--	--

1) 085 = 2000 RPM max. 2) 085 = 75 bar (1100 psi) cont. 085 = 90 bar (1300 psi) max. int. 3) 050=210 bar (3000 psi) max.
4) 061 = 120 bar (1740 psi) max. int, 061 = 80 bar (1160 psi) cont.

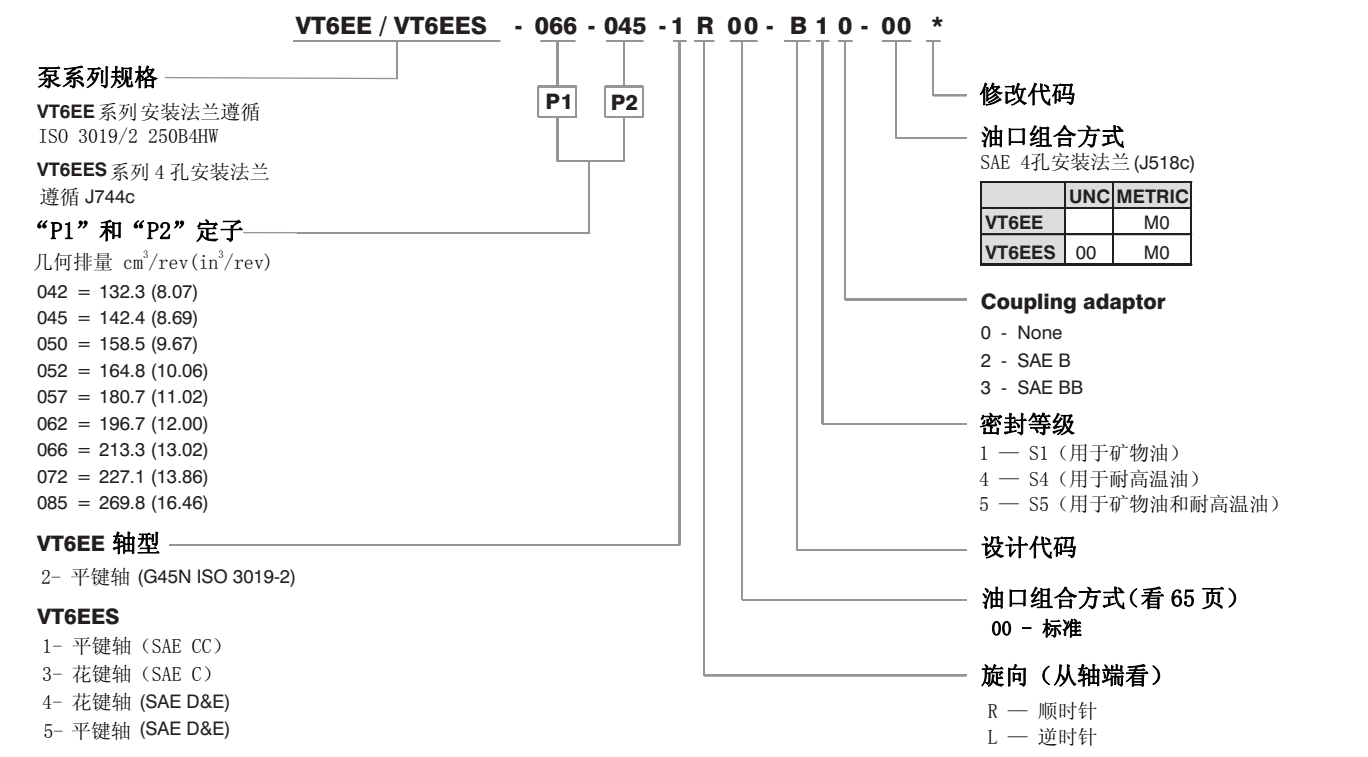

内泄漏（典型）

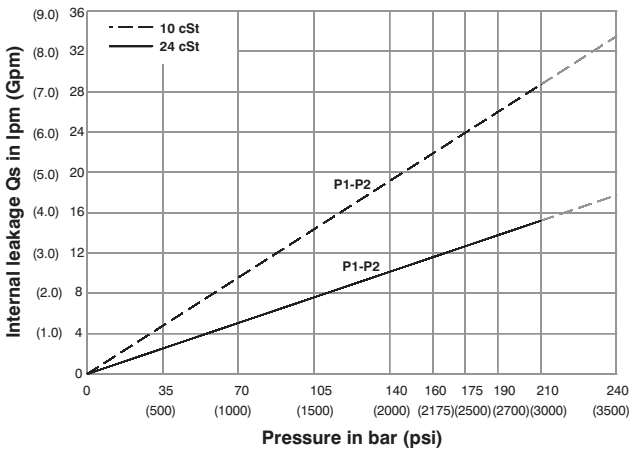

Do not operate pump more than 5 seconds at any speed or viscosity if internal leakage is more than 50% of theoretical flow. Total leakage is the sum of each section loss at its operating conditions.

噪音值（典型）

VT6EE - 050 - 050

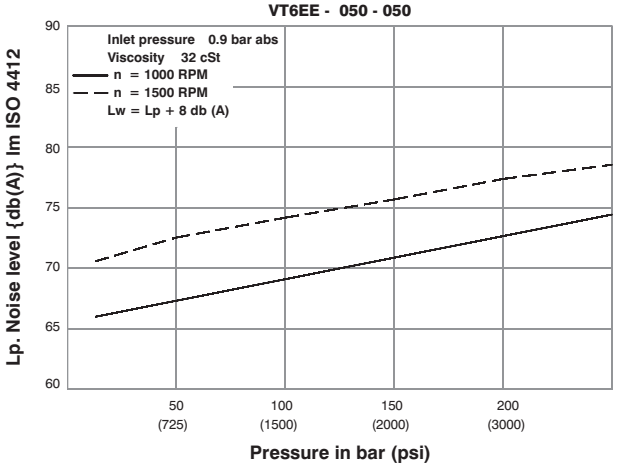

Double pump noise level is given with each section discharging at the pressure noted on the curve.

功率损失（典型）

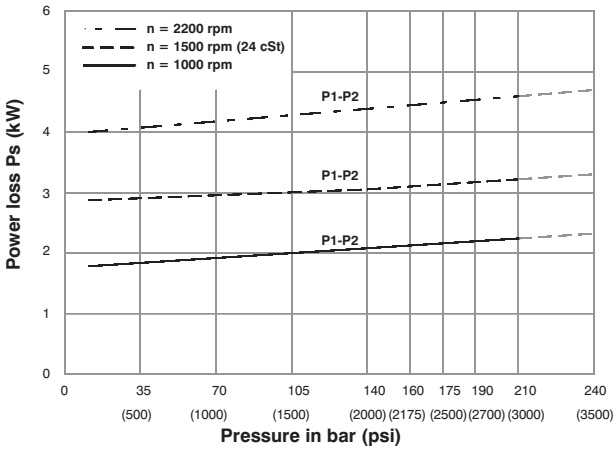

Total hydromechanical power loss is the sum of each section at its operating conditions.

允许径向负载

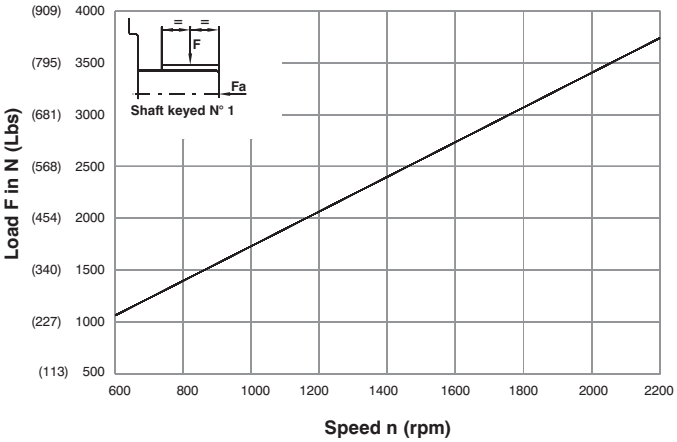

Maximum permissible axial load **Fa** = 2000 N (449 Lbs)

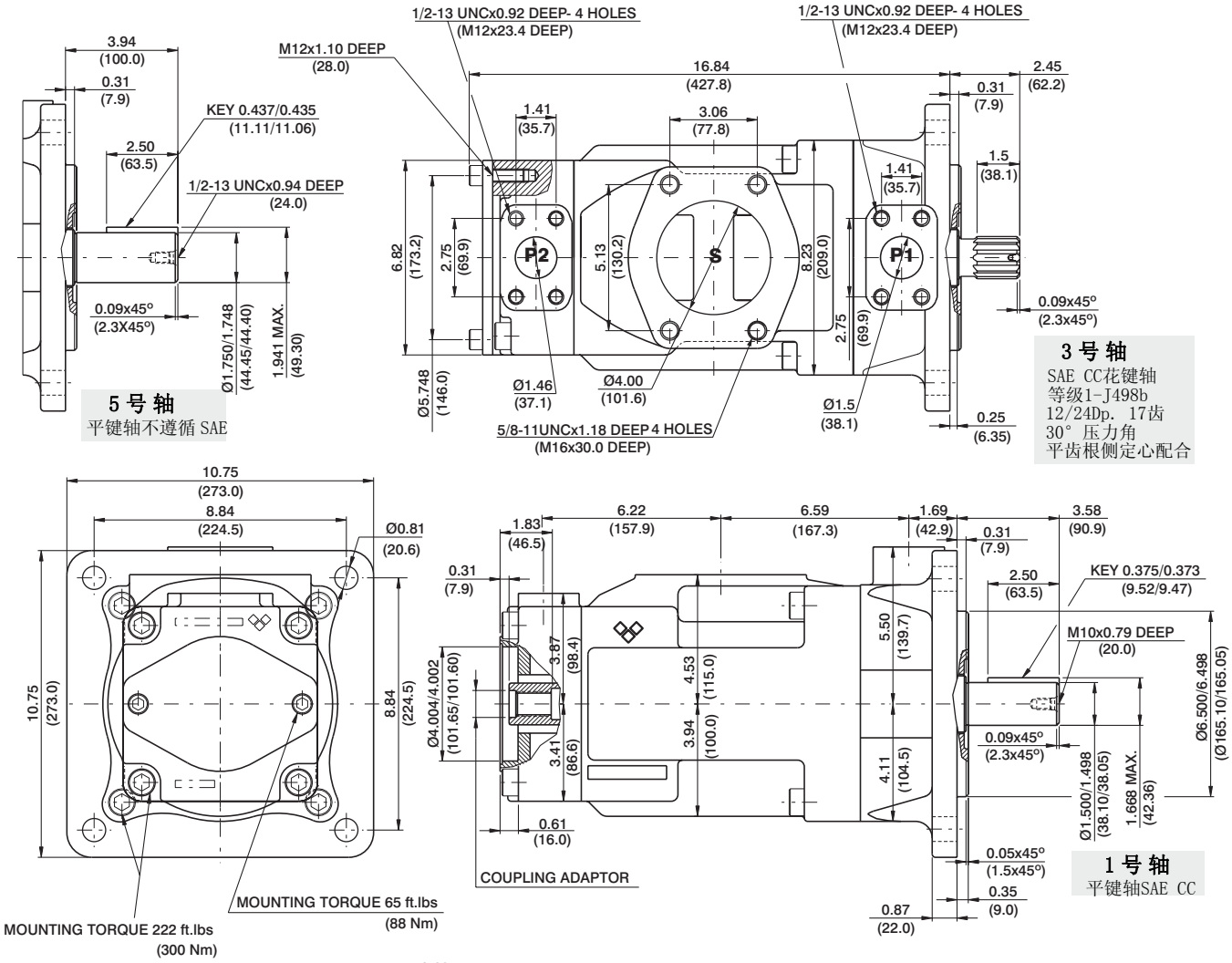

主轴扭矩极限in³/rev×psi(ml/rev×bar)			
轴	Vi x p Max.	Copling	Vi x p Max.
1	80053 (90380)	SAE-B	18246 (20600)
2	101506 (114600)	SAE-BB	28937 (32670)
3	112312 (126800)		
4	112312 (126800)		
5	104818 (110840)		

Code	连轴器
0	Without coupling
2	SAE B -13 teeth -pitch 16/32 Major dia (min) 0.875 (22.225) Minor dia (min.) 0.753 (19.126)
3	SAE BB -15 teeth -pitch 16/32 Major dia (min) 1.00 (25.4) Minor dia (min.) 0.877 (22.275)

性能参数（24cSt）（输入功率仅表示单泵）

Pressure port	Series	Volumetric Displacement Vp		Flow q & n = 1500 rpm						Input power p & n = 1500 rpm					
				p = 0 bar (0 psi)		p = 140 bar (2000 psi)		p = 240 bar (3500 psi)		p = 7 bar (100 psi)		p = 140 bar (2000 psi)		p = 240 bar (3500 psi)	
		in³/rev	cm³/rev	gpm	lpm	gpm	lpm	gpm	lpm	hp	kw	hp	kw	hp	kw
P1 & P2	042	8.07	132.3	52.50	198.5	49.87	188.5	47.96	181.3	6.97	5.2	66.25	49.4	110.77	82.6
	045	8.70	142.4	56.51	213.6	53.86	203.6	51.98	196.5	7.24	5.4	70.94	52.9	118.95	88.7
	050	9.67	158.5	62.88	237.7	60.24	227.7	58.36	220.6	7.64	5.7	78.45	58.5	131.82	98.3
	052	10.00	164.8	65.40	247.2	62.75	237.2	60.87	230.1	7.78	5.8	81.53	60.8	136.92	102.1
	057	11.02	180.7	71.71	271.1	69.07	261.1	67.19	254.0	8.18	6.1	89.04	66.4	143.35	106.9
	062	12.00	196.7	78.04	295.0	75.40	285.0	73.52	277.9	8.58	6.4	96.42	71.9	162.67	121.3
	066	13.00	213.3	84.63	319.9	81.98	309.9	80.11	302.8	8.98	6.7	104.20	77.7	175.94	131.2
	072	13.86	227.1	90.11	340.6	87.46	330.6	85.58	323.5	9.25	6.9	110.77	82.6	187.07	139.5
	085 1)	16.40	269.8	107.00	404.7	105.21 2)	397.7 2)	--	--	9.78	7.3	87.56 2)	65.3 2)	--	--

1) 085 = 2000 RPM max. 2) 085 = 75 bar (1100 psi) cont. 085 = 90 bar (1300 psi) max. int.

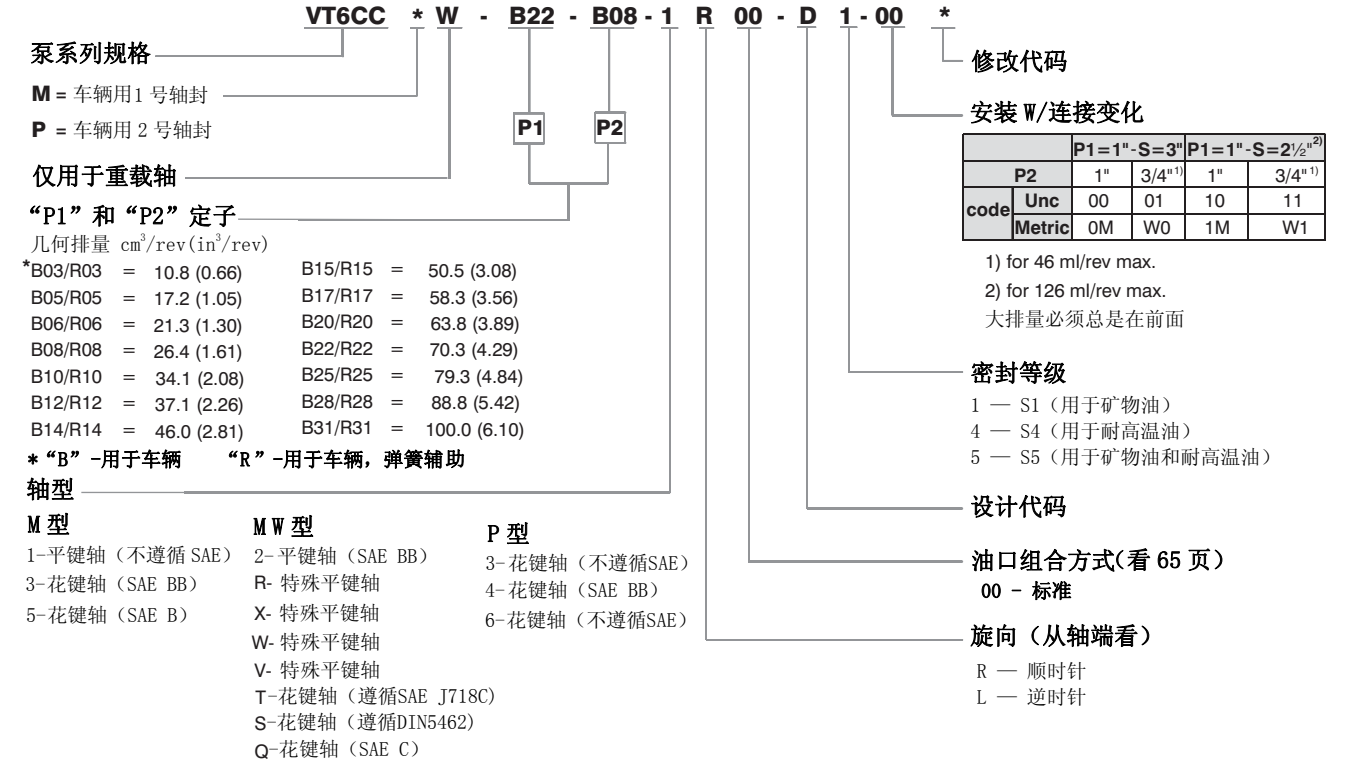

内泄漏（典型）

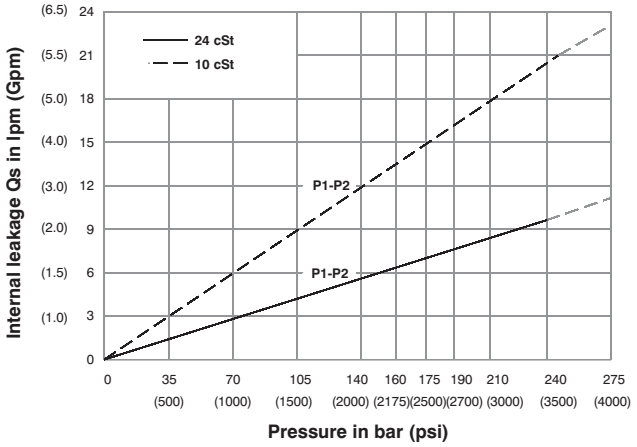

Do not operate pump more than 5 seconds at any speed or viscosity if internal leakage is more than 50% of theoretical flow. Total leakage is the sum of each section loss at its operating conditions.

噪音值（典型）

VT6CCM - B22 - B22

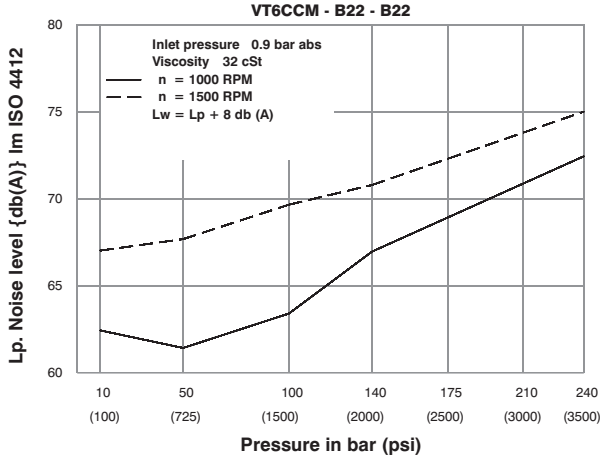

Double pump noise level is given with each section discharging at the pressure noted on the curve.

功率损失（典型）

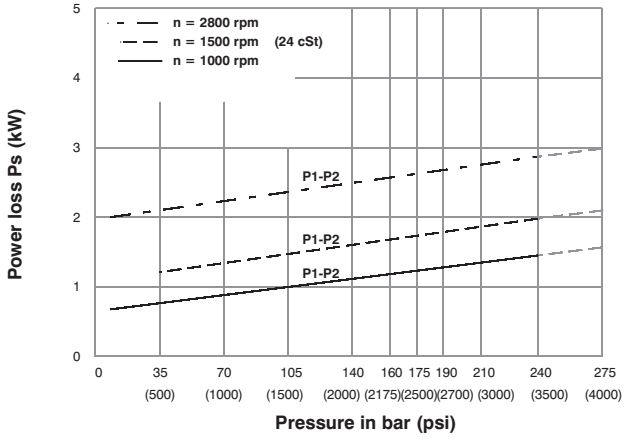

Total hydromechanical power loss is the sum of each section at its operating conditions.

允许径向负载

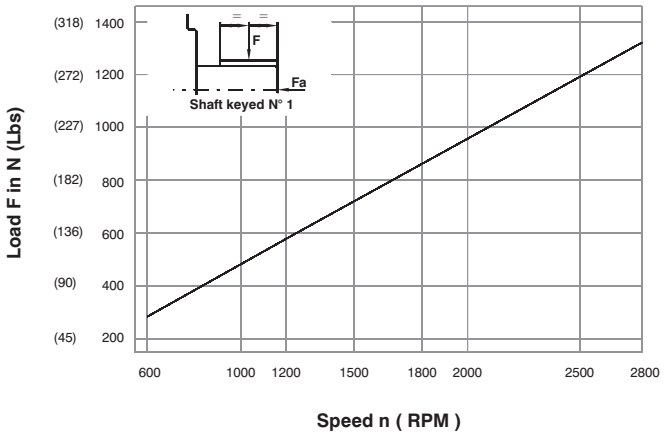

Maximum axial load permissable **Fa** = 800 N (180 Lbs)

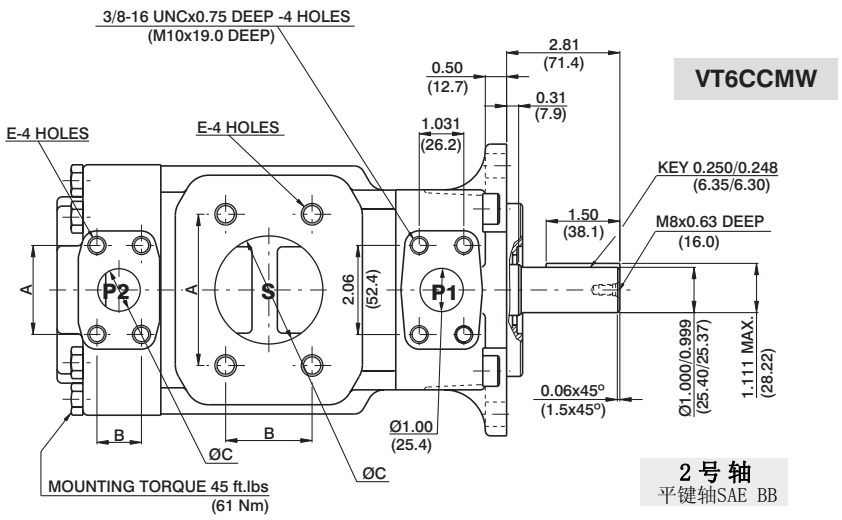

VT6CCMW

2 号 轴
平键轴SAE BB

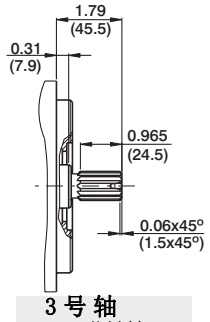

3 号 轴
SAE BB花键轴
等级1-J498b
16/32Dp. 15齿
30° 压力角
平齿根侧定心配合

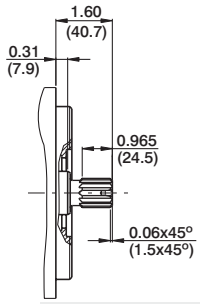

5 号 轴
SAE B花键轴
等级1-J498b
16/32Dp. 13齿
30° 压力角
平齿根侧定心配合

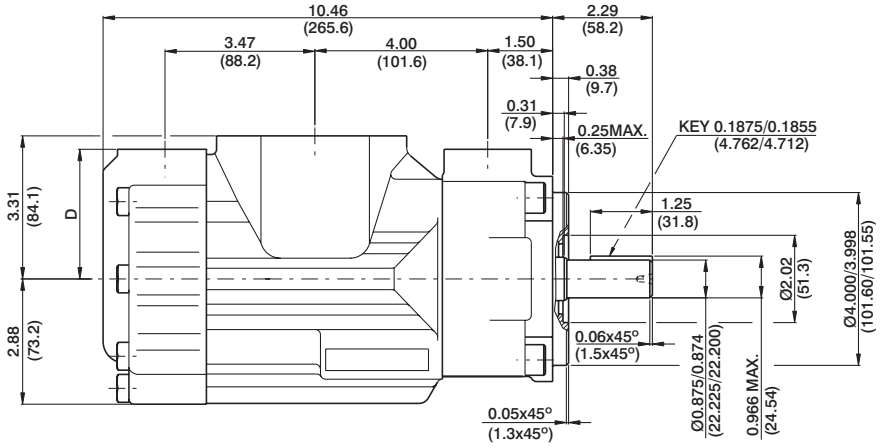

1 号 轴
平键轴不遵循 SAE

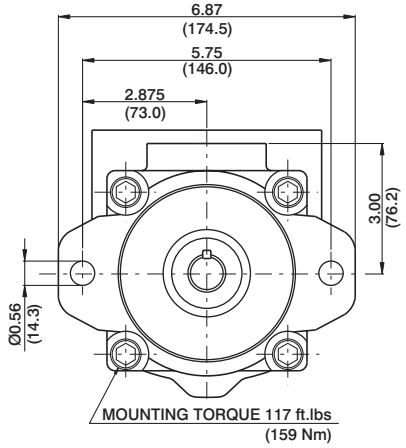

PORT	A	B	C	D	E
S	4.19 (106.4)	2.44 (61.9)	3.00 (76.2)		5/8-11UNCx1.12 DEEP (M16 x 28.4 DEEP)
S	3.50 (88.9)	2.00 (50.8)	2.50 (63.5)		1/2-13UNCx0.94 DEEP M12 x 24.0 DEEP
P2	1.874 (47.6)	0.874 (22.2)	0.75 (19.0)	3.00 (76.2)	3/8-16UNCx0.75 DEEP (M10x19.0 DEEP)
P2	2.06 (52.4)	1.03 (26.2)	1.00 (25.4)	2.94 (74.7)	

主轴扭矩极限in³/rev×psi(ml/rev×bar)	
轴	Vp x p max. (P1+P2)
1	12666 (14300)
2	18972 (21420)
3	28937 (32670)
5	18246 (20600)

性能参数（24cSt）（输入功率仅表示单泵）

Pressure port	Series	Volumetric Displacement Vp		Flow q & n = 1500 rpm						Input power p & n = 1500 rpm					
				p = 0 bar (0 psi)		p = 140 bar (2000 psi)		p = 240 bar (3500 psi)		p = 7 bar (100 psi)		p = 140 bar (2000 psi)		p = 240 bar (3500 psi)	
		in³/rev	cm³/rev	gpm	lpm	gpm	lpm	gpm	lpm	hp	kw	hp	kw	hp	kw
P1 & P2	B03	0.66	10.8	4.29	16.2	2.83	10.7	--	--	1.74	1.3	7.11	5.3	--	--
	B05	1.05	17.2	6.83	25.8	5.37	20.3	4.17	15.8	1.88	1.4	10.06	7.5	16.36	12.2
	B06	1.30	21.3	8.44	31.9	7.01	26.5	5.82	22.0	2.01	1.5	11.94	8.9	19.71	14.7
	B08	1.61	26.4	10.48	39.6	9.02	34.1	7.83	29.6	2.15	1.6	14.35	10.7	22.93	17.7
	B10	2.08	34.1	13.52	51.1	12.08	45.7	10.89	41.2	2.28	1.7	18.64	13.4	29.90	22.3
	B12	2.26	37.1	14.71	55.6	13.28	50.2	12.08	45.7	2.28	1.7	19.31	14.4	32.32	24.1
	B14	2.81	46.0	18.25	69.0	16.79	63.5	15.60	59.0	2.55	1.9	23.60	17.6	39.56	29.5
	B15	3.08	50.5	20.00	75.6	18.62	70.4	17.46	66.0	2.68	2.0	25.61	19.1	42.91	32.0
	B17	3.56	58.3	23.12	87.4	21.69	82.0	20.50	77.5	2.82	2.1	29.37	21.9	49.48	36.9
	B20	3.89	63.8	25.32	95.7	23.86	90.2	22.67	85.7	2.95	2.2	31.92	23.8	53.91	40.2
	B22	4.29	70.3	27.88	105.4	26.45	100.0	25.26	95.5	3.08	2.3	35.00	26.1	59.14	44.1
	B25 1)	4.84	79.3	31.46	118.9	30.02	113.5	28.83	109.0	3.35	2.5	39.16	29.2	66.38	49.5
	B28 1)	5.42	88.8	35.24	133.2	33.78	127.7	32.93 2)	124.5 2)	3.75	2.8	43.85	32.7	65.04 2)	48.5 2)
	B31 1)	6.10	100.0	39.68	150.0	38.22	144.5	37.38 2)	141.3 2)	3.75	2.8	48.95	36.5	72.95 2)	54.4 2)

1) B25-B28-B31 = 2500 R.P.M. max. 2) B28-B31= 210 bar (3000 psi) max. int. *-- Not to use because internal leakage greater than 50% theoretical flow.*

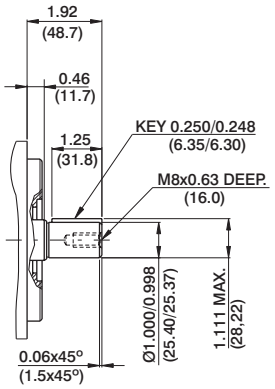

R 型 轴

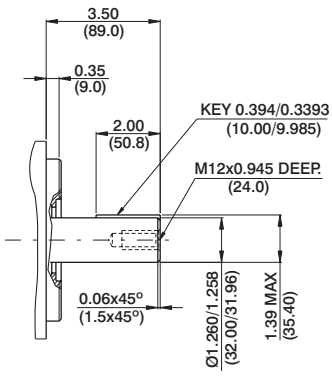

V 型 轴

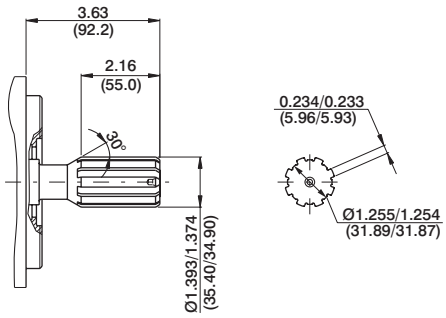

S 型 轴
DIN 5462
B8x32x36

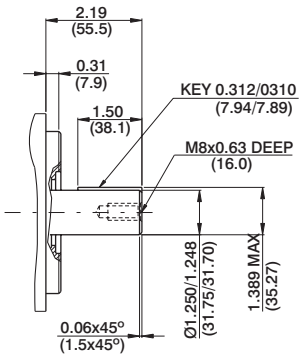

W 型 轴

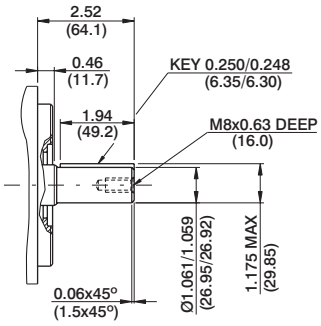

X 型 轴

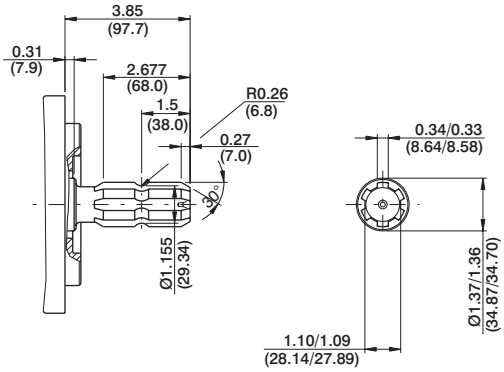

T 型 轴
遵循 SAE J718c
输出转速 540rpm
用于农用拖拉机

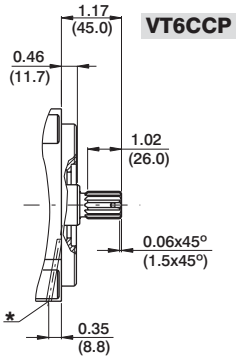

3 号 轴
不遵循SAE花键轴
等级1-J498b
16/32Dp. 13齿
30° 压力角
平齿根侧定心配合

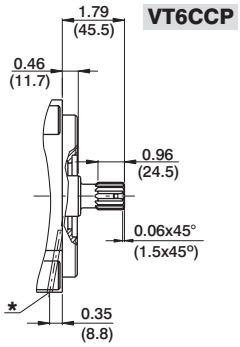

4 号 轴
SAE BB花键轴
等级1-J498b
16/32Dp. 15齿
30° 压力角
平齿根侧定心配合

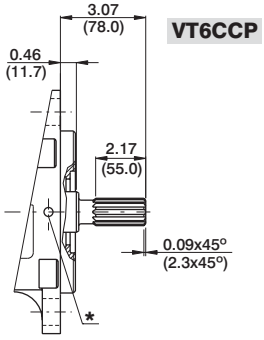

6 号 轴
不遵循SAE花键轴
等级1-J498b
16/32Dp. 14齿
30° 压力角
平齿根侧定心配合

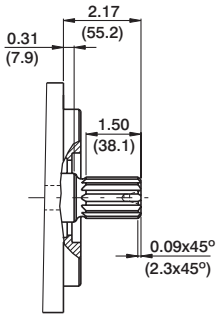

Q 型 轴
SAE C花键轴
等级1-J498b
12/24Dp. 14齿
30° 压力角
平齿根侧定心配合

*Drain hole between double Shaft seals
两个轴封之间的排油孔

主轴扭矩极限in³/rev×psi(ml/rev×bar)		
VT6CCMW	Shaft	Vp x p max. (P1+P2)
	R	16032 (18100)
	V	28937 (32670)
	W	28937 (32670)
	X	22500 (25400)

主轴扭矩极限in³/rev×psi(ml/rev×bar)		
VT6CCP	Shaft	Vp x p max. (P1+P2)
	3	18246 (20600)
	4	28937 (32670)
	6	28937 (32670)

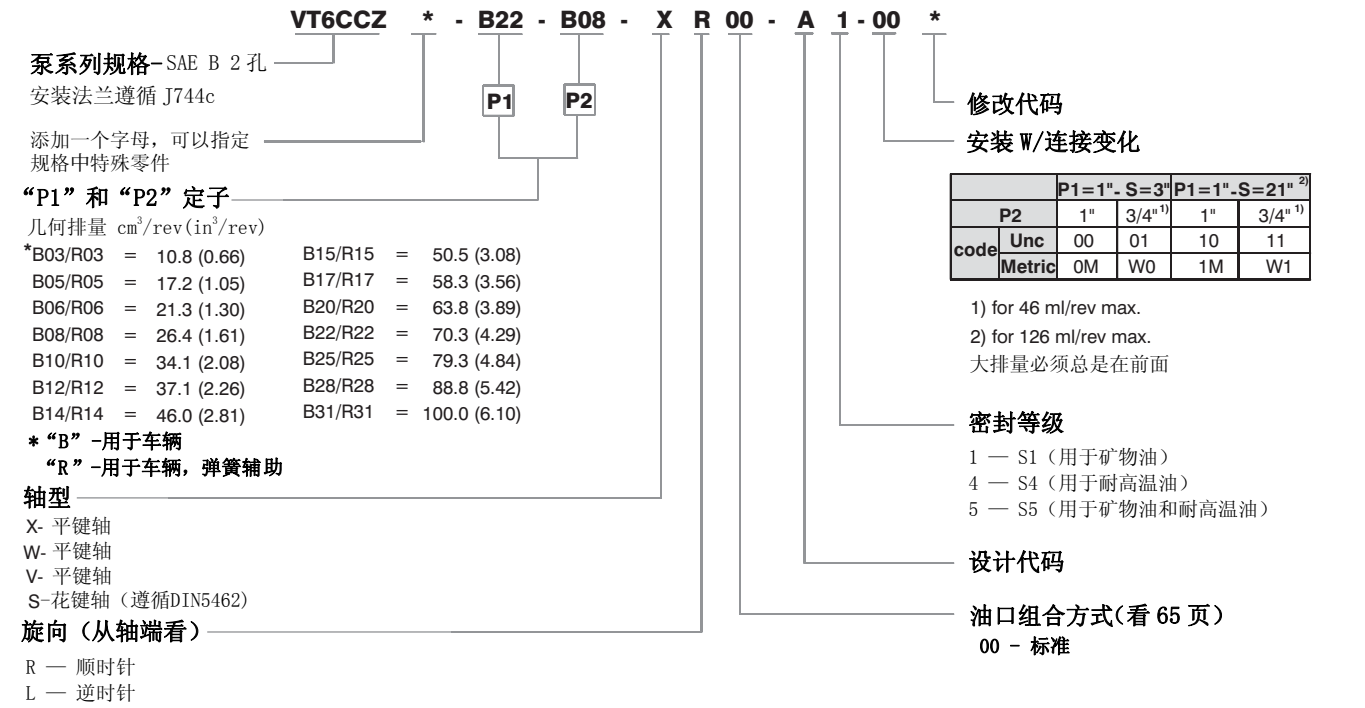

		P1=1"- S=3"		P1=1"-S=21" 2)	
P2		1"	3/4" 1)	1"	3/4" 1)
code	Unc	00	01	10	11
	Metric	0M	W0	1M	W1

1) for 46 ml/rev max.
2) for 126 ml/rev max.
大排量必须总是在前面

内泄漏（典型）

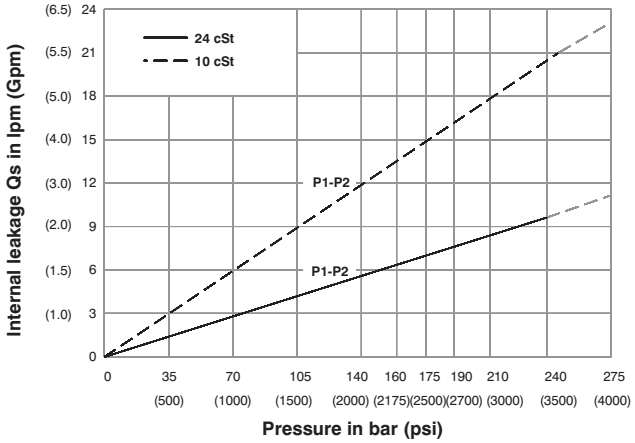

Do not operate pump more than 5 seconds at any speed or viscosity if internal leakage is more than 50% of theoretical flow. Total leakage is the sum of each section loss at its operating conditions.

噪音值（典型）

VT6CCZ - B22 - B22

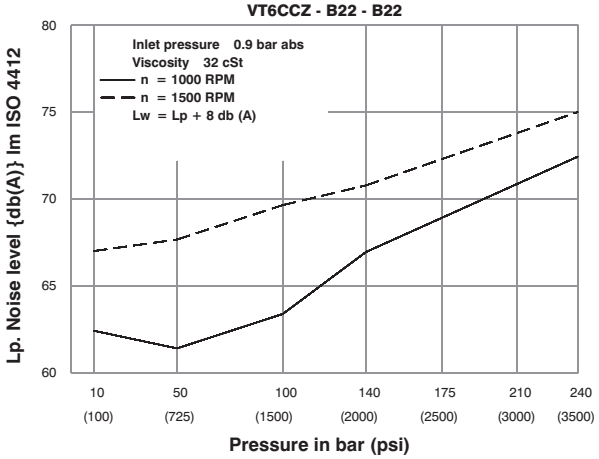

Double pump noise level is given with each section discharging at the pressure noted on the curve.

功率损失（典型）

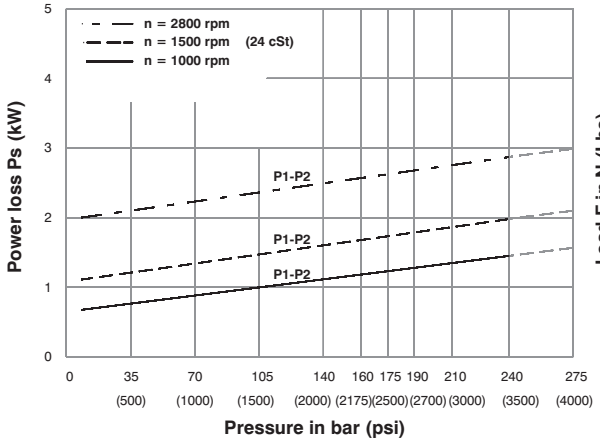

Total hydrodynamic power loss is the sum of each section at its operating conditions.

允许径向负载

X轴型

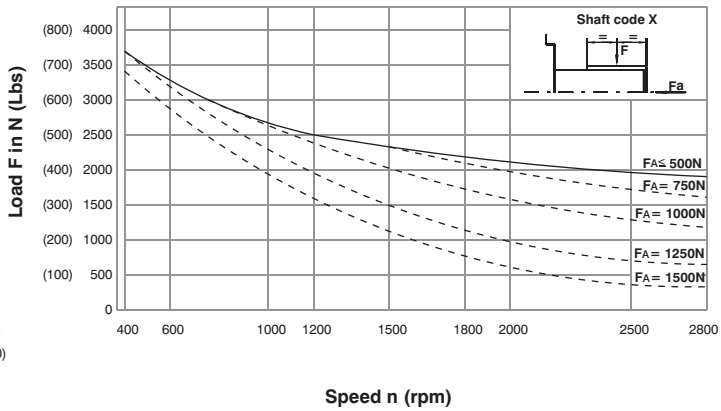

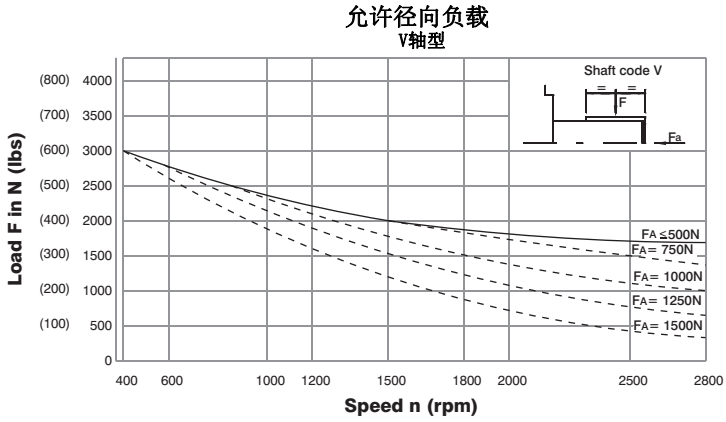

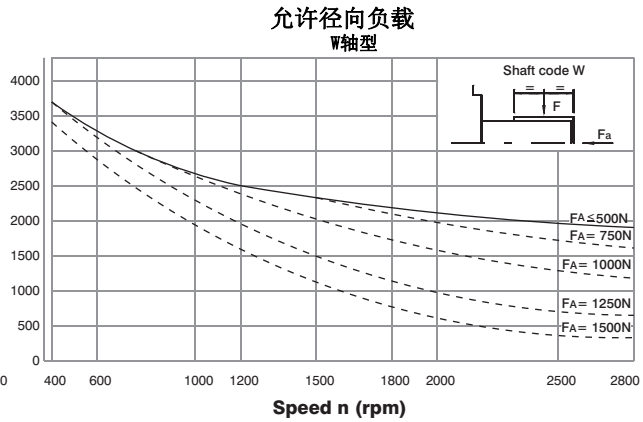

These curves permit to simultaneously check the maximum permissible radial and axial load on the shaft involved. Those load value are determined for 10000 hours bearing lifetime at operating under **Fa** and **F** given. To get information for a different lifetime the radial load corrected is.

If **Fa** is smaller than minimum axial force on the curves then

$$\text{Correct } \mathbf{F} = \frac{\text{F curve}}{\left(\frac{\text{L H Required}}{10000}\right)^{\frac{1}{3.33}}}$$

LH = Lifetime in hours

If **Fa** is higher than minimum axial force then **F** radial load is :

$$\text{Correct } \mathbf{F} = \frac{\text{F curve}}{\left(\frac{\text{L H Required}}{10000}\right)^{\frac{1}{3}}}$$

油口连接

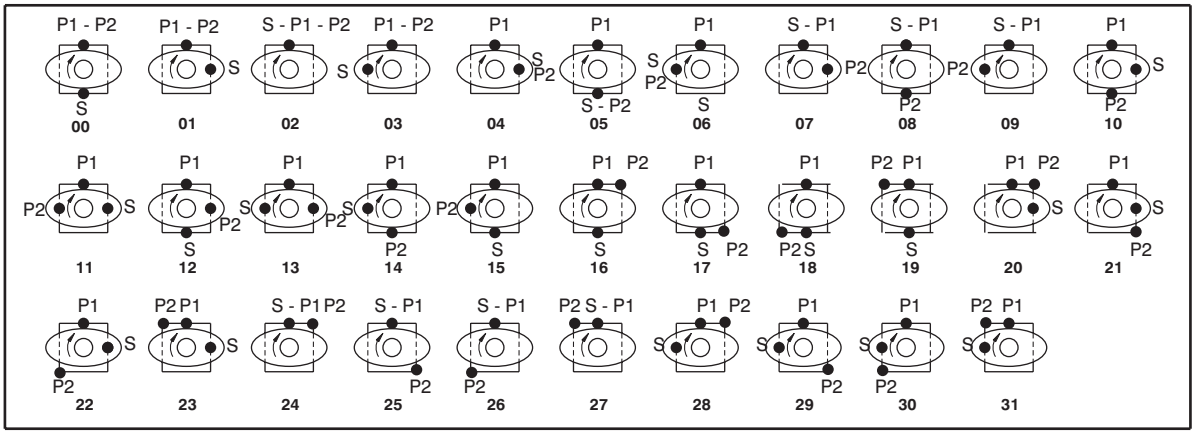

VT6CC/VT6CCM -VT6CCSH-VT6DC/VT6DCM -VT6EC/VT6ECM-VT6CP-VT6GCC
VT7BB/VT7BBS-VT7QCC-VT7DB/VT7DBS-VT7QDC
VT7EB/VT7EBS-VT7QEC
VT67CB-VT67DB-VT67EB

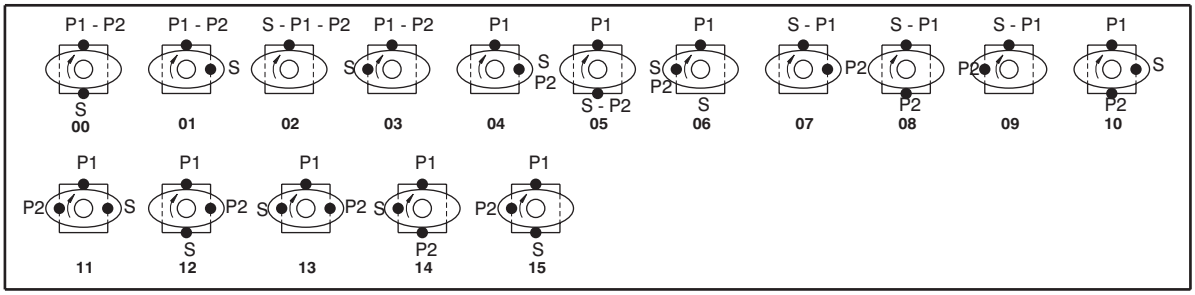

VT6DDS-VT6ED/VT6EDM-VT6EES
VT7DD/VT7DDS-VT7ED/VT7EDS
VT7EE/VT7EES

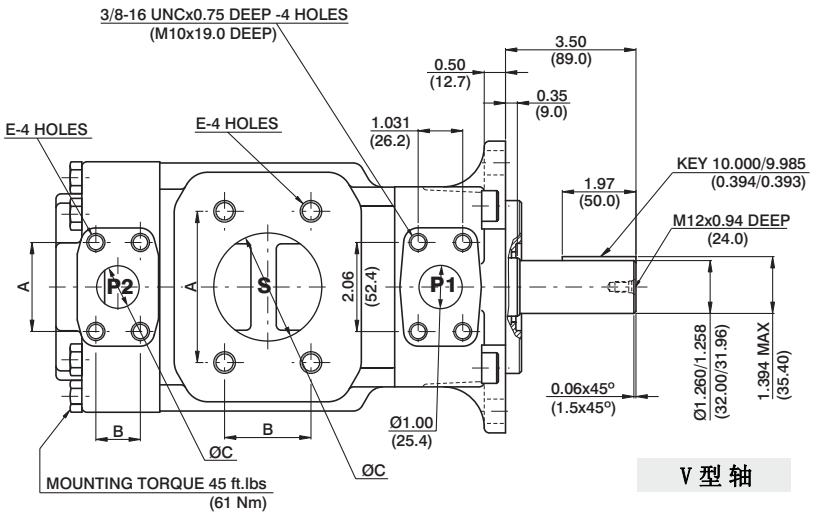

V 型 轴

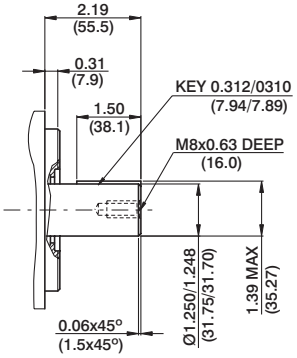

W 型 轴

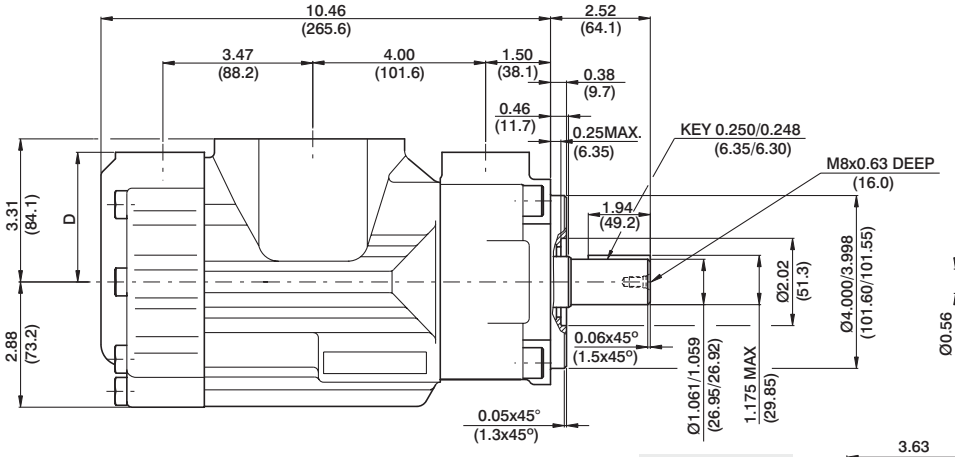

X 型 轴

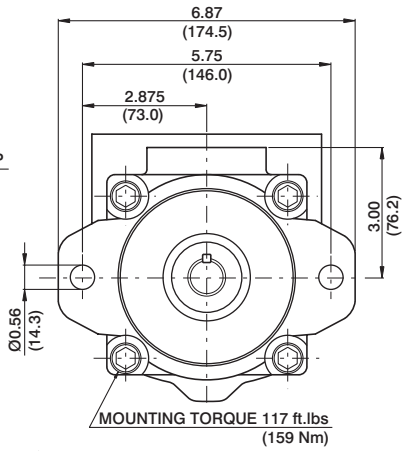

主轴扭矩极限in³/rev×psi(ml/rev×bar)	
轴	Vp x p max. (P1+P2)
X	22500 (25400)
V	28937 (32670)
W	28937 (32670)

PORT	A	B	C	D	E
S	4.19 (106.4)	2.44 (61.9)	3.00 (76.2)		5/8-11UNCx1.12 DEEP (M16 x 28.4 DEEP)
S	3.50 (88.9)	2.00 (50.8)	2.50 (63.5)		1/2-13UNCx0.94 DEEP (M12 x 24.0 DEEP)
P2	1.874 (47.6)	0.874 (22.2)	0.75 (19.0)	3.00 (76.2)	3/8-16UNCx0.75 DEEP (M10x19.0 DEEP)
P2	2.06 (52.4)	1.03 (26.2)	1.00 (25.4)	2.94 (74.7)	

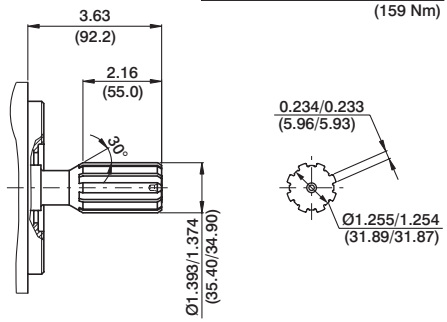

S 型 轴
DIN 5462
B8x32x36

性能参数（24cSt）（输入功率仅表示单泵）

Pressure port	Series	Volumetric Displacement Vp		Flow q & n = 1500 rpm						Input power p & n = 1500 rpm					
				p = 0 bar (0 psi)		p = 140 bar (2000 psi)		p = 240 bar (3500 psi)		p = 7 bar (100 psi)		p = 140 bar (2000 psi)		p = 240 bar (3500 psi)	
		in³/rev	cm³/rev	gpm	lpm	gpm	lpm	gpm	lpm	hp	kw	hp	kw	hp	kw
P1 & P2	B03	0.66	10.8	4.29	16.2	2.83	10.7	--	--	1.74	1.3	7.11	5.3	--	--
	B05	1.05	17.2	6.83	25.8	5.37	20.3	4.17	15.8	1.88	1.4	10.06	7.5	16.36	12.2
	B06	1.30	21.3	8.44	31.9	7.01	26.5	5.82	22.0	2.01	1.5	11.94	8.9	19.71	14.7
	B08	1.61	26.4	10.48	39.6	9.02	34.1	7.83	29.6	2.15	1.6	14.35	10.7	22.93	17.7
	B10	2.08	34.1	13.52	51.1	12.08	45.7	10.89	41.2	2.28	1.7	18.64	13.4	29.90	22.3
	B12	2.26	37.1	14.71	55.6	13.28	50.2	12.08	45.7	2.28	1.7	19.31	14.4	32.32	24.1
	B14	2.81	46.0	18.25	69.0	16.79	63.5	15.60	59.0	2.55	1.9	23.60	17.6	39.56	29.5
	B15	3.08	50.5	20.00	75.6	18.62	70.4	17.46	66.0	2.68	2.0	25.61	19.1	42.91	32.0
	B17	3.56	58.3	23.12	87.4	21.69	82.0	20.50	77.5	2.82	2.1	29.37	21.9	49.48	36.9
	B20	3.89	63.8	25.32	95.7	23.86	90.2	22.67	85.7	2.95	2.2	31.92	23.8	53.91	40.2
	B22	4.29	70.3	27.88	105.4	26.45	100.0	25.26	95.5	3.08	2.3	35.00	26.1	59.14	44.1
	B25 1)	4.84	79.3	31.46	118.9	30.02	113.5	28.83	109.0	3.35	2.5	39.16	29.2	66.38	49.5
	B28 1)	5.42	88.8	35.24	133.2	33.78	127.7	32.93 2)	124.5 2)	3.75	2.8	43.85	32.7	65.04 2)	48.5 2)
	B31 1)	6.10	100.0	39.68	150.0	38.22	144.5	37.38 2)	141.3 2)	3.75	2.8	48.95	36.5	72.95 2)	54.4 2)

1) B25-B28-B31 = 2500 R.P.M. max. 2) B28-B31= 210 bar (3000 psi) max. int.

-- Not to use because internal leakage greater than 50% theoretical flow.

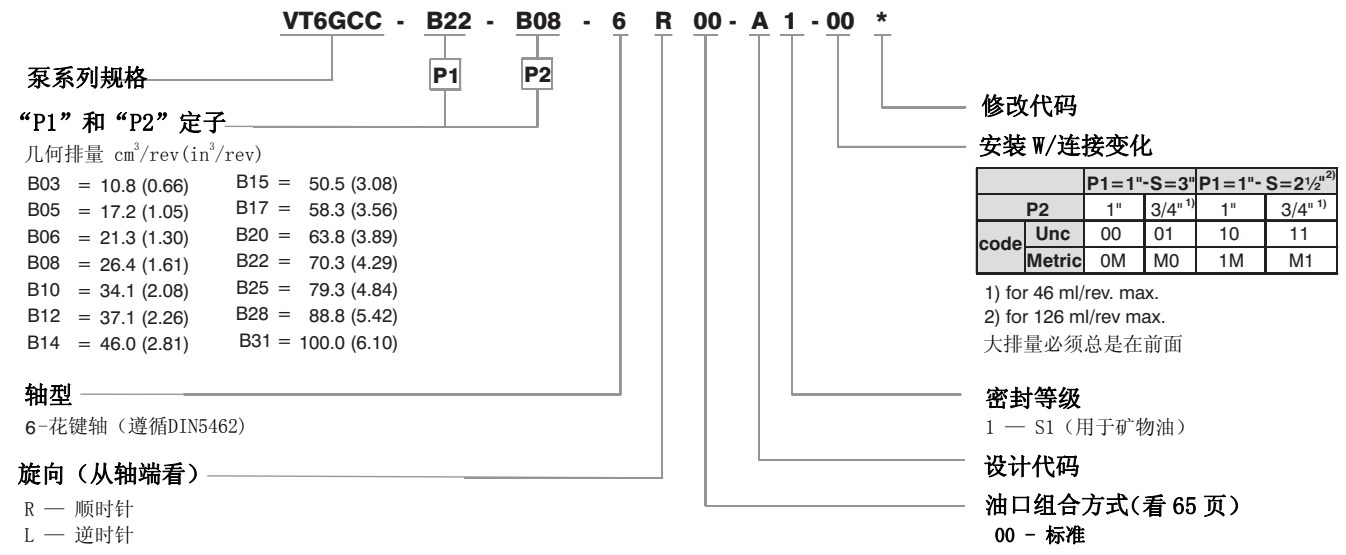

		P1=1"-S=3"		P1=1"- S=2½"[2]	
P2		1"	3/4"[1]	1"	3/4"[1]
code	Unc	00	01	10	11
	Metric	0M	M0	1M	M1

1) for 46 ml/rev. max.
2) for 126 ml/rev max.
大排量必须总是在前面

内泄漏（典型）

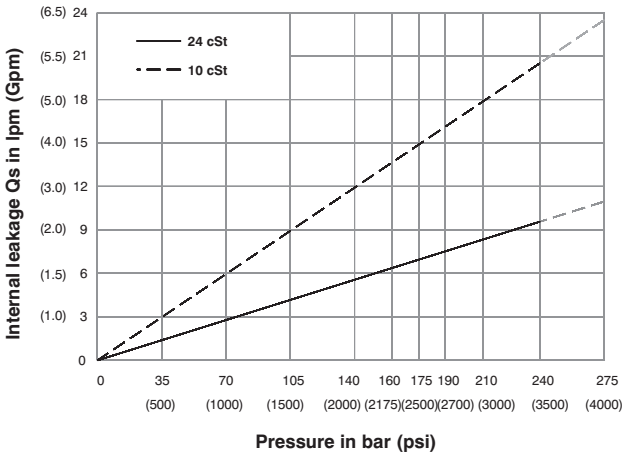

Do not operate pump more than 5 seconds at any speed or viscosity if internal leakage is more than 50% of theoretical flow.
Total leakage is the sum of each section loss at its operating conditions.

噪音值（典型）

VT6GCC - B22-B22

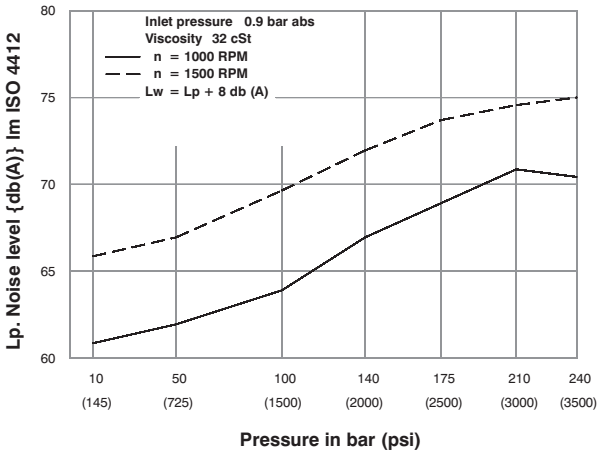

Double pump noise level is given with each section discharging at the pressure noted on the curve.

功率损失（典型）

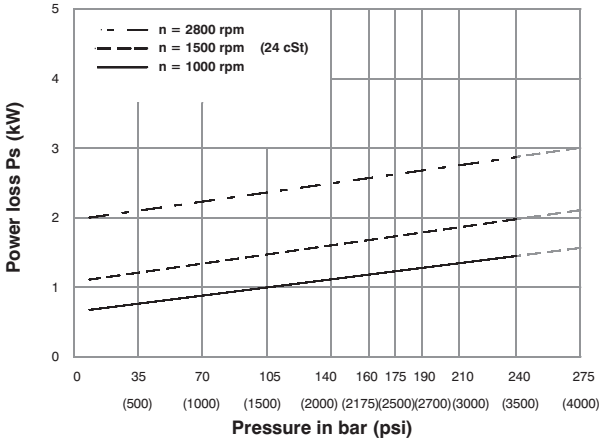

Total hydromechanical power loss is the sum of each section at its operating conditions.

允许径向负载

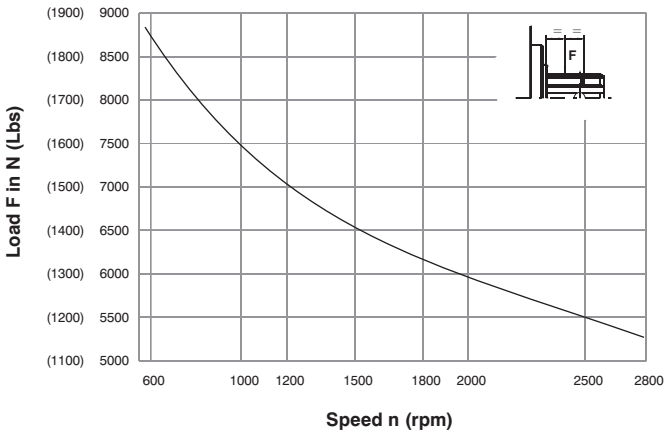

Life time 3000 hours when 70% of the time at 500 N and 30% at max. load.

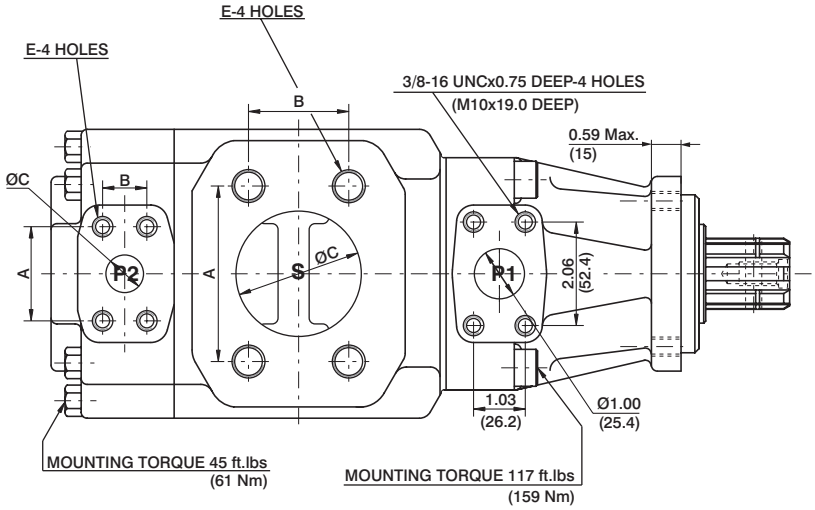

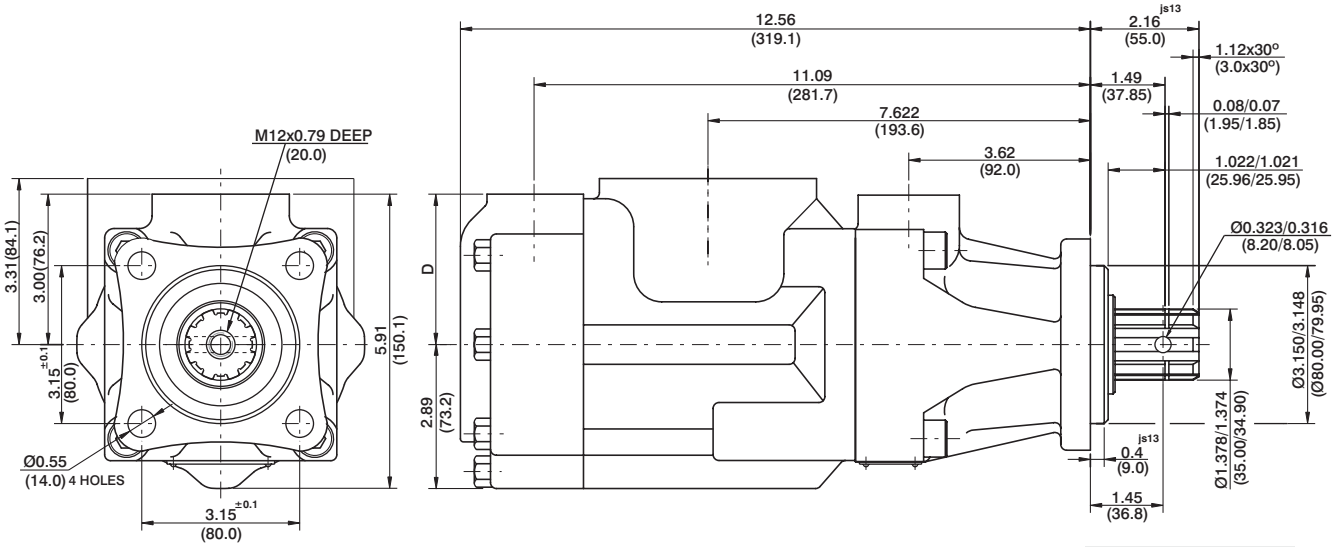

6 号 轴
DIN5462B8x32x36

PORT	A	B	C	D	E
S	4.19 (106.4)	2.44 (61.9)	3.00 (76.2)		5/8-11UNCx1.12 DEEP (M16 x 28.4 DEEP)
S	3.50 (88.9)	2.00 (50.8)	2.50 (63.5)		1/2-13UNCx0.94 DEEP (M12 x 24.0 DEEP)
P2	1.88 (47.7)	0.88 (22.2)	0.75 (19.0)	3.00 (76.2)	3/8-16UNCx0.75 DEEP (M10x19.0 DEEP)
P2	2.06 (52.4)	1.03 (26.2)	1.00 (25.4)	2.94 (74.7)	

主轴扭矩极限in³/rev×psi(ml/rev×bar)	
轴	Vp x p max. (P1+P2)
6	36921 (32670)

性能参数（24cSt）（输入功率仅表示单泵）

Pressure port	Series	Volumetric Displacement Vp		Flow q & n = 1500 rpm						Input power p & n = 1500 rpm					
				p = 0 bar (0 psi)		p = 140 bar (2000 psi)		p = 240 bar (3500 psi)		p = 7 bar (100 psi)		p = 140 bar (2000 psi)		p = 240 bar (3500 psi)	
		in³/rev	cm³/rev	gpm	lpm	gpm	lpm	gpm	lpm	hp	kw	hp	kw	hp	kw
P1 & P2	B03	0.66	10.8	4.29	16.2	2.83	10.7	--	--	1.74	1.3	7.11	5.3	--	--
	B05	1.05	17.2	6.83	25.8	5.37	20.3	4.17	15.8	1.88	1.4	10.06	7.5	16.36	12.2
	B06	1.30	21.3	8.44	31.9	7.01	26.5	5.82	22.0	2.01	1.5	11.94	8.9	19.71	14.7
	B08	1.61	26.4	10.48	39.6	9.02	34.1	7.83	29.6	2.15	1.6	14.35	10.7	22.93	17.7
	B10	2.08	34.1	13.52	51.1	12.08	45.7	10.89	41.2	2.28	1.7	18.64	13.4	29.90	22.3
	B12	2.26	37.1	14.71	55.6	13.28	50.2	12.08	45.7	2.28	1.7	19.31	14.4	32.32	24.1
	B14	2.81	46.0	18.25	69.0	16.79	63.5	15.60	59.0	2.55	1.9	23.60	17.6	39.56	29.5
	B15	3.08	50.5	20.00	75.6	18.62	70.4	17.46	66.0	2.68	2.0	25.61	19.1	42.91	32.0
	B17	3.56	58.3	23.12	87.4	21.69	82.0	20.50	77.5	2.82	2.1	29.37	21.9	49.48	36.9
	B20	3.89	63.8	25.32	95.7	23.86	90.2	22.67	85.7	2.95	2.2	31.92	23.8	53.91	40.2
	B22	4.29	70.3	27.88	105.4	26.45	100.0	25.26	95.5	3.08	2.3	35.00	26.1	59.14	44.1
	B25 1)	4.84	79.3	31.46	118.9	30.02	113.5	28.83	109.0	3.35	2.5	39.16	29.2	66.38	49.5
	B28 1)	5.42	88.8	35.24	133.2	33.78	127.7	32.93 2)	124.5 2)	3.75	2.8	43.85	32.7	65.04 2)	48.5 2)
	B31 1)	6.10	100.0	39.68	150.0	38.22	144.5	37.38 2)	141.3 2)	3.75	2.8	48.95	36.5	72.95 2)	54.4 2)

1) B25-B28-B31 = 2500 R.P.M. max.

2) B28-B31= 210 bar (3000 psi) max. int.

-- Not to use because internal leakage greater than 50% theoretical flow.

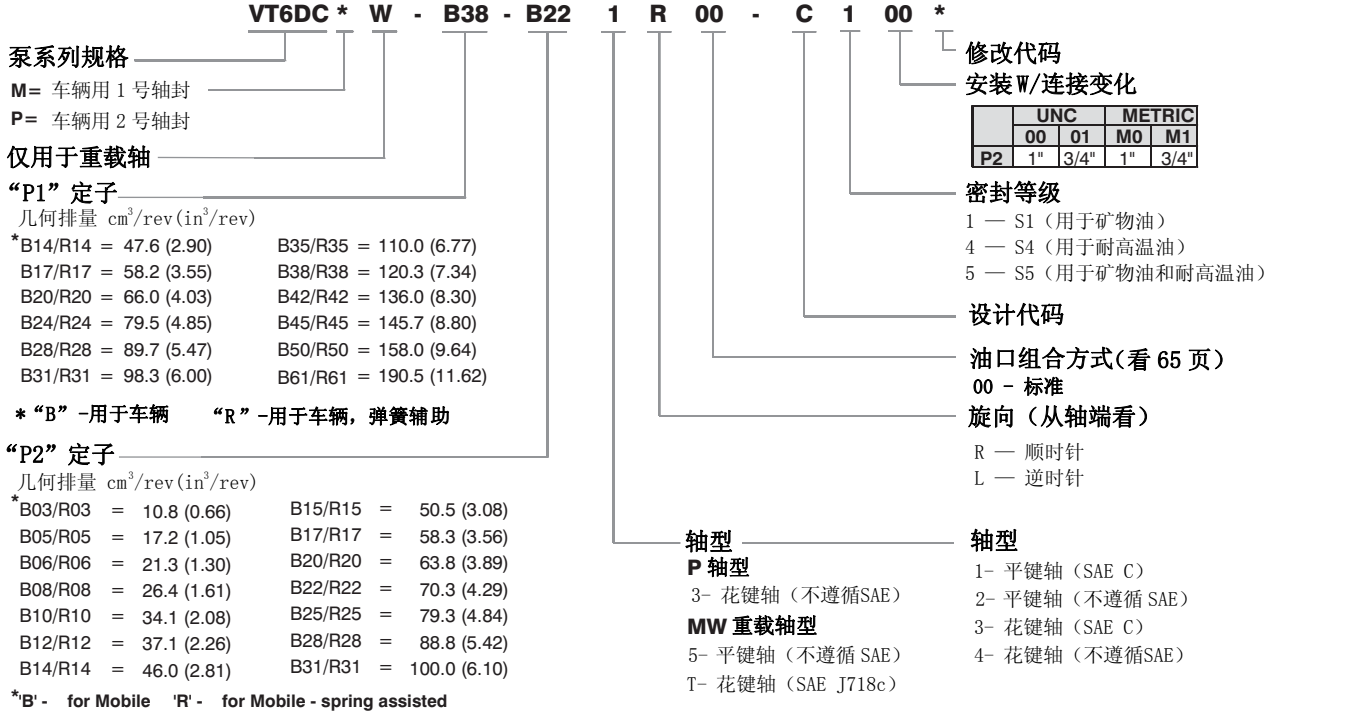

内泄漏（典型）

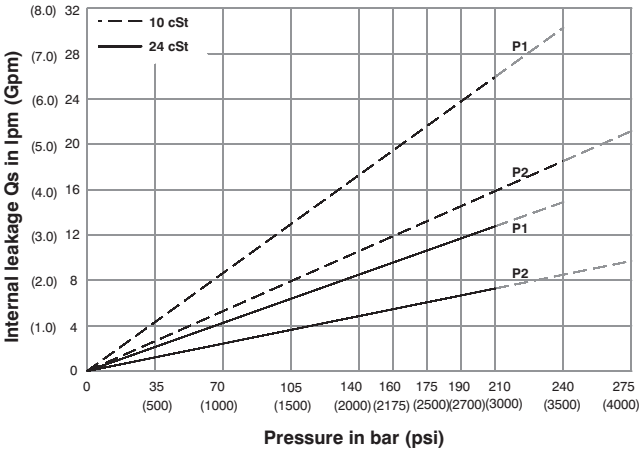

Do not operate pump more than 5 seconds at any speed or viscosity if internal leakage is more than 50% of theoretical flow. Total leakage is the sum of each section loss at its operating conditions.

噪音值（典型）

VT6DCM- B38-B22

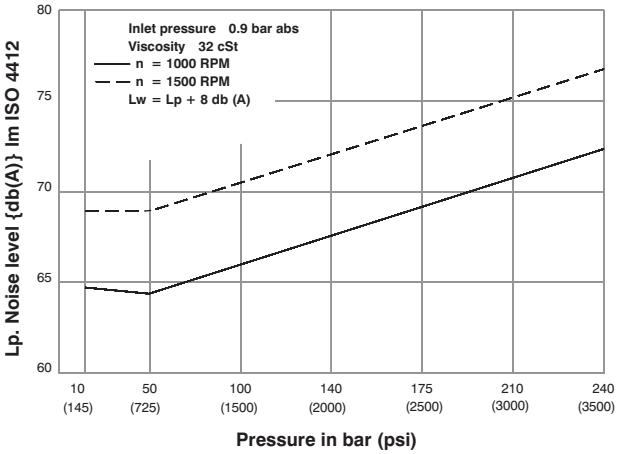

Double pump noise level is given with each section discharging at the pressure noted on the curve.

功率损失（典型）

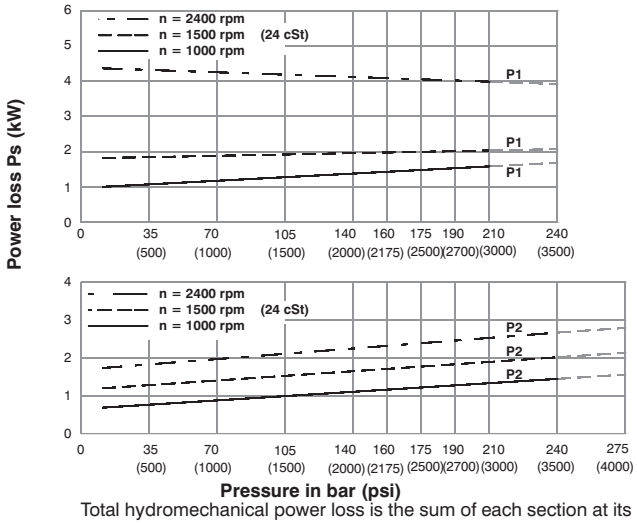

Total hydromechanical power loss is the sum of each section at its operating conditions.

允许径向负载

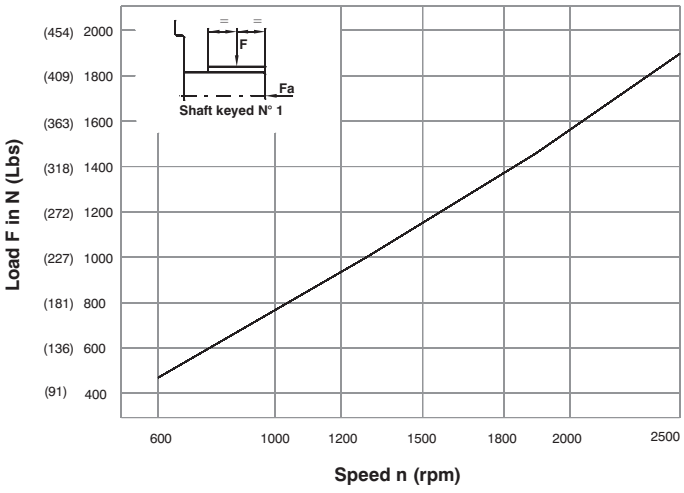

Maximum permissible axial load **Fa** = 1200 N (270 Lbs)

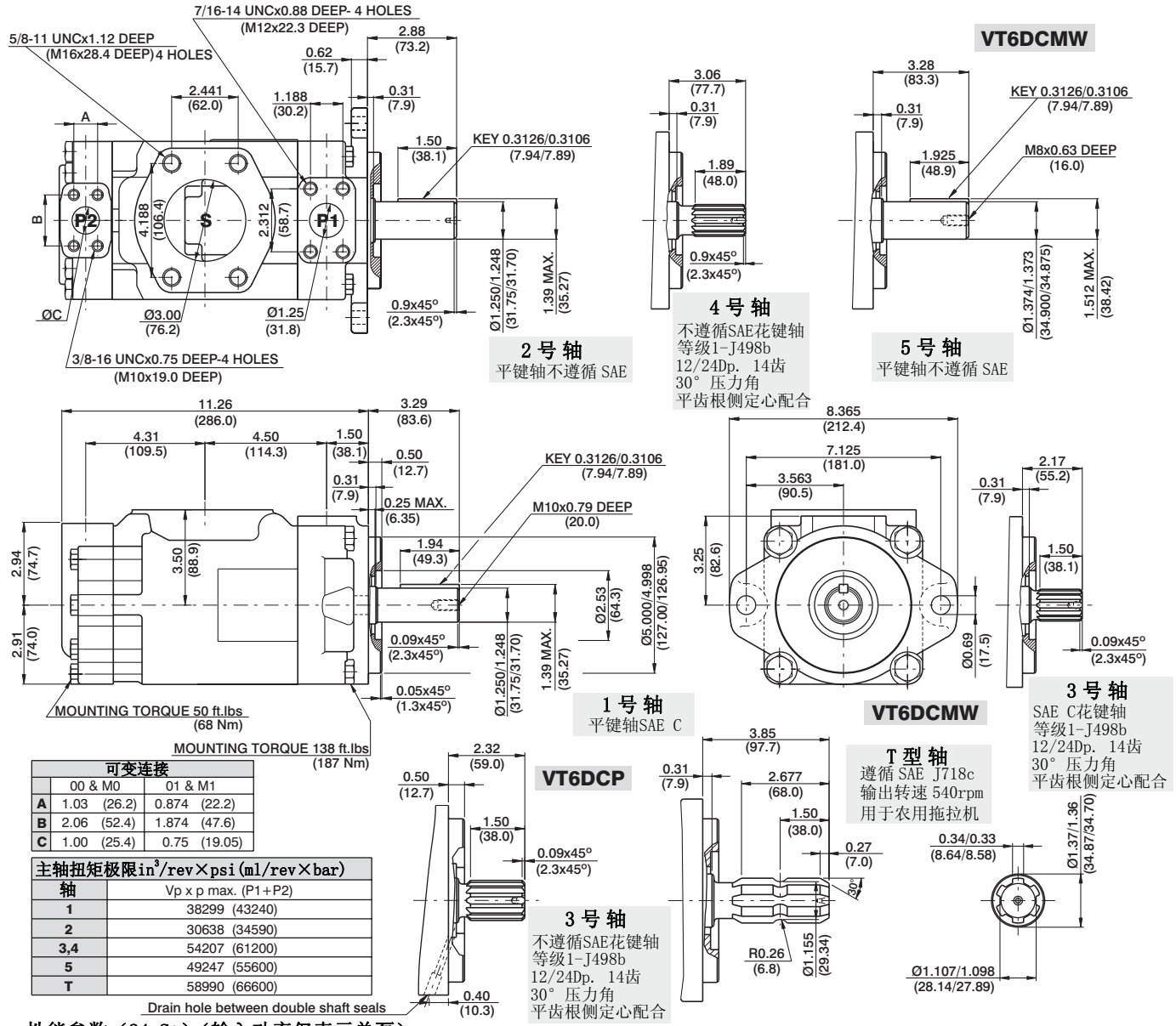

可变连接		
	00 & M0	01 & M1
A	1.03 (26.2)	0.874 (22.2)
B	2.06 (52.4)	1.874 (47.6)
C	1.00 (25.4)	0.75 (19.05)

主轴扭矩极限in³/rev×psi(ml/rev×bar)	
轴	Vp x p max. (P1+P2)
1	38299 (43240)
2	30638 (34590)
3,4	54207 (61200)
5	49247 (55600)
T	58990 (66600)

Drain hole between double shaft seals

性能参数（24cSt）（输入功率仅表示单泵）

Pressure port	Series	Volumetric Displacement Vp		Flow q & n = 1500 rpm						Input power p & n = 1500 rpm					
				p = 0 bar (0 psi)		p = 140 bar (2000 psi)		p = 240 bar (3500 psi)		p = 7 bar (100 psi)		p = 140 bar (2000 psi)		p = 240 bar (3500 psi)	
		in³/rev	cm³/rev	gpm	lpm	gpm	lpm	gpm	lpm	hp	kw	hp	kw	hp	kw
P1	B14	2.90	47.6	18.88	71.4	16.42	62.1	14.78	55.9	3.08	2.3	24.81	18.5	41.03	30.6
	B17	3.55	58.2	23.1	87.3	20.6	78.0	18.99	71.8	3.35	2.5	29.77	22.2	49.62	37.0
	B20	4.00	66.0	26.19	99.0	23.73	89.7	22.08	83.5	3.75	2.8	33.39	24.9	55.92	41.7
	B24	4.80	79.5	31.56	119.3	29.10	110.0	27.46	103.8	4.02	3.0	39.69	29.6	66.78	49.8
	B28	5.50	89.7	35.58	134.5	33.12	125.2	31.48	119.0	4.29	3.2	44.52	33.2	74.96	55.9
	B31	6.00	98.3	39.00	147.5	36.53	138.1	34.89	131.9	4.42	3.3	48.54	36.2	81.80	61.0
	B35	6.80	111.0	44.04	166.5	41.58	157.2	39.94	151.0	4.69	3.5	54.58	40.7	92.13	68.7
	B38	7.30	120.3	47.72	180.4	45.26	171.1	43.62	164.9	4.96	3.7	58.87	43.9	99.64	74.3
	B42 1)	8.30	136.0	53.96	204.0	51.50	194.7	49.86	188.5	5.36	4.0	66.25	49.4	112.24	83.7
	B45 1)	8.89	145.7	57.80	218.5	55.34	209.2	53.70	203.0	5.50	4.1	70.81	52.8	120.02	89.5
	B50 1)	9.64	158.0	62.69	237.0	60.23	227.7	59.25 2)	224.0 2)	5.90	4.4	76.44	57.0	113.98 2)	85.0 2)
	B61 1)	11.62	190.5	76.25	285.7	73.54 3)	278.0 3)	--	--	6.16	4.6	81.26 3)	60.6 3)	--	--
P2	B03	0.66	10.8	4.29	16.2	2.83	10.7	--	--	1.74	1.3	7.11	5.3		--
	B05	1.05	17.2	6.83	25.8	5.37	20.3	4.17	15.8	1.88	1.4	10.06	7.5	16.36	12.2
	B06	1.30	21.3	8.44	31.9	7.01	26.5	5.82	22.0	2.01	1.5	11.94	8.9	19.71	14.7
	B08	1.61	26.4	10.48	39.6	9.02	34.1	7.83	29.6	2.15	1.6	14.35	10.7	22.93	17.7
	B10	2.08	34.1	13.52	51.1	12.08	45.7	10.89	41.2	2.28	1.7	18.64	13.4	29.90	22.3
	B12	2.26	37.1	14.71	55.6	13.28	50.2	12.08	45.7	2.28	1.7	19.31	14.4	32.32	24.1
	B14	2.81	46.0	18.25	69.0	16.79	63.5	15.60	59.0	2.55	1.9	23.60	17.6	39.56	29.5
	B15	3.08	50.5	20.00	75.6	18.62	70.4	17.46	66.0	2.68	2.0	25.61	19.1	42.91	32.0
	B17	3.56	58.3	23.12	87.4	21.69	82.0	20.50	77.5	2.82	2.1	29.37	21.9	49.48	36.9
	B20	3.89	63.8	25.32	95.7	23.86	90.2	22.67	85.7	2.95	2.2	31.92	23.8	53.91	40.2
	B22	4.29	70.3	27.88	105.4	26.45	100.0	25.26	95.5	3.08	2.3	35.00	26.1	59.14	44.1
	B25	4.84	79.3	31.46	118.9	30.02	113.5	28.83	109.0	3.35	2.5	39.16	29.2	66.38	49.5
	B28	5.42	88.8	35.24	133.2	33.78	127.7	32.93 2)	124.5 2)	3.75	2.8	43.85	32.7	65.04 2)	48.5 2)
	B31	6.10	100.0	39.68	150.0	38.22	144.5	37.38 2)	141.3 2)	3.75	2.8	48.95	36.5	72.95 2)	54.4 2)

1) B42-B45-B50-B61=2200 RPM max. 2) B28-B31- B50=210 bar (3000 psi) max. 3) B61 = 120 bar (1740 psi) max. int, B61 = 80 bar (1160 psi) cont.

VT6EC * Y - 066 - B22 1 R 00 - C 1 *

泵系列规格

M= 车辆用 1 号轴封

P= 车辆用 2 号轴封

Y - 公制油口连接，省略为 UNC

“P1” 定子

几何排量 $cm^3/rev(in^3/rev)$

*042/R42	= 132.3 (8.07)	062/R62	= 196.7 (12.00)
045/R45	= 142.4 (8.69)	066/R66	= 213.3 (13.02)
050/R50	= 158.5 (9.67)	072/R72	= 227.1 (13.86)
052/R52	= 164.8 (10.06)	085/R85	= 269.8 (16.46)
057/R57	= 180.7 (11.02)		

* “R” -用于车辆，弹簧辅

“P2” 定子

几何排量 $cm^3/rev(in^3/rev)$

*B03/R03	= 10.8 (0.66)	B15/R15	= 50.5 (3.08)
B05/R05	= 17.2 (1.05)	B17/R17	= 58.3 (3.56)
B06/R06	= 21.3 (1.30)	B20/R20	= 63.8 (3.89)
B08/R08	= 26.4 (1.61)	B22/R22	= 70.3 (4.29)
B10/R10	= 34.1 (2.08)	B25/R25	= 79.3 (4.84)
B12/R12	= 37.1 (2.26)	B28/R28	= 88.8 (5.42)
B14/R14	= 46.0 (2.81)	B31/R31	= 100.0 (6.10)

*'B' - for Mobile 'R' - for Mobile - spring assisted

修改代码

密封等级

1 — S1（用于矿物油）
4 — S4（用于耐高温油）
5 — S5（用于矿物油和耐高温油）

设计代码

油口组合方式（看 65 页）
00 - 标准

旋向（从轴端看）

R — 顺时针
L — 逆时针

轴型

P 轴型

3- 花键轴（不遵循SAEC）

轴型

1- 平键轴（SAE CC）
2- 平键轴（不遵循 SAE）
3- 花键轴（SAE C）
4- 花键轴（SAE CC）
T- 花键轴（SAE J718c）

内泄漏（典型）

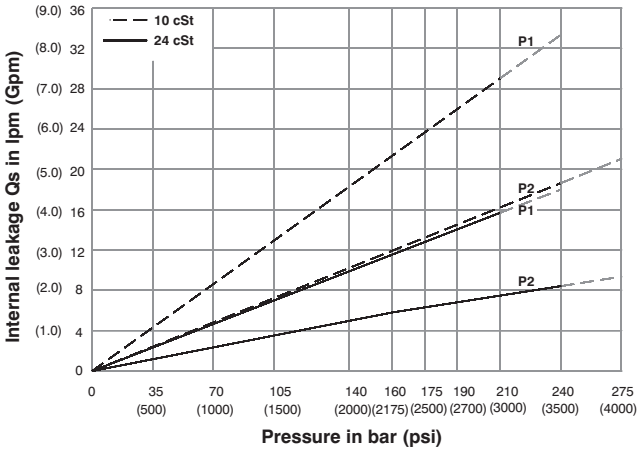

Do not operate pump more than 5 seconds at any speed or viscosity if internal leakage is more than 50% of theoretical flow. Total leakage is the sum of each section loss at its operating conditions.

噪音值（典型）

VT6ECM- 050-B22

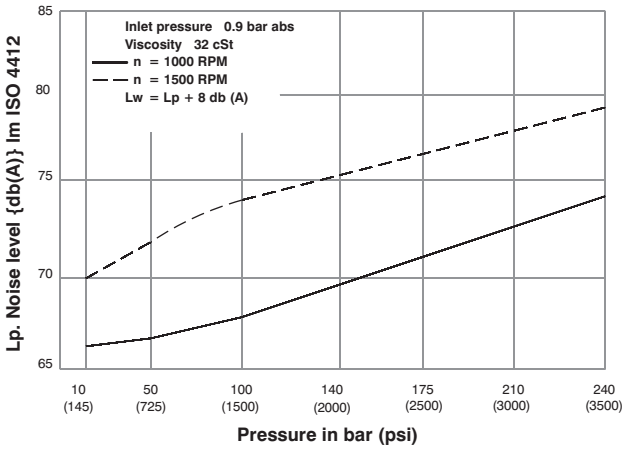

Double pump noise level is given with each section discharging at the pressure noted on the curve.

功率损失（典型）

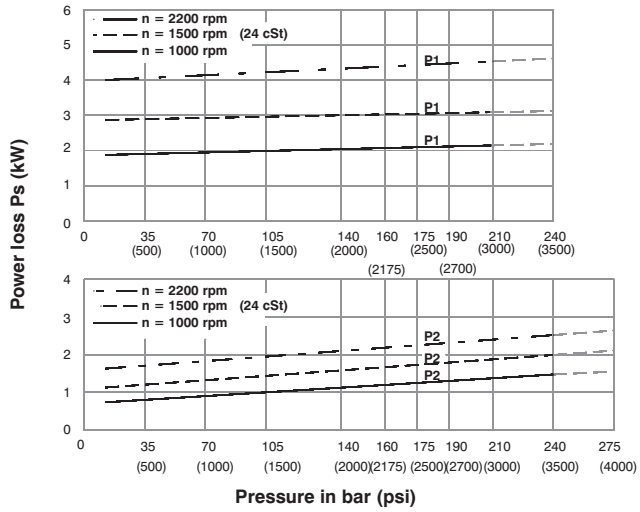

Total hydromechanical power loss is the sum of each section at its operating conditions.

允许径向负载

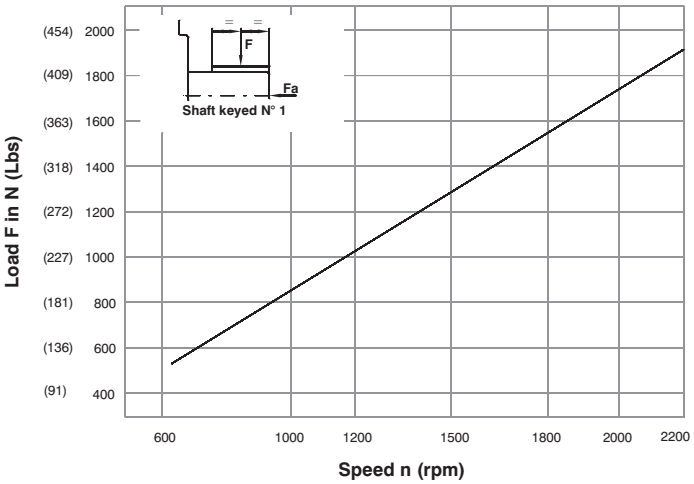

Maximum permissible axial load **Fa** = 2000 N (449 Lbs)

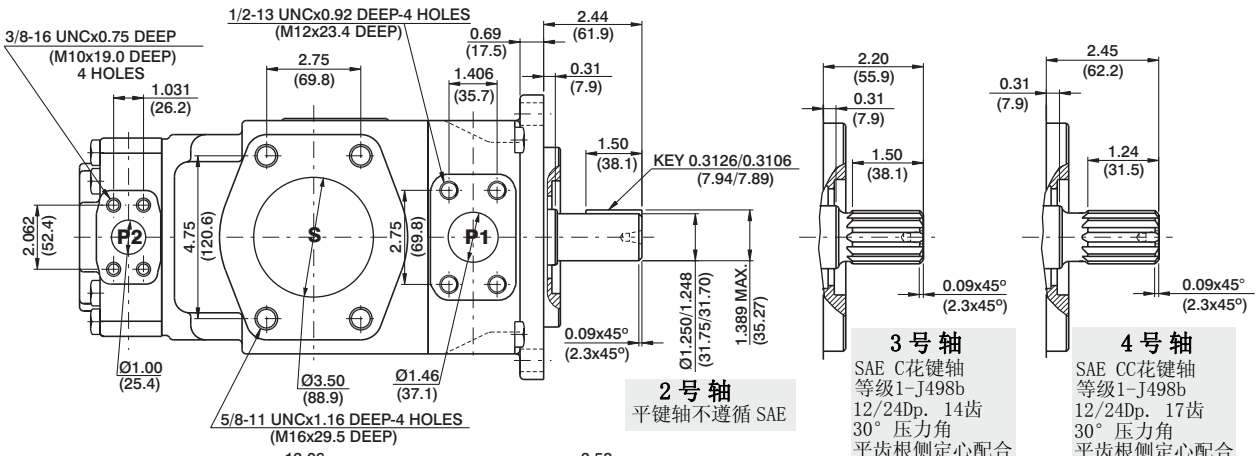

2 号 轴
平键轴不遵循 SAE

3 号 轴
SAE C花键轴
等级1-J498b
12/24Dp. 14齿
30° 压力角
平齿根侧定心配合

4 号 轴
SAE CC花键轴
等级1-J498b
12/24Dp. 17齿
30° 压力角
平齿根侧定心配合

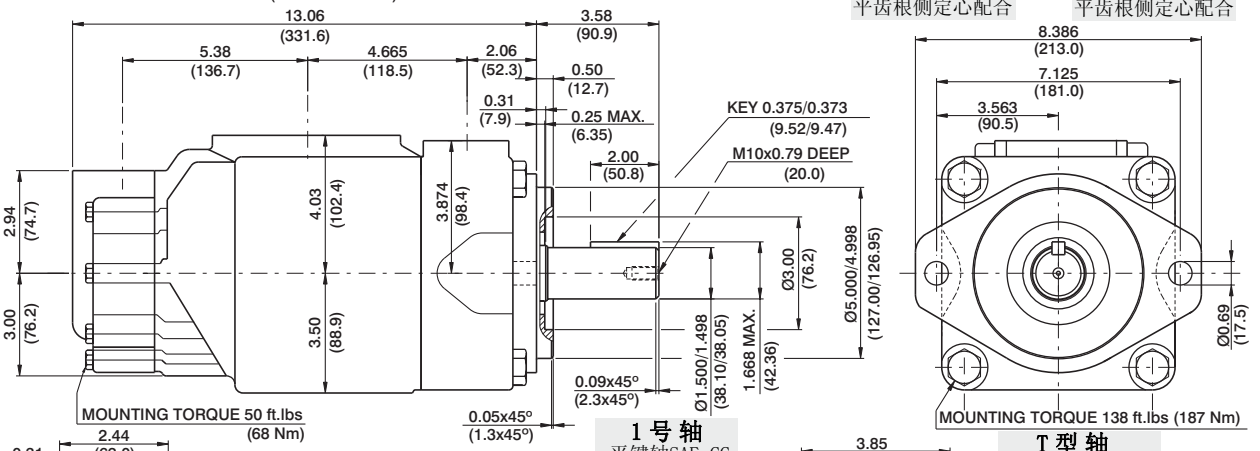

1 号 轴
平键轴SAE CC

T 型 轴
遵循 SAE J718c
输出转速 540rpm
用于农用拖拉机

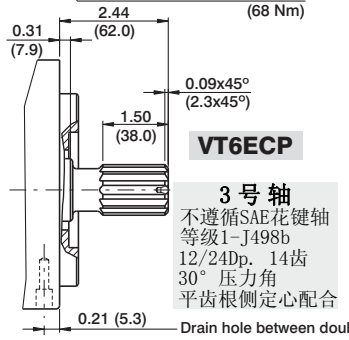

VT6ECP

3 号 轴
不遵循SAE花键轴
等级1-J498b
12/24Dp. 14齿
30° 压力角
平齿根侧定心配合

主轴扭矩极限in³/rev×psi(ml/rev×bar)	
轴	Vp x p max. (P1+P2)
1	64044 (72306)
2	30638 (34590)
3	54207 (61200)
4	67582 (76376)
T	63256 (70400)
(VT6ECP) 3	54207 (61200)

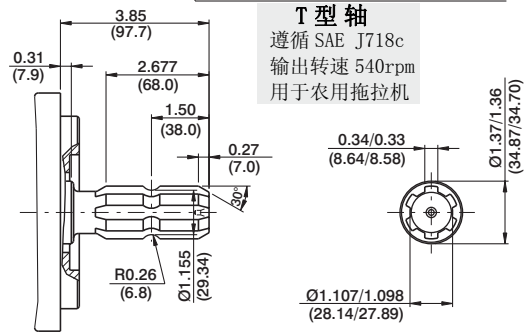

性能参数（24cSt）（输入功率仅表示单泵）

Pressure port	Series	Volumetric Displacement Vp		Flow q & n = 1500 rpm						Input power p & n = 1500 rpm					
				p = 0 bar (0 psi)		p = 140 bar (2000 psi)		p = 240 bar (3500 psi)		p = 7 bar (100 psi)		p = 140 bar (2000 psi)		p = 240 bar (3500 psi)	
		in³/rev	cm³/rev	gpm	lpm	gpm	lpm	gpm	lpm	hp	kw	hp	kw	hp	kw
P1	042	8.07	132.3	52.50	198.5	49.87	188.5	47.96	181.3	6.97	5.2	66.25	49.4	110.77	82.6
	045	8.70	142.4	56.51	213.6	53.86	203.6	51.98	196.5	7.24	5.4	70.94	52.9	118.95	88.7
	050	9.67	158.5	62.88	237.7	60.24	227.7	58.36	220.6	7.64	5.7	78.45	58.5	131.82	98.3
	052	10.00	164.8	65.40	247.2	62.75	237.2	60.87	230.1	7.78	5.8	81.53	60.8	136.92	102.1
	057	11.02	180.7	71.71	271.1	69.07	261.1	67.19	254.0	8.18	6.1	89.04	66.4	143.35	106.9
	062	12.00	196.7	78.04	295.0	75.40	285.0	73.52	277.9	8.58	6.4	96.42	71.9	162.67	121.3
	066	13.00	213.3	84.63	319.9	81.98	309.9	80.11	302.8	8.98	6.7	104.20	77.7	175.94	131.2
	072	13.86	227.1	90.11	340.6	87.46	330.6	85.58	323.5	9.25	6.9	110.77	82.6	187.07	139.5
	085[1)]	16.40	269.8	107.00	404.7	105.21[2)]	397.7[2)]	--	--	9.78	7.3	87.56[2)]	65.3[2)]	--	--
P2	B03	0.66	10.8	4.29	16.2	2.83	10.7	--	--	1.74	1.3	7.11	5.3		--
	B05	1.05	17.2	6.83	25.8	5.37	20.3	4.17	15.8	1.88	1.4	10.06	7.5	16.36	12.2
	B06	1.30	21.3	8.44	31.9	7.01	26.5	5.82	22.0	2.01	1.5	11.94	8.9	19.71	14.7
	B08	1.61	26.4	10.48	39.6	9.02	34.1	7.83	29.6	2.15	1.6	14.35	10.7	22.93	17.7
	B10	2.08	34.1	13.52	51.1	12.08	45.7	10.89	41.2	2.28	1.7	18.64	13.4	29.90	22.3
	B12	2.26	37.1	14.71	55.6	13.28	50.2	12.08	45.7	2.28	1.7	19.31	14.4	32.32	24.1
	B14	2.81	46.0	18.25	69.0	16.79	63.5	15.60	59.0	2.55	1.9	23.60	17.6	39.56	29.5
	B15	3.08	50.5	20.00	75.6	18.62	70.4	17.46	66.0	2.68	2.0	25.61	19.1	42.91	32.0
	B17	3.56	58.3	23.12	87.4	21.69	82.0	20.50	77.5	2.82	2.1	29.37	21.9	49.48	36.9
	B20	3.89	63.8	25.32	95.7	23.86	90.2	22.67	85.7	2.95	2.2	31.92	23.8	53.91	40.2
	B22	4.29	70.3	27.88	105.4	26.45	100.0	25.26	95.5	3.08	2.3	35.00	26.1	59.14	44.1
	B25	4.84	79.3	31.46	118.9	30.02	113.5	28.83	109.0	3.35	2.5	39.16	29.2	66.38	49.5
	B28	5.42	88.8	35.24	133.2	33.78	127.7	32.93[3)]	124.5[3)]	3.75	2.8	43.85	32.7	65.04[3)]	48.5[3)]
	B31	6.10	100.0	39.68	150.0	38.22	144.5	37.38[3)]	141.3[3)]	3.75	2.8	48.95	36.5	72.95[3)]	54.4[3)]

1) 085 = 2000 RPM max. 2) 085 = 75 bar (1100 psi) cont. 085 = 90 bar (1300 psi) max. int. 3) B28-B31=210 bar (3000 psi) max.

-- Not to use because internal leakage greater than 50% theoretical flow.

VT6ED * Y - 066 - B38 1 R 00 - C 1 *

泵系列规格

M= 车辆用 1 号轴封

P= 车辆用 2 号轴封

Y - 公制油口连接，省略为 UNC

“P1” 定子

几何排量 $cm^3/rev(in^3/rev)$

*042/R42 = 132.3 (8.07)　062/R62 = 196.7 (12.00)
045/R45 = 142.4 (8.69)　066/R66 = 213.3 (13.02)
050/R50 = 158.5 (9.67)　072/R72 = 227.1 (13.86)
052/R52 = 164.8 (10.06)　085/R85 = 269.8 (16.46)
057/R57 = 180.7 (11.02)

* “R” -用于车辆，弹簧辅助

“P1” 定子

几何排量 $cm^3/rev(in^3/rev)$

*B14/R14 = 47.6 (2.90)　B35/R35 = 110.0 (6.77)
B17/R17 = 58.2 (3.55)　B38/R38 = 120.3 (7.34)
B20/R20 = 66.0 (4.03)　B42/R42 = 136.0 (8.30)
B24/R24 = 79.5 (4.85)　B45/R45 = 145.7 (8.89)
B28/R28 = 89.7 (5.47)　B50/R50 = 158.0 (9.64)
B31/R31 = 98.3 (6.00)　B61/R61 = 190.5 (11.62)

***'B' - for Mobile 'R' - for Mobile - spring assisted**

轴型

P 轴型

3- 花键轴（不遵循SAEC）

轴型

1- 平键轴（SAE CC）
2- 平键轴（不遵循SAE）
3- 花键轴（SAE C）
4- 花键轴（SAE CC）
T- 花键轴（SAE J718c）

旋向（从轴端看）

R — 顺时针
L — 逆时针

油口组合方式（看 65 页）

00 - 标准

设计代码

密封等级

1 — S1（用于矿物油）
4 — S4（用于耐高温油）
5 — S5（用于矿物油和耐高温油）

修改代码

内泄漏（典型）

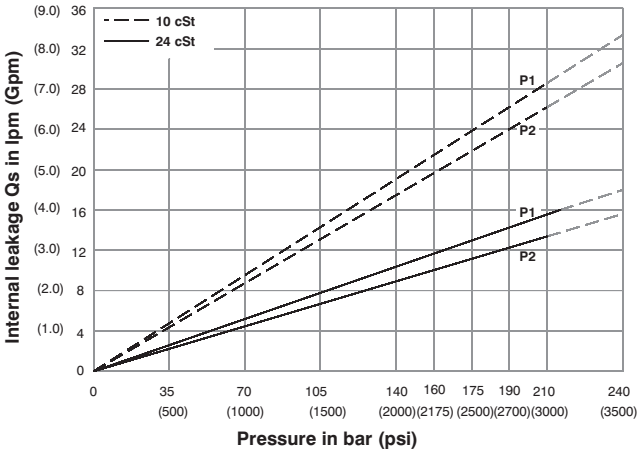

Do not operate pump more than 5 seconds at any speed or viscosity if internal leakage is more than 50% of theoretical flow. Total leakage is the sum of each section loss at its operating conditions.

噪音值（典型）

VT6EDM- 050-B38

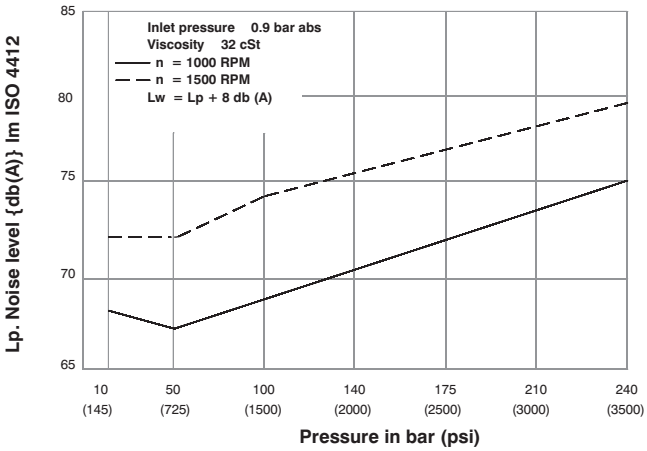

Double pump noise level is given with each section discharging at the pressure noted on the curve.

功率损失（典型）

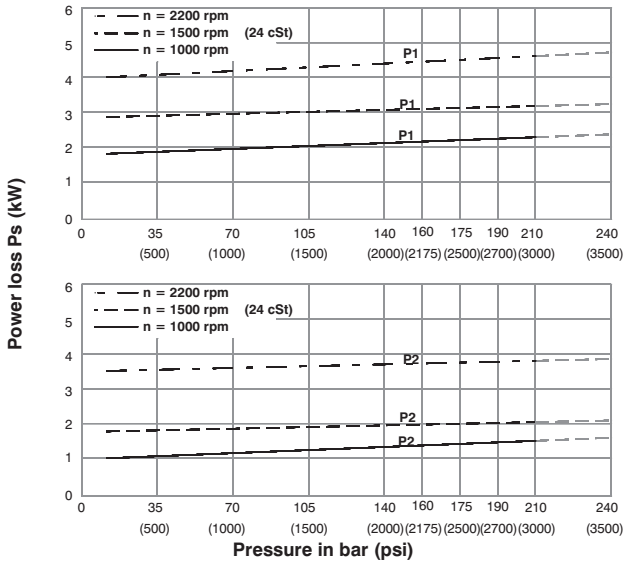

Total hydromechanical power loss is the sum of each section at its operating conditions.

允许径向负载

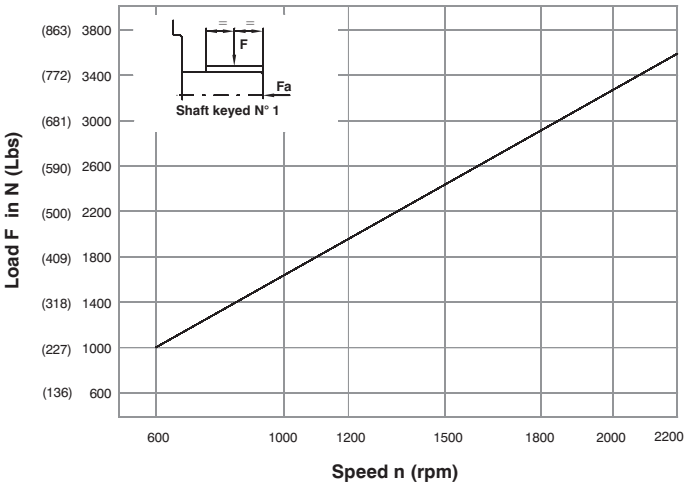

Maximum permissible axial load **Fa** = 2000 N (449 Lbs)

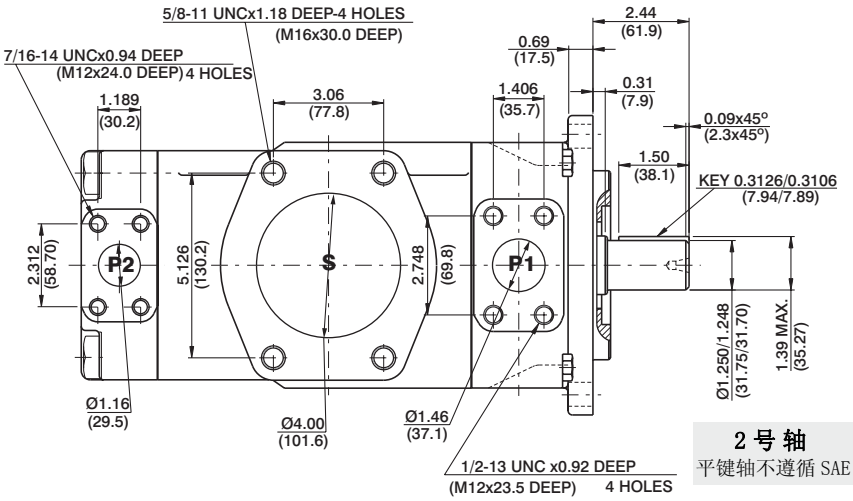

2 号 轴
平键轴不遵循 SAE

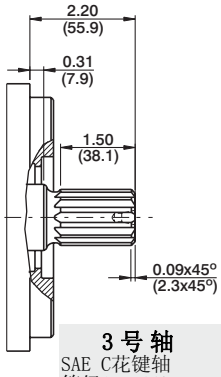

3 号 轴
SAE C花键轴
等级1-J498b
12/24Dp. 14齿
30° 压力角
平齿根侧定心配合

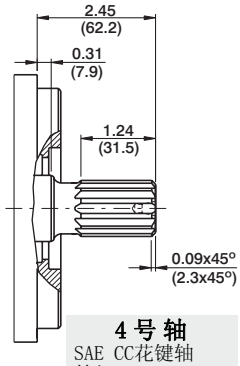

4 号 轴
SAE CC花键轴
等级1-J498b
12/24Dp. 17齿
30° 压力角
平齿根侧定心配合

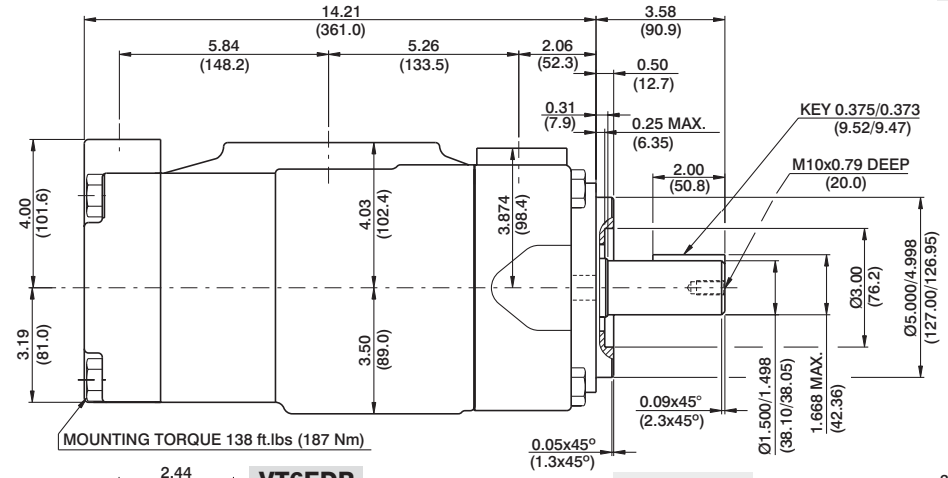

1 号 轴
平键轴SAE CC

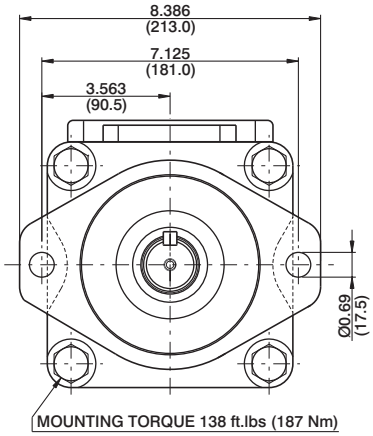

VT6EDP

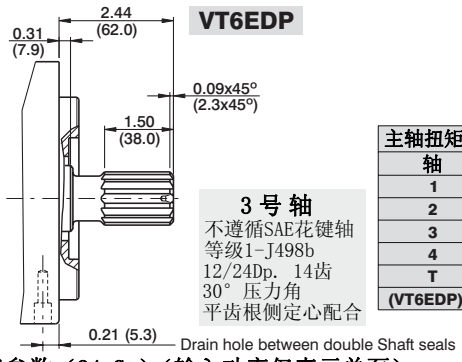

3 号 轴
不遵循SAE花键轴
等级1-J498b
12/24Dp. 14齿
30° 压力角
平齿根侧定心配合

主轴扭矩极限in³/rev×psi(ml/rev×bar)	
轴	Vp x p max. (P1+P2)
1	64044 (72306)
2	30638 (34590)
3	54207 (61200)
4	67582 (76376)
T	63256 (70400)
(VT6EDP) 3	54207 (61200)

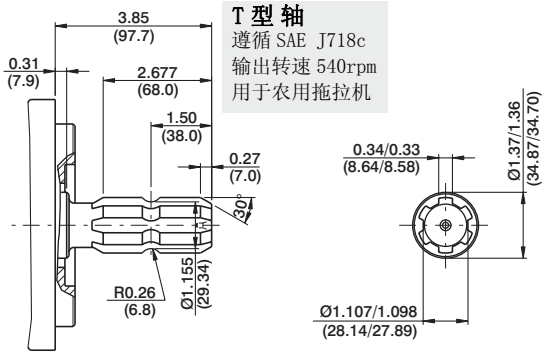

T 型 轴
遵循 SAE J718c
输出转速 540rpm
用于农用拖拉机

性能参数（24cSt）（输入功率仅表示单泵）

Pressure port	Series	Volumetric Displacement Vp		Flow q & n = 1500 rpm						Input power p & n = 1500 rpm					
				p = 0 bar (0 psi)		p = 140 bar (2000 psi)		p = 240 bar (3500 psi)		p = 7 bar (100 psi)		p = 140 bar (2000 psi)		p = 240 bar (3500 psi)	
		in³/rev	cm³/rev	gpm	lpm	gpm	lpm	gpm	lpm	hp	kw	hp	kw	hp	kw
P1	042	8.07	132.3	52.50	198.5	49.87	188.5	47.96	181.3	6.97	5.2	66.25	49.4	110.77	82.6
	045	8.70	142.4	56.51	213.6	53.86	203.6	51.98	196.5	7.24	5.4	70.94	52.9	118.95	88.7
	050	9.67	158.5	62.88	237.7	60.24	227.7	58.36	220.6	7.64	5.7	78.45	58.5	131.82	98.3
	052	10.00	164.8	65.40	247.2	62.75	237.2	60.87	230.1	7.78	5.8	81.53	60.8	136.92	102.1
	057	11.02	180.7	71.71	271.1	69.07	261.1	67.19	254.0	8.18	6.1	89.04	66.4	143.35	106.9
	062	12.00	196.7	78.04	295.0	75.40	285.0	73.52	277.9	8.58	6.4	96.42	71.9	162.67	121.3
	066	13.00	213.3	84.63	319.9	81.98	309.9	80.11	302.8	8.98	6.7	104.20	77.7	175.94	131.2
	072	13.86	227.1	90.11	340.6	87.46	330.6	85.58	323.5	9.25	6.9	110.77	82.6	187.07	139.5
	085 1)	16.40	269.8	107.00	404.7	105.21 2)	397.7 2)	--	--	9.78	7.3	87.56 2)	65.3 2)	--	--
P2	B14	2.90	47.6	18.88	71.4	16.42	62.1	14.78	55.9	3.08	2.3	24.81	18.5	41.03	30.6
	B17	3.55	58.2	23.1	87.3	20.6	78.0	18.99	71.8	3.35	2.5	29.77	22.2	49.62	37.0
	B20	4.00	66.0	26.19	99.0	23.73	89.7	22.08	83.5	3.75	2.8	33.39	24.9	55.92	41.7
	B24	4.80	79.5	31.56	119.3	29.10	110.0	27.46	103.8	4.02	3.0	39.69	29.6	66.78	49.8
	B28	5.50	89.7	35.58	134.5	33.12	125.2	31.48	119.0	4.29	3.2	44.52	33.2	74.96	55.9
	B31	6.00	98.3	39.00	147.5	36.53	138.1	34.89	131.9	4.42	3.3	48.54	36.2	81.80	61.0
	B35	6.80	111.0	44.04	166.5	41.58	157.2	39.94	151.0	4.69	3.5	54.58	40.7	92.13	68.7
	B38	7.30	120.3	47.72	180.4	45.26	171.1	43.62	164.9	4.96	3.7	58.87	43.9	99.64	74.3
	B42	8.30	136.0	53.96	204.0	51.50	194.7	49.86	188.5	5.36	4.0	66.25	49.4	112.24	83.7
	B45	8.89	145.7	57.80	218.5	55.34	209.2	53.70	203.0	5.50	4.1	70.81	52.8	120.02	89.5
	B50	9.64	158.0	62.69	237.0	60.23	227.7	59.25 3)	224.0 3)	5.90	4.4	76.44	57.0	113.98 3)	85.0 3)
	B61	11.62	190.5	76.25	285.7	73.54 4)	278.0 4)	--	--	6.16	4.6	81.26 4)	60.6 4)	--	--

1) 085 = 2000 RPM max. 2) 085 = 75 bar (1100 psi) cont. 085 = 90 bar (1300 psi) max. int. 3) B50=210 bar (3000 psi) max. 4) B61 = 120 bar (1740 psi) max. int, B61 = 80 bar (1160 psi) cont.

VT7BB or VT7BBS - B10 - B10 - 1 R 00 - A 1 00 -

VT7BB 系列 2 孔安装法兰遵循 ISO 3019/2 100A2HW

VT7BBS 系列 SAE B 2 孔安装法兰遵循 J744

P1 **P2**

“P1”和“P2”定子

几何排量 $cm^3/rev(in^3/rev)$

B02 = 5.7 (0.35)
B03 = 9.8 (0.60)
B04 = 12.8 (0.78)
B05 = 15.9 (0.97)
B06 = 19.8 (1.21)
B07 = 22.5 (1.37)
B08 = 24.9 (1.52)
B09 = 28.0 (1.71)
B10 = 31.8 (1.94)
B11 = 34.9 (2.13)
B12 = 40.9 (2.50)
B14 = 45.1 (2.75)
B15 = 50.0 (3.05)

VT7BBS轴型

1- 平键轴（不遵循SAE）
2- 平键轴（SAE BB）
3- 花键轴（SAE B）
4- 花键轴（SAE BB）

VT7BB- VT7BBS 轴型

5- 平键轴（ISO R775）

修改代码

安装 W/连接变化

	UNC VT7BBS		METRIC VT7BB-VT7BBS	
	00	01	M0	M1
P1	1"	3/4"	1"	3/4"

密封等级

1 — S1（用于矿物油）
4 — S4（用于耐高温油）
5 — S5（用于矿物油和耐高温油）

设计代码

油口组合方式（看 65 页）

00 - 标准

旋向（从轴端看）

R — 顺时针
L — 逆时针

内泄漏（典型）

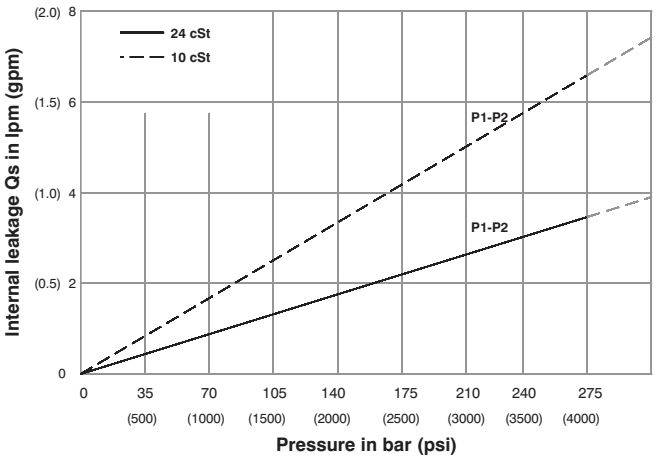

Do not operate pump more than 5 seconds at any speed or viscosity if internal leakage is more than 50% of theoretical flow. Total leakage is the sum of each section loss at its operating conditions.

噪音值（典型）

VT7BB- B10-B04

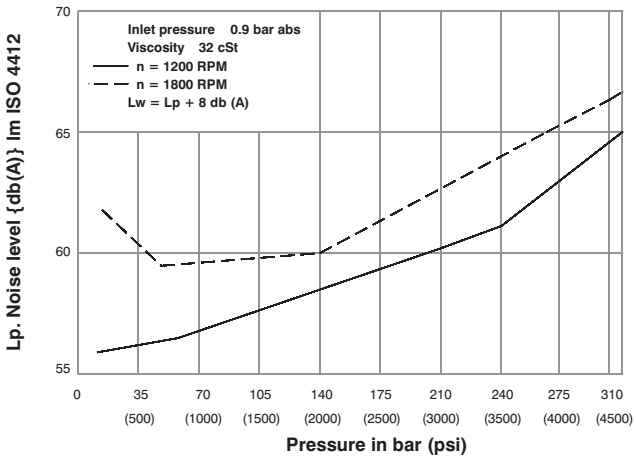

Double pump noise level is given with each section discharging at the pressure noted on the curve.

功率损失（典型）

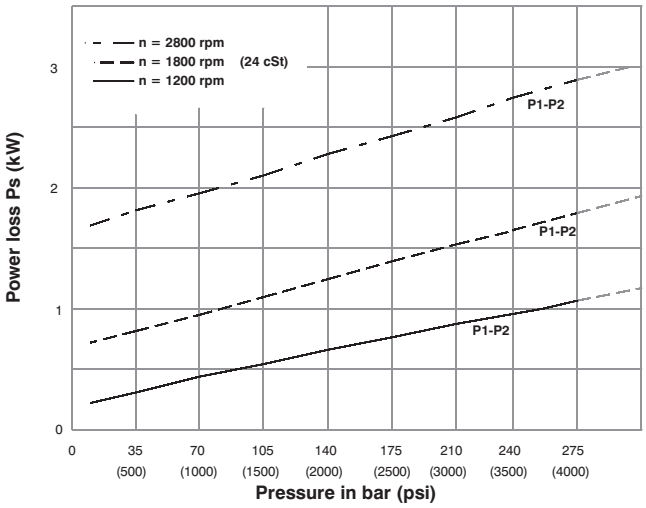

Total hydromechanical power loss is the sum of each section at its operating conditions.

允许径向负载

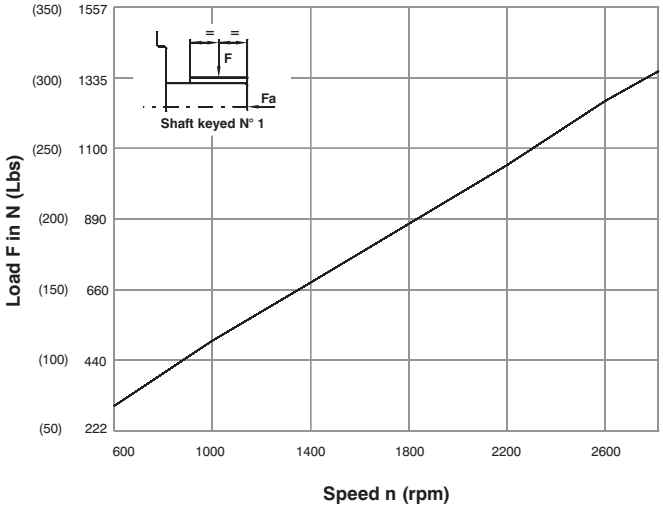

Maximum permissible axial load **Fa** = 800 N (180 Lbs)

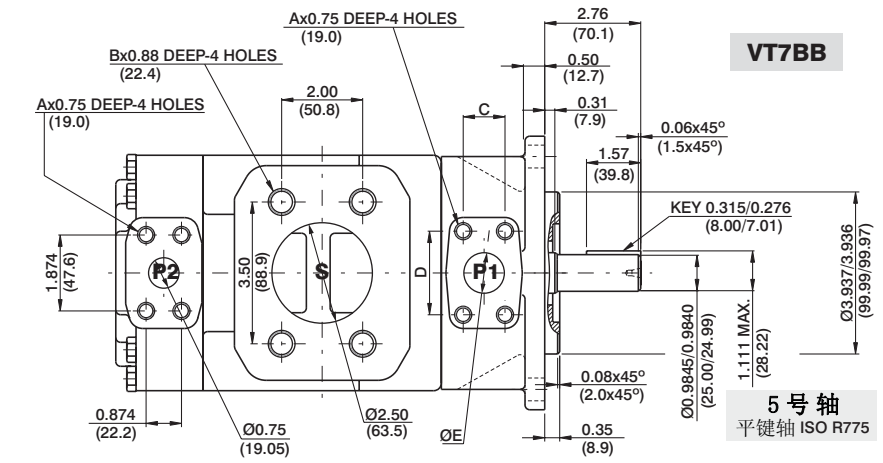

5 号 轴
平键轴 ISO R775

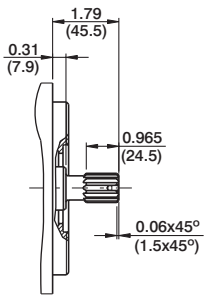

4 号 轴
SAE BB花键轴
等级1-J498b
16/32Dp. 15齿
30° 压力角
平齿根侧定心配合

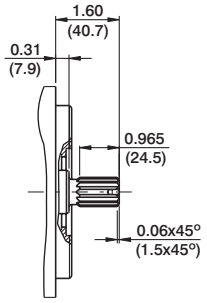

3 号 轴
SAE B花键轴
等级1-J498b
16/32Dp. 13齿
30° 压力角
平齿根侧定心配合

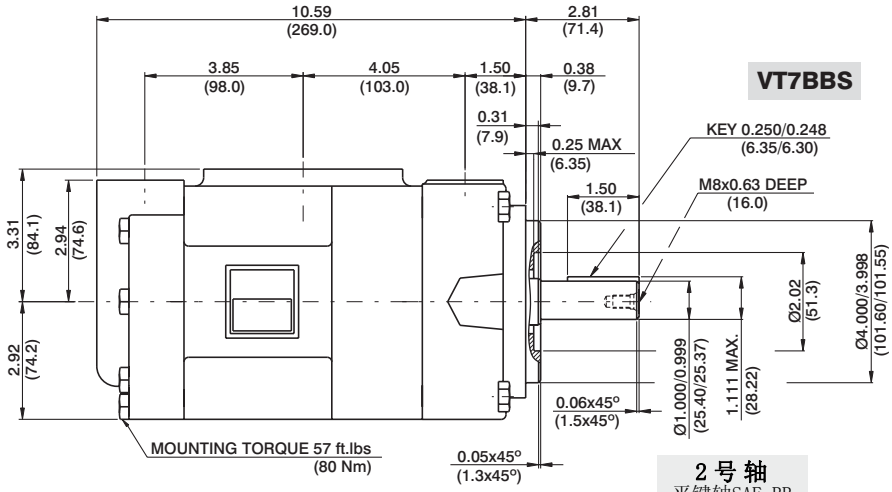

2 号 轴
平键轴SAE BB

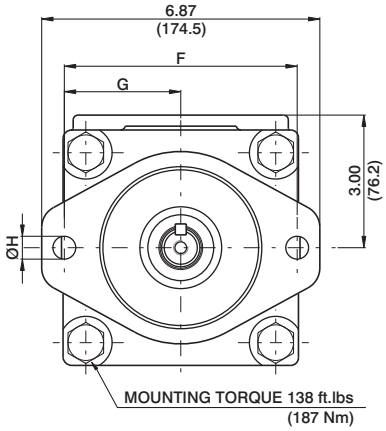

主轴扭矩极限in³/rev×psi(ml/rev×bar)	
轴	Vp x p max. (P1+P2)
1	12666 (14300)
2	18972 (21420)
3	18246 (20620)
4	28937 (32702)
5	22409 (25325)

	VT7BBS		VT7BB	
	00	01	M0	M1
A	3/8-16 UNC		M10	
B	1/2-13 UNC		M12	
C	1.03 (26.2)	0.874 (22.2)	1.03 (26.2)	0.874 (22.2)
D	2.06 (52.4)	1.874 (47.6)	2.06 (52.4)	1.874 (47.6)
ØE	1.00 (25.4)	0.75 (19.05)	1.00 (25.4)	0.75 (19.05)
F	5.75 (146.05)		5.51 (140.0)	
G	2.87 (73.0)		2.75 (70.0)	
ØH	0.56 (14.3)		0.55 (14.0)	

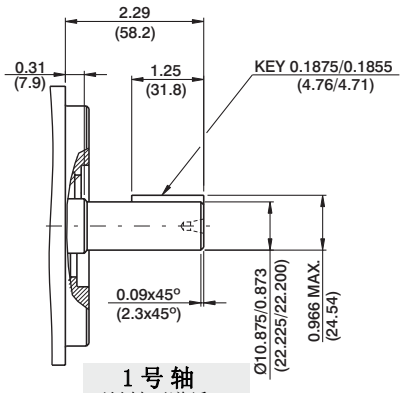

1 号 轴
平键轴不遵循 SAE

性能参数（24cSt）（输入功率仅表示单泵）

Pressure port	Series	Volumetric Displacement Vp		Flow q & n = 1800 rpm						Input power p & n = 1800 rpm					
				p = 0 bar (0 psi)		p = 140 bar (2000 psi)		p = 320 bar (4650 psi)		p = 7 bar (100 psi)		p = 140 bar (2000 psi)		p = 320 bar (4650 psi)	
		in³/rev	cm³/rev	gpm	lpm	gpm	lpm	gpm	lpm	hp	kw	hp	kw	hp	kw
P1 & P2	B02	0.35	5.7	2.76	10.4	2.33	8.8	1.73	6.5	0.74	0.55	4.02	2.99	8.59	6.40
	B03	0.60	9.8	4.66	17.6	4.23	15.9	3.63	13.7	0.85	0.63	6.24	4.65	13.75	10.25
	B04	0.78	12.8	6.09	23.0	5.66	21.4	5.06	19.2	0.94	0.70	7.90	5.89	17.62	13.13
	B05	0.97	15.9	7.56	28.6	7.13	26.9	6.53	24.7	1.02	0.76	9.62	7.17	21.62	16.12
	B06	1.21	19.8	9.42	35.6	8.99	33.9	8.39	31.7	1.13	0.84	11.79	8.79	26.66	19.88
	B07	1.37	22.5	10.70	40.4	10.27	38.8	9.67	36.5	1.20	0.89	13.29	9.91	30.14	22.47
	B08	1.52	24.9	11.84	44.7	11.41	43.1	10.81	40.9	1.27	0.94	14.62	10.90	33.24	24.78
	B09	1.71	28.0	13.31	50.3	12.87	48.6	12.28	46.4	1.36	1.01	16.35	12.19	37.25	27.77
	B10	1.94	31.8	15.12	57.2	14.69	55.5	14.09	53.4	1.46	1.11	18.45	13.75	42.14	31.42
	B11	2.13	34.9	16.64	62.9	16.19	61.2	15.61 1)	59.0 1)	1.55	1.15	20.17	15.04	43.22 1)	32.22 1)
	B12	2.50	40.9	19.50	73.7	19.07	72.1	18.54 1)	70.1 1)	1.72	1.28	23.55	17.56	50.58 1)	37.71 1)
	B14	2.75	45.1	21.40	80.8	20.95	79.2	20.37 1)	77.0 1)	1.83	1.36	25.80	19.23	55.48 1)	41.37 1)
	B15	3.05	50.0	23.78	89.8	23.35	88.3	22.88 2)	86.5 2)	1.97	1.47	28.55	21.28	57.35 2)	42.76 2)

1) B11-B12-B14 = 300 bar (4350 psi) max. int

2) B15 = 280 bar (4060 psi) max. int

VT7QCC 1 W - 022 - 008 - 1 R 00 - C 1 - 00 *

泵系列规格

安装方式
1 - SAE B
2 - SAE C

仅用于重载轴

"P1" 和 "P2" 定子
(Delivery @ 0 bar & 1500 rpm)

*003/B03/Y03	=	16.2 l/min	015/B15/Y15	=	75.1 l/min
005/B05/Y05	=	25.8 l/min	017/B17/Y17	=	87.4 l/min
006/B06/Y06	=	31.9 l/min	020/B20/Y20	=	95.7 l/min
008/B08/Y08	=	39.6 l/min	022/B22/Y22	=	105.4 l/min
010/B10/Y10	=	51.1 l/min	025/B25/Y25	=	118.9 l/min
012/B12/Y12	=	55.6 l/min	028/B28/Y28	=	133.2 l/min
014/B14/Y14	=	69.0 l/min	031/B31/Y31	=	150.0 l/min

* "0"-单向 "B"-双向 "Y"-双向，冷启动

轴型

1- 平键轴（不遵循SAE）
3- 花键轴（SAE BB）
5- 花键轴（SAE B）

重载轴
2- 平键轴（SAE BB）
B - 平键轴

修改代码

安装 W/连接变化

		P1=1" - S=3"		P1=1" - S=21" 2)	
P2		1"	3/4" 1)	1"	3/4" 1)
code	Unc	00	01	10	11
	Metric	OM	W0	1M	W1

1) for 46 ml/rev max.
2) for 126 ml/rev max.
大排量必须总是在前面

密封等级
1 — S1（用于矿物油）
4 — S4（用于耐高温油）
5 — S5（用于矿物油和耐高温油）

设计代码

油口组合方式(看 65 页)
00 - 标准

旋向（从轴端看）
R — 顺时针
L — 逆时针

内泄漏（典型）

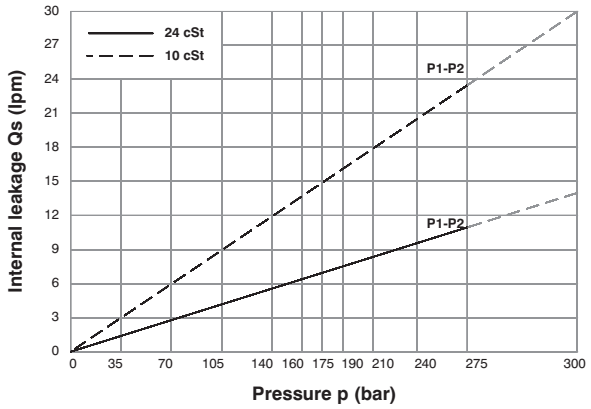

Do not operate pump more than 5 seconds at any speed or viscosity if internal leakage is more than 50% of theoretical flow.
Total leakage is the sum of each section loss at its operating conditions.

噪音值（典型）

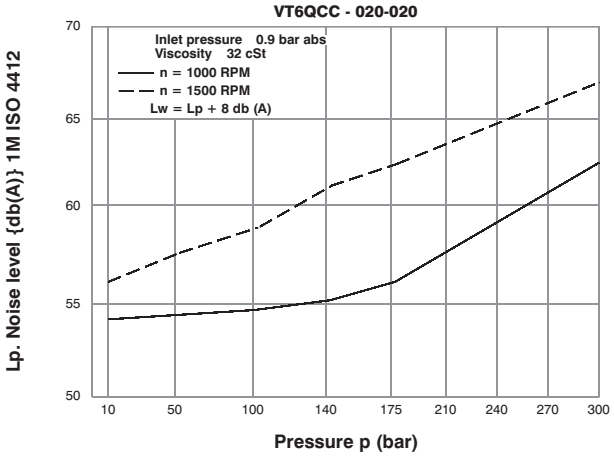

Double pump noise level is given with each section discharging at the pressure noted on the curve.

功率损失（典型）

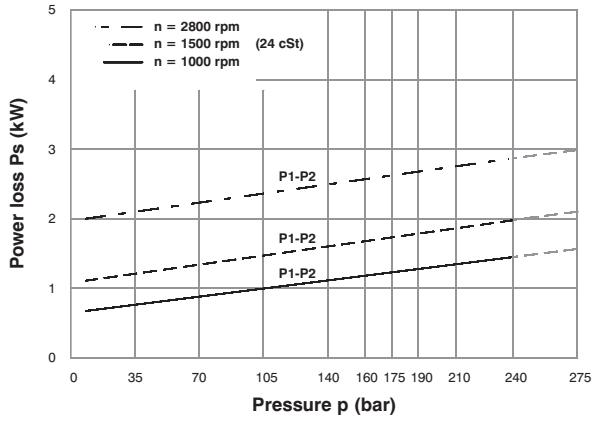

Total hydromechanical power loss is the sum of each section at its operating conditions.

允许径向负载

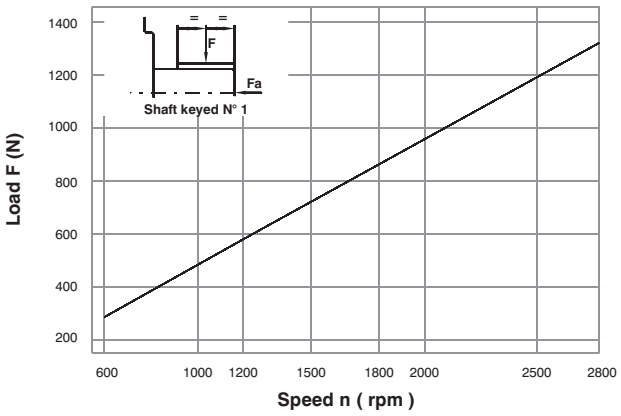

Maximum permissible axial load **Fa** = 800 N

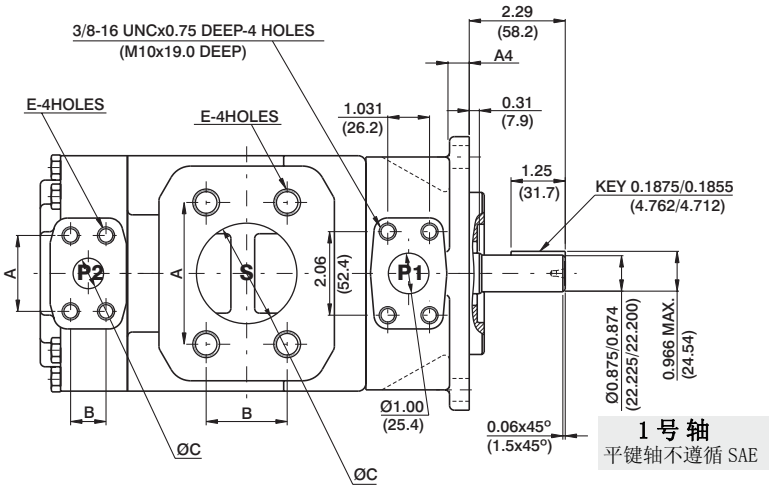

1 号 轴
平键轴不遵循 SAE

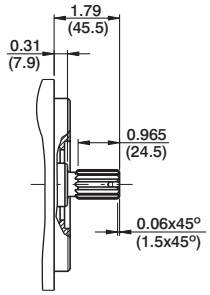

3 号 轴
SAE BB花键轴
等级1-J498b
16/32Dp. 15齿
30° 压力角
平齿根侧定心配合

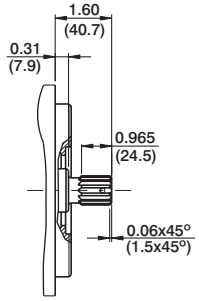

5 号 轴
SAE B花键轴
等级1-J498b
16/32Dp. 13齿
30° 压力角
平齿根侧定心配合

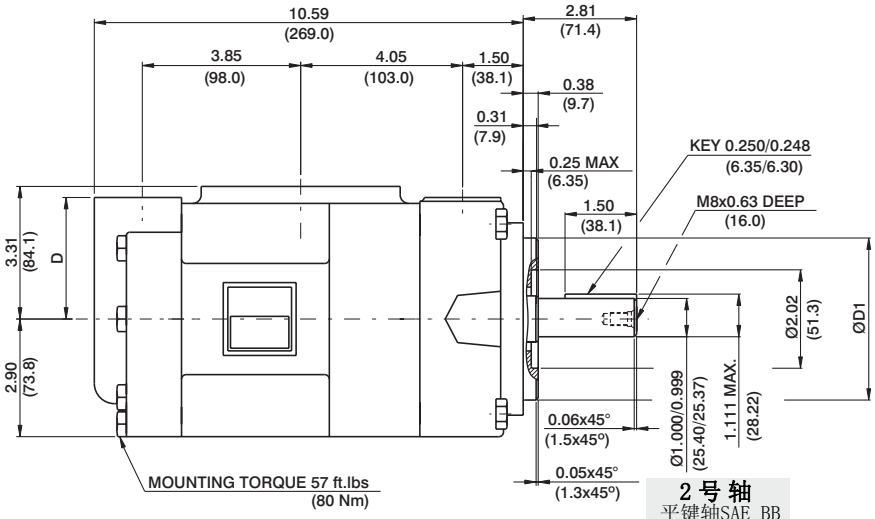

2 号 轴
平键轴SAE BB

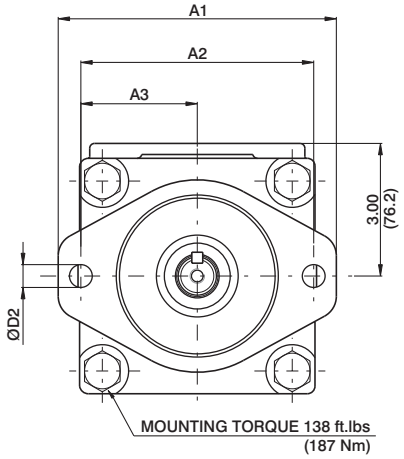

主轴扭矩极限in³/rev×psi(ml/rev×bar)	
轴	Vp x p max. (P1+P2)
1	12666 (14300)
2	18972 (21420)
3	28937 (32670)
5	18246 (20600)

PORT	A	B	C	D	E
S	4.19 (106.4)	2.44 (61.9)	3.00 (76.2)		5/8-11UNCx1.12 DEEP (M16x28.4 DEEP)
S	3.50 (88.9)	2.00 (50.8)	2.50 (63.5)		1/2-13UNCx0.94 DEEP M12x24.0 DEEP
P2	1.874 (47.6)	0.874 (22.2)	0.75 (19.0)	3.00 (76.2)	3/8-16UNCx0.75 DEEP (M10x20.0 DEEP)
P2	2.06 (52.4)	1.03 (26.2)	1.00 (25.4)	2.94 (74.7)	

	VT7QCC1	VT7QCC2
Mounting	SAE B	SAE C
ØD1	4.000 (101.60) 3.998 (101.55)	5.000 (127.00) 4.997 (126.94)
ØD2	0.56 (14.3)	0.69 (17.5)
A1	6.87 (174.5)	8.36 (212.5)
A2	5.75 (146.0)	7.13 (181.0)
A3	2.87 (73.0)	3.56 (90.5)
A4	0.5 (12.7)	0.62 (15.7)

性能参数（24cSt）（输入功率仅表示单泵）

Series	Volumetric Displacement Vp	Flow q (lpm) & n = 1500 rpm				Input power p (kW) & n = 1500 rpm			
		p = 0 bar	p = 140 bar	p = 240 bar	p = 300 bar	p = 7 bar	p = 140 bar	p = 240 bar	p = 300 bar
003	10.8 ml/rev	16.2	11.9	8.1	--	1.3	5.3	7.8	--
005	17.2 ml/rev	25.8	21.5	17.7	13.7	1.4	7.5	12.2	14.9
006	21.3 ml/rev	31.9	26.5	22.0	18.0	1.5	8.9	14.7	18.0
008	26.4 ml/rev	39.6	34.1	29.6	25.6	1.6	10.7	17.7	21.8
010	34.1 ml/rev	51.1	45.7	41.2	37.2	1.7	13.4	22.3	27.5
012	37.1 ml/rev	55.6	50.2	45.7	41.7	1.7	14.4	24.1	29.8
014	46.0 ml/rev	69.0	63.5	59.0	55.0	1.9	17.6	29.5	36.5
015	50.5 ml/rev	75.1	69.6	65.1	61.1	2.0	18.0	32.0	39.5
017	58.3 ml/rev	87.4	82.0	77.5	73.5	2.1	19.0	36.9	45.7
020	63.8 ml/rev	95.7	90.2	85.7	81.7	2.2	23.8	40.2	49.8
022	70.3 ml/rev	105.4	100.0	95.5	91.5 2)	2.3	26.1	44.1	50.3 2)
025 1)	79.3 ml/rev	118.9	113.5	109.0 3)	--	2.5	29.2	49.5 3)	--
028 1)	88.8 ml/rev	133.2	127.7	124.5 4)	--	2.8	32.7	48.5 4)	--
031 1)	100.0 ml/rev	150.0	144.5	141.3 4)	--	2.8	36.5	54.4 4)	--

1) 025-028-031 = 2500 R.P.M. max. 2) 022= 275 bar max. int, 3) 025 = 240 bar max. int, 4) 028-031 = 210 bar max. int.

-- Not to use because internal leakage greater than 50% of theoretical flow.

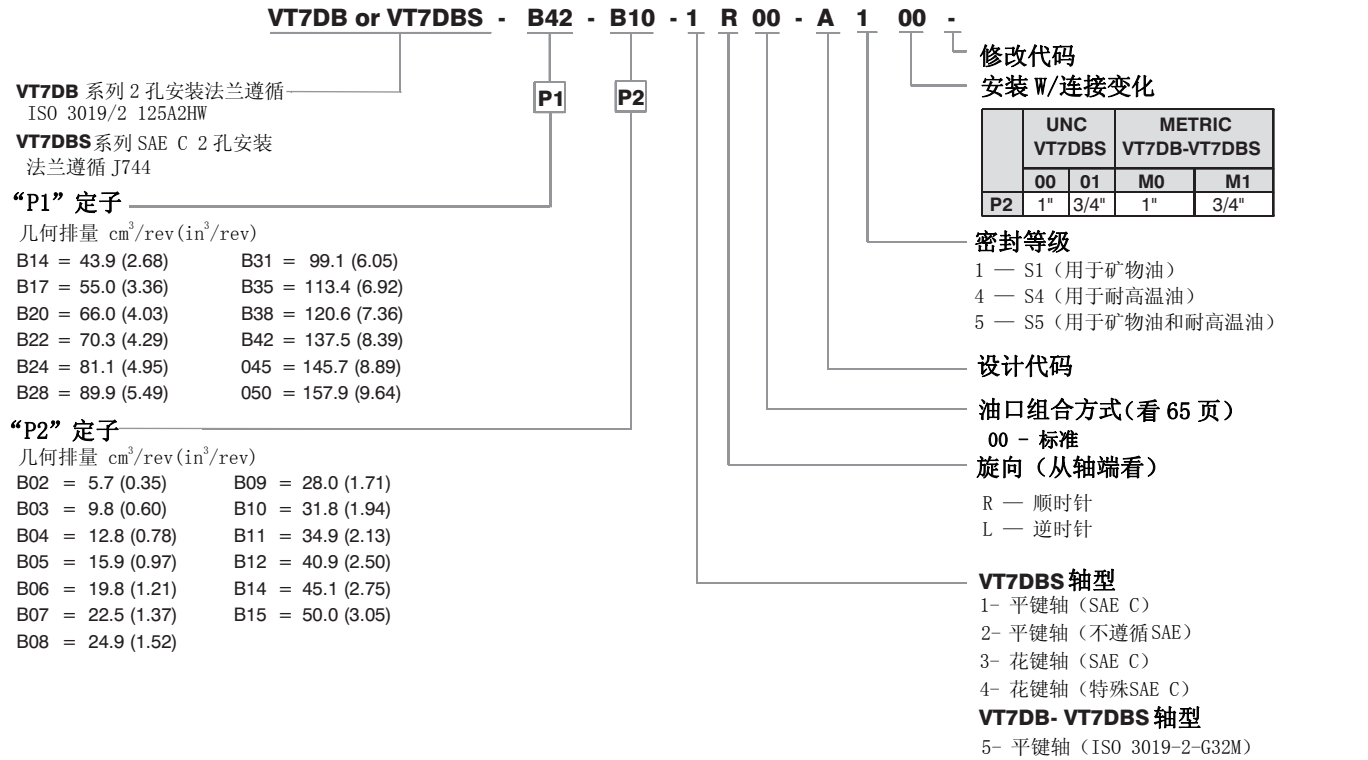

	UNC VT7DBS		METRIC VT7DB-VT7DBS	
	00	01	M0	M1
P2	1"	3/4"	1"	3/4"

内泄漏（典型）

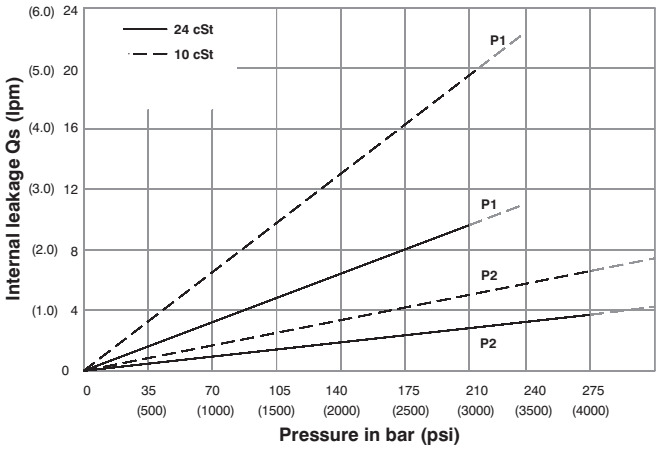

Do not operate pump more than 5 seconds at any speed or viscosity if internal leakage is more than 50% of theoretical flow. Total leakage is the sum of each section loss at its operating conditions.

噪音值（典型）

VT7DB- B31-B10

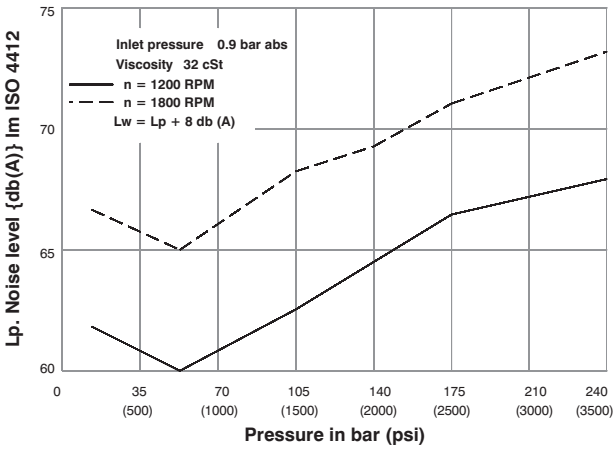

Double pump noise level is given with each section discharging at the pressure noted on the curve.

功率损失（典型）

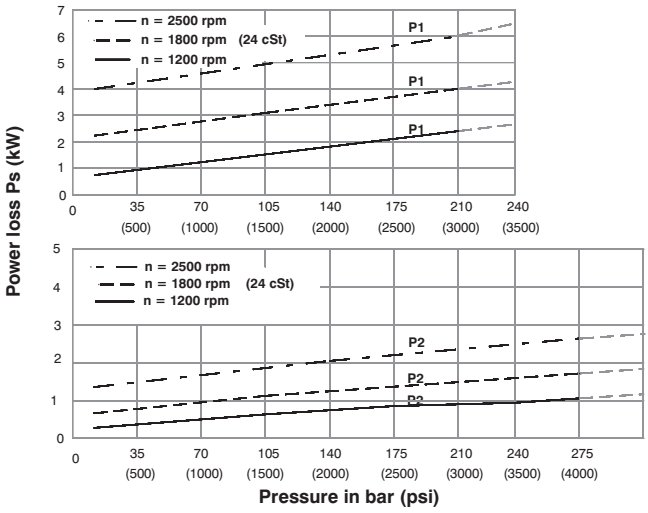

Total hydromechanical power loss is the sum of each section at its operating conditions.

允许径向负载

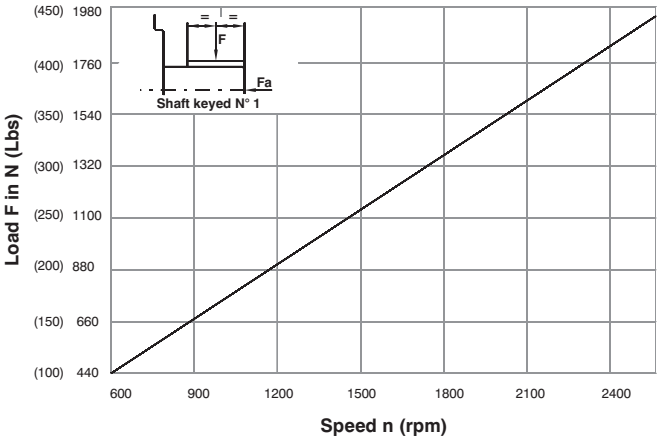

Maximum permissible axial load **Fa** = 1200 N (270 Lbs)

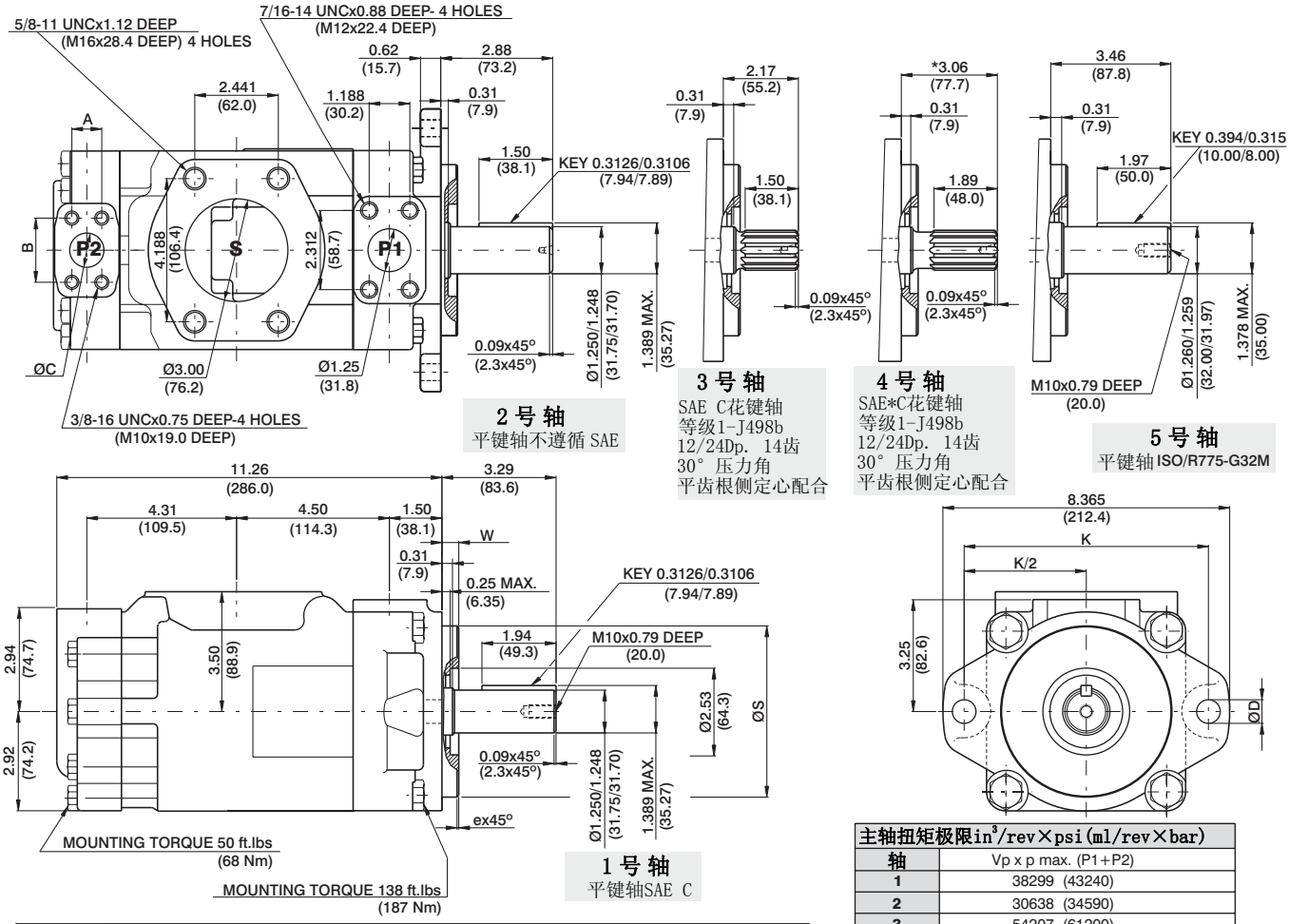

主轴扭矩极限in³/rev×psi(ml/rev×bar)	
轴	Vp x p max. (P1+P2)
1	38299 (43240)
2	30638 (34590)
3	54207 (61200)
4	54207 (61200)
5	37644 (42542)

可变法兰安装						
Series	ØS		ex45°	W	K	ØD
	MAX.	Min.				
VT7DB	4.921 (124.99)	4.919 (124.94)	0.079 (2.0)	0.374 (9.49)	7.087 (180.0)	0.709 (18.0)
VT7DBS	5.00 (127.00)	4.998 (126.94)	0.051 (1.3)	0.50 (12.7)	7.126 (181.0)	0.689 (17.5)

可变连接		
	00 & M0	01 & M1
A	1.031 (26.2)	0.874 (22.2)
B	2.06 (52.4)	1.874 (47.6)
C	1.00 (25.4)	0.75 (19.05)

性能参数（24cSt）（输入功率仅表示单泵）

Pressure port	Series	Volumetric Displacement Vp		Flow q & n = 1800 rpm						Input power p & n = 1800 rpm					
				p = 0 bar (0 psi)		p = 140 bar (2000 psi)		p = 250 bar (3630 psi)		p = 7 bar (100 psi)		p = 140 bar (2000 psi)		p = 250 bar (3630 psi)	
		in³/rev	cm³/rev	gpm	lpm	gpm	lpm	gpm	lpm	hp	kw	hp	kw	hp	kw
P1	B14	2.68	43.9	20.92	79.1	19.18	72.5	17.81	67.3	3.46	2.6	27.77	20.7	47.03	35.0
	B17	3.36	55.0	26.16	98.8	24.41	92.3	23.04	87.0	3.77	2.8	33.88	25.3	57.71	43.0
	B20	4.03	66.0	31.39	118.6	29.64	112.0	28.27	106.8	4.07	3.0	39.98	29.8	68.39	50.9
	B22	4.29	70.3	33.43	126.4	31.69	119.8	30.32	104.6	4.19	3.1	42.37	31.6	72.57	54.0
	B24	4.95	81.1	38.57	145.8	36.82	139.2	35.45	134.0	4.49	3.4	48.36	36.1	83.06	61.9
	B28	5.49	89.9	42.80	161.8	41.06	155.2	39.69	150.0	4.74	3.5	53.30	39.7	91.70	68.3
	B31	6.05	99.1	47.18	178.3	45.43	171.7	44.06	166.5	4.99	3.7	58.41	43.6	100.63	75.0
	B35	6.92	113.4	53.93	203.9	52.18	197.2	50.81	192.0	5.39	4.0	66.29	49.4	114.42	85.3
	B38	7.36	120.6	57.35	216.8	55.61	210.2	54.24	204.9	5.59	4.2	70.28	52.4	121.42	90.5
	B42	8.39	137.5	65.39	247.2	63.65	240.6	62.28	235.4	6.05	4.5	79.66	59.4	137.83	102.7
	045	8.89	145.7	69.29	262.0	67.11	253.6	65.31	246.8	6.74	5.0	83.75	62.4	145.79	108.7
	050	9.64	157.9	75.14	284.0	72.96	275.8	71.78 1)	271.3 1)	7.08	5.3	90.58	67.5	134.50 1)	100.3 1)
				p = 0 bar (0 psi)		p = 140 bar (2000 psi)		p = 300 bar (4350 psi)		p = 7 bar (100 psi)		p = 140 bar (2000 psi)		p = 300 bar (4350 psi)	
P2	B02	0.35	5.7	2.76	10.4	2.33	8.8	1.80	6.8	0.74	0.55	4.02	2.99	8.10	6.04
	B03	0.60	9.8	4.66	17.6	4.23	15.9	3.70	14.0	0.85	0.63	6.24	4.65	12.93	9.64
	B04	0.78	12.8	6.09	23.0	5.66	21.4	5.13	19.4	0.94	0.70	7.90	5.89	16.55	12.34
	B05	0.97	15.9	7.56	28.6	7.13	26.9	6.60	25.0	1.02	0.76	9.62	7.17	20.29	15.13
	B06	1.21	19.8	9.42	35.6	8.99	33.9	8.46	32.0	1.13	0.84	11.79	8.79	25.00	18.64
	B07	1.37	22.5	10.70	40.4	10.27	38.8	9.74	36.8	1.20	0.89	13.29	9.91	28.26	21.07
	B08	1.52	24.9	11.84	44.7	11.41	43.1	10.88	41.1	1.27	0.95	14.62	10.90	31.15	23.23
	B09	1.71	28.0	13.31	50.3	12.87	48.6	12.35	47.0	1.36	1.01	16.35	12.19	34.92	26.04
	B10	1.94	31.8	15.12	57.2	14.69	55.5	14.16	53.5	1.46	1.09	18.45	13.75	39.48	29.44
	B11	2.13	34.9	16.64	62.9	16.19	61.2	15.68	59.3	1.55	1.16	20.17	15.04	43.22	32.23
	B12	2.50	40.9	19.50	73.7	19.07	72.1	18.54	70.1	1.72	1.28	23.55	17.56	50.58	37.71
	B14	2.75	45.1	21.40	80.8	20.95	79.2	20.44	77.0	1.83	1.36	25.80	19.24	55.48	41.37
	B15	3.05	50.0	23.78	89.8	23.35	88.3	22.88 2)	86.5 2)	1.97	1.47	28.55	21.28	57.35 2)	42.76 2)

1) 050 = 210 bar (3000 psi) max. int 2) B15 = 280 bar (4060 psi) max. int

VT7QDC - B38 - 022 1 R 00 - A 1 00 *

泵系列规格

“P1”定子

几何排量 $cm^3/rev(in^3/rev)$

B14 = 43.9 (2.68)　B31 = 99.1 (6.05)
B17 = 55.0 (3.36)　B35 = 113.4 (6.92)
B20 = 66.0 (4.03)　B38 = 120.6 (7.36)
B22 = 70.3 (4.29)　B42 = 137.5 (8.39)
B24 = 81.1 (4.95)　045 = 145.7 (8.89)
B28 = 89.9 (5.49)　050 = 157.9 (9.64)

“P2”定子

几何排量 $cm^3/rev(in^3/rev)$

*003/B03/Y03 = 10.8 (0.66)　015/B15/Y15 = 50.5 (3.08)
005/B05/Y05 = 17.2 (1.05)　017/B17/Y17 = 58.3 (3.56)
006/B06/Y06 = 21.3 (1.30)　020/B20/Y20 = 63.8 (3.89)
008/B08/Y08 = 26.4 (1.61)　022/B22/Y22 = 70.3 (4.29)
010/B10/Y10 = 34.1 (2.08)　025/B25/Y25 = 79.3 (4.84)
012/B12/Y12 = 37.1 (2.26)　028/B28/Y28 = 88.8 (5.42)
014/B14/Y14 = 46.0 (2.81)　031/B31/Y31 = 100.0 (6.10)

* “0”-单向　“B”-双向　“Y”-双向，冷启动

修改代码

安装 W/连接变化

	UNC		METRIC	
	00	01	M0	M1
P2	1"	3/4"	1"	3/4"

密封等级

1 — S1（用于矿物油）
4 — S4（用于耐高温油）
5 — S5（用于矿物油和耐高温油）

设计代码

油口组合方式（看 65 页）

00 - 标准

旋向（从轴端看）

R — 顺时针
L — 逆时针

轴型

1- 平键轴（SAE CC）
2- 平键轴（SAE CC）
3- 花键轴（SAE C）

内泄漏（典型）

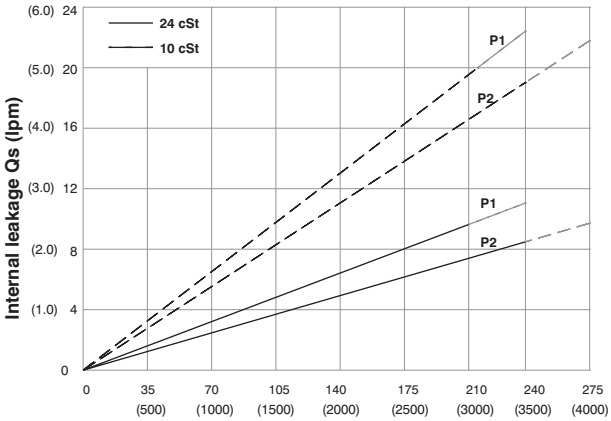

Do not operate pump more than 5 seconds at any speed or viscosity if internal leakage is more than 50% of theoretical flow. Total leakage is the sum of each section loss at its operating conditions.

噪音值（典型）

VT7QDC- B31-022

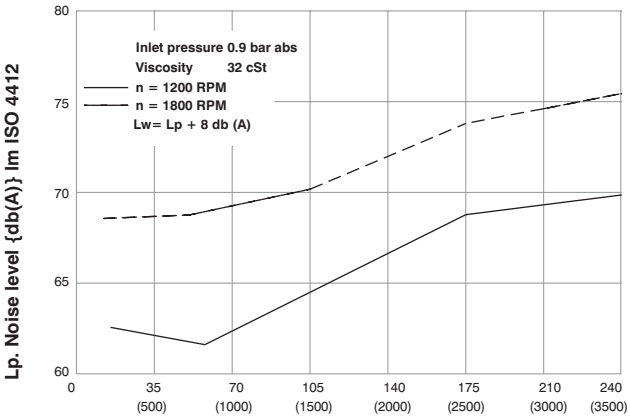

Double pump noise level is given with each section discharging at the pressure noted on the curve.

功率损失（典型）

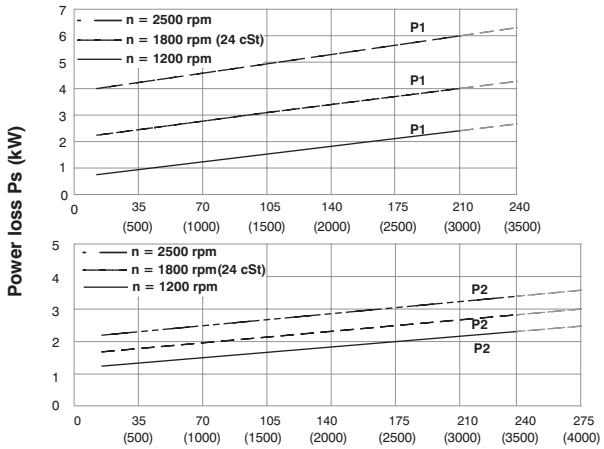

Total hydromechanical power loss is the sum of each section at its operating conditions.

允许径向负载

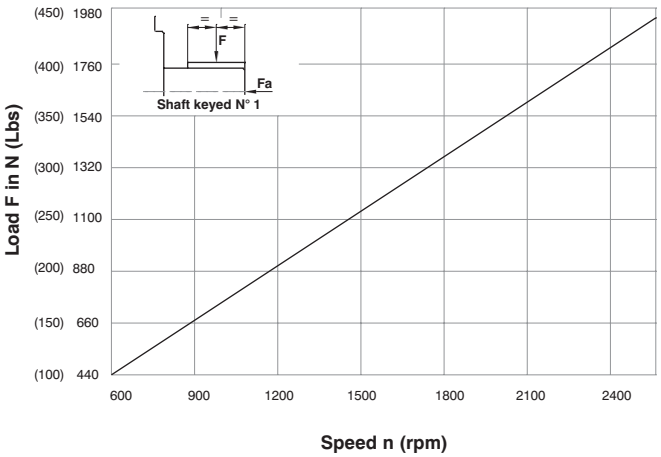

Maximum permissible axial load **Fa** = 1200 N (270 Lbs)

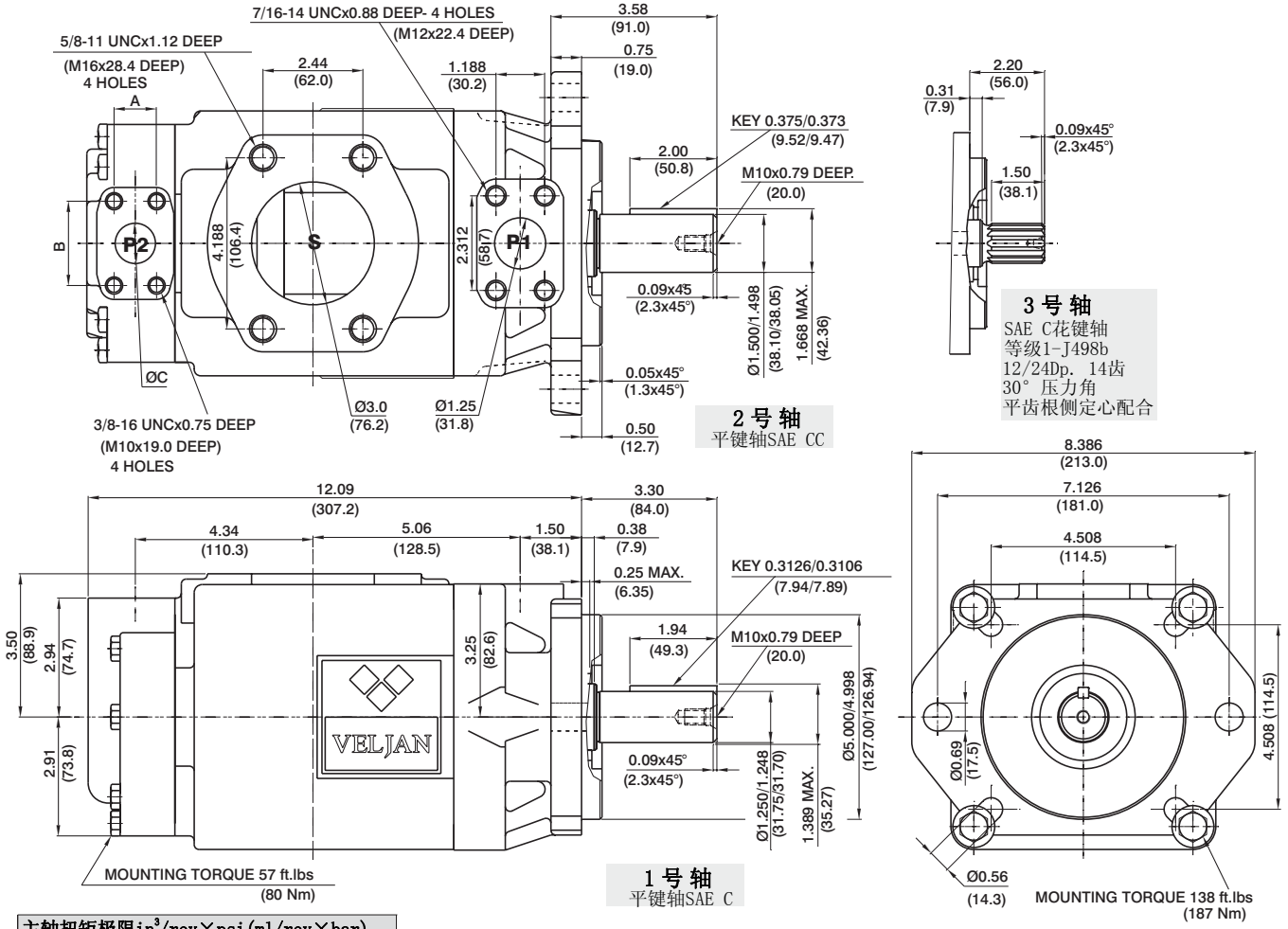

主轴扭矩极限in³/rev×psi(ml/rev×bar)	
轴	Vp x p max. (P1+P2)
1	38299 (43240)
2	30638 (34590)
3	54207 (61200)

可变连接		
	00 & M0	01 & M1
A	1.031 (26.2)	0.874 (22.2)
B	2.06 (52.4)	1.874 (47.6)
C	1.00 (25.4)	0.75 (19.05)

性能参数（24cSt）（输入功率仅表示单泵）

Pressure port	Series	Volumetric Displacement Vp		Flow q & n = 1800 rpm						Input power p & n = 1800 rpm					
				p = 0 bar (0 psi)		p = 140 bar (2000 psi)		p = 250 bar (3630 psi)		p = 7 bar (100 psi)		p = 140 bar (2000 psi)		p = 250 bar (3630 psi)	
		in³/rev	cm³/rev	gpm	lpm	gpm	lpm	gpm	lpm	hp	kw	hp	kw	hp	kw
P1	B14	2.68	43.9	20.92	79.1	19.18	72.5	17.81	67.30	3.46	2.60	27.77	20.70	47.03	35.00
	B17	3.36	55.0	26.16	98.8	24.41	92.3	23.04	87.00	3.77	2.80	33.88	25.30	57.71	43.00
	B20	4.03	66.0	31.39	118.6	29.64	112.0	28.27	106.80	4.07	3.00	39.98	29.80	68.39	50.90
	B22	4.29	70.3	33.43	126.4	31.69	119.8	30.32	104.60	4.19	3.10	42.37	31.60	72.57	54.00
	B24	4.95	81.1	38.57	145.8	36.82	139.2	35.45	134.00	4.49	3.40	48.36	36.10	83.06	61.90
	B28	5.49	89.9	42.80	161.8	41.06	155.2	39.69	150.00	4.74	3.50	53.30	39.70	91.70	68.30
	B31	6.05	99.1	47.18	178.3	45.43	171.7	44.06	166.50	4.99	3.70	58.41	43.60	100.63	75.00
	B35	6.92	113.4	53.93	203.9	52.18	197.2	50.81	192.00	5.39	4.00	66.29	49.40	114.42	85.30
	B38	7.36	120.6	57.35	216.8	55.61	210.2	54.24	204.90	5.59	4.20	70.28	52.40	121.42	90.50
	B42	8.39	137.5	65.39	247.2	63.65	240.6	62.28	235.40	6.05	4.50	79.66	59.40	137.83	102.70
	045	8.89	145.7	69.29	262.0	67.11	253.6	65.31	246.80	6.74	5.00	83.75	62.40	145.79	108.70
	050	9.64	157.9	75.14	284.0	72.96	275.8	71.78 1)	271.30 1)	7.08	5.30	90.58	67.50	134.50 1)	100.30 1)
				p = 0 bar (0 psi)		p = 140 bar (2000 psi)		p = 300 bar (4350 psi)		p = 7 bar (100 psi)		p = 140 bar (2000 psi)		p = 300 bar (4350 psi)	
P2	003	0.66	10.8	5.14	19.6	3.85	14.6	--	--	2.11	1.57	8.45	6.30	--	--
	005	1.05	17.2	8.18	30.9	6.89	26.0	4.34	16.44	2.29	1.70	12.00	8.94	23.97	17.88
	006	1.30	21.3	10.13	38.3	8.84	33.4	5.71	21.60	2.40	1.78	14.28	10.64	28.96	21.60
	008	1.61	26.4	12.55	47.4	11.26	42.6	8.12	30.72	2.54	1.89	17.11	12.75	35.08	26.16
	010	2.08	34.1	16.22	61.3	14.93	56.4	11.81	44.64	2.76	2.06	21.38	15.94	44.25	33.00
	012	2.26	37.1	17.64	66.7	16.35	61.8	13.24	50.04	2.84	2.11	23.05	17.18	47.47	35.40
	014	2.81	46.0	21.88	82.7	20.59	77.8	17.46	66.00	3.09	2.30	27.99	20.87	58.73	43.80
	015	3.08	50.5	23.99	90.7	22.83	86.3	19.39	73.32	3.21	2.40	30.30	22.60	63.56	47.40
	017	3.56	58.3	27.73	104.8	26.44	99.9	23.33	88.20	3.43	2.55	34.81	25.95	73.54	54.84
	020	3.89	63.8	30.34	114.7	29.05	109.8	25.93	98.04	3.58	2.66	37.86	28.23	80.14	59.76
	022	4.29	70.3	33.43	126.4	32.14	121.5	29.05 2)	109.80 2)	3.76	2.80	41.47	30.92	80.94 2)	60.36 2)
	025	4.84	79.3	37.71	142.5	36.42	137.6	---	---	4.01	2.99	46.46	34.64	---	---
	028	5.42	88.8	42.23	159.6	40.94	154.7	---	---	4.27	3.18	51.74	38.58	---	---
	031	6.10	100.0	47.56	179.7	46.27	174.9	---	---	4.58	3.41	57.95	43.21	---	---

1) 050 = 210 bar (3000 psi) max. int 2) 022 = 240 bar (3500 psi) max. int *-- Not to use because internal leakage greater than 50% of theoretical flow*

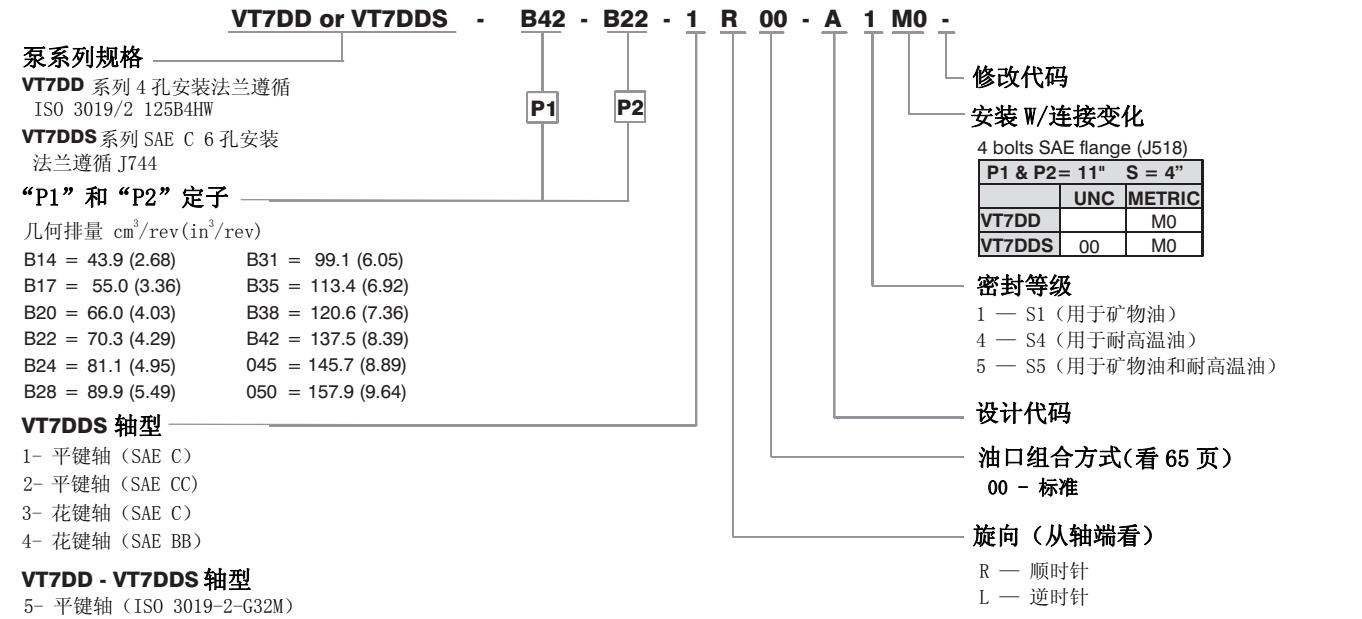

内泄漏（典型）

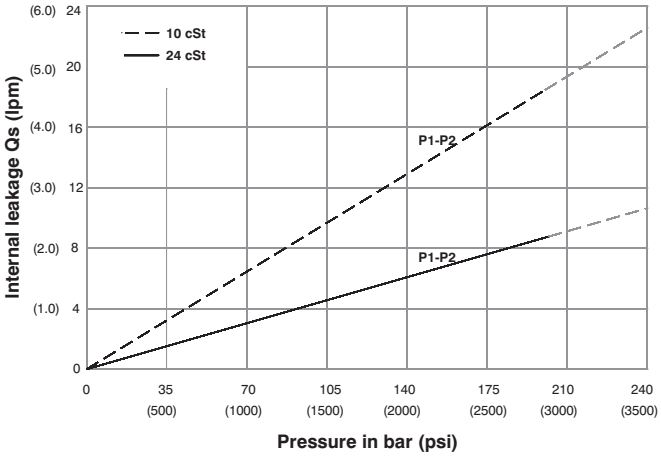

Do not operate pump more than 5 seconds at any speed or viscosity if internal leakage is more than 50%of theoretical flow. Total leakage is the sum of each section loss at its operating conditions.

噪音值（典型）

VT7DDS- B31-B31

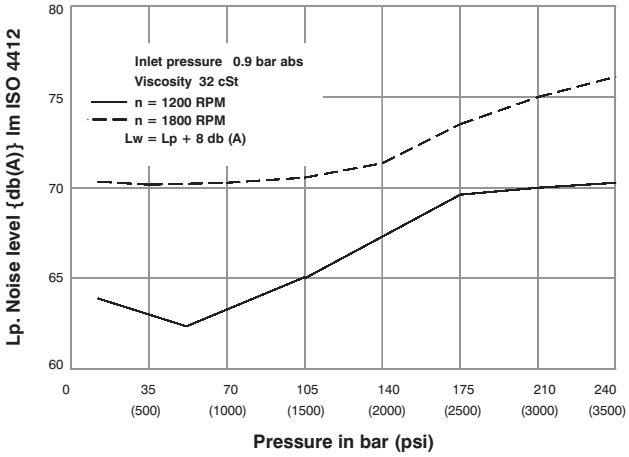

Double pump noise level is given with each section discharging at the pressure noted on the curve.

功率损失（典型）

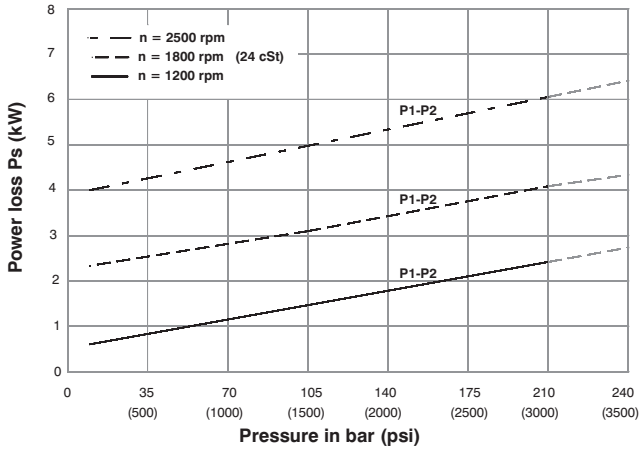

Total hydrodynamic power loss is the sum of each section at its operating conditions.

允许径向负载

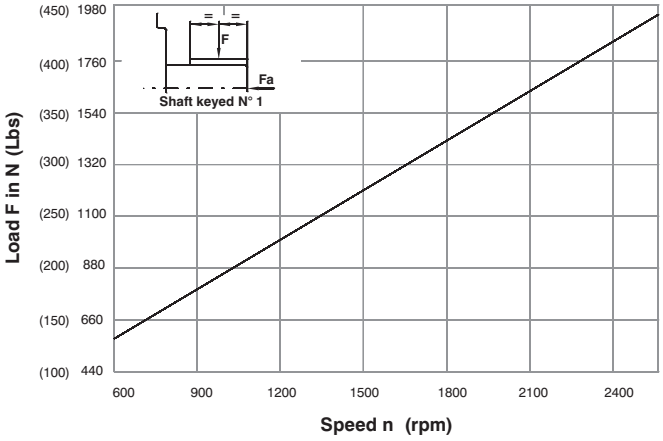

Maximum axial load permissible **Fa** = 800 N (180 Lbs)

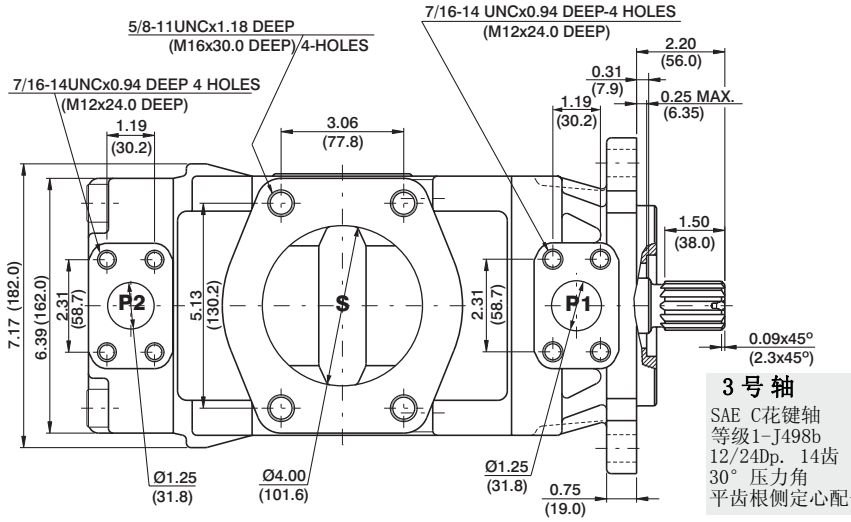

3 号 轴
SAE C花键轴
等级1-J498b
12/24Dp. 14齿
30° 压力角
平齿根侧定心配合

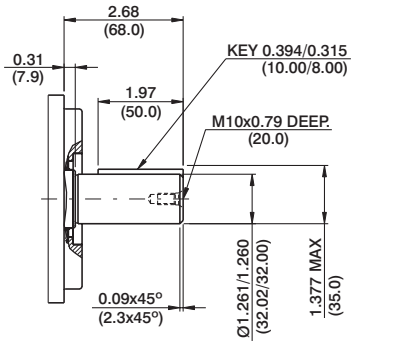

5 号 轴
平键轴ISO 3018/2-G32M

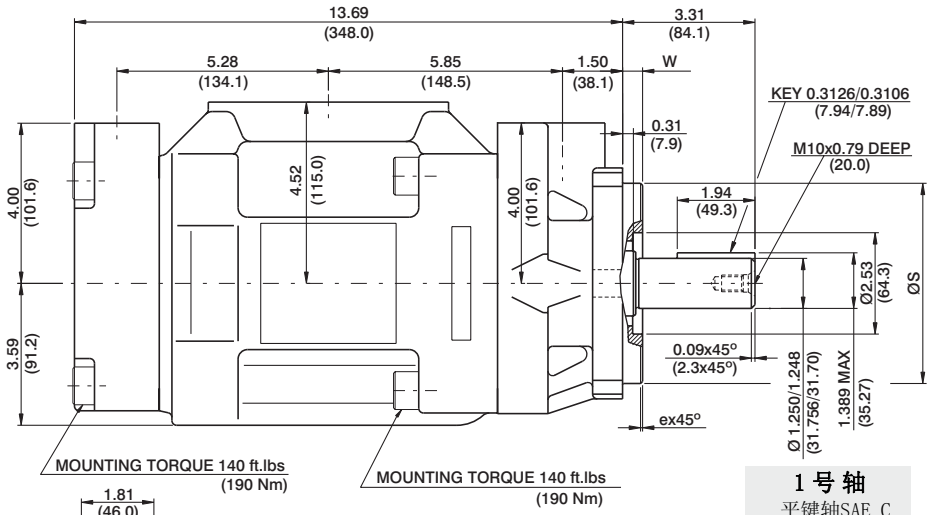

1 号 轴
平键轴SAE C

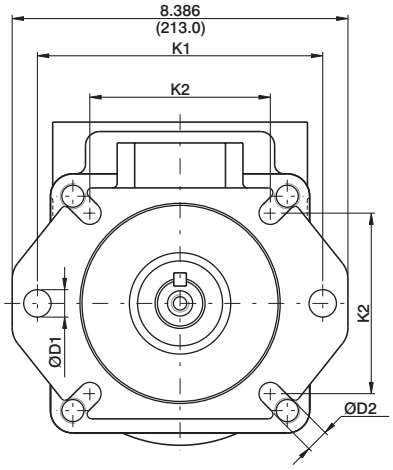

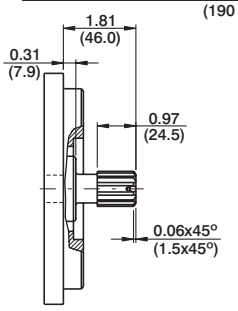

4 号 轴
SAE BB花键轴
等级1-J498b
12/24Dp. 15齿
30° 压力角
平齿根侧定心配合

主轴扭矩极限in³/rev×psi(ml/rev×bar)	
轴	Vp x p max. (P1+P2)
1	38299 (43240)
2	63552 (71822)
3	54207 (61200)
4	31780 (28120)
5	40035 (35424)

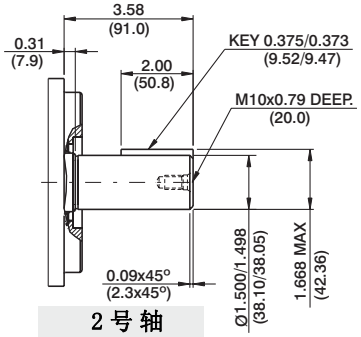

2 号 轴
平键轴SAE CC

可变法兰安装								
Series	ØS		ex45°	W	K1	ØD1	K2	ØD2
	MAX.	Min.						
VT7DD	4.921 (124.99)	4.919 (124.94)	0.079 (2.0)	0.374 (9.49)	7.087 (180.0)	0.709 (18.0)	4.454 (113.1)	0.551 (13.9)
VT7DDS	5.00 (127.00)	4.998 (126.94)	0.059 (1.5)	0.50 (12.7)	7.126 (181.0)	0.689 (17.5)	4.508 (114.5)	0.563 (14.3)

性能参数（24cSt）（输入功率仅表示单泵）

Pressure port	Series	Volumetric Displacement Vp		Flow q & n = 1800 rpm						Input power p & n = 1800 rpm					
				p = 0 bar (0 psi)		p = 140 bar (2000 psi)		p = 250 bar (3630 psi)		p = 7 bar (100 psi)		p = 140 bar (2000 psi)		p = 250 bar (3630 psi)	
		in³/rev	cm³/rev	gpm	lpm	gpm	lpm	gpm	lpm	hp	kw	hp	kw	hp	kw
P1 & P2	B14	2.68	43.9	20.92	79.1	19.18	72.5	17.81	67.3	3.46	2.6	27.77	20.7	47.03	35.07
	B17	3.36	55.0	26.16	98.8	24.41	92.3	23.04	87.0	3.77	2.8	33.88	25.3	57.71	43.03
	B20	4.03	66.0	31.39	118.6	29.64	112.0	28.27	106.8	4.07	3.0	39.98	29.8	68.39	50.99
	B22	4.29	70.3	33.43	126.4	31.69	119.8	30.32	104.6	4.19	3.1	42.37	31.6	72.57	54.11
	B24	4.95	81.1	38.57	145.8	36.82	139.2	35.45	134.0	4.49	3.4	48.36	36.1	83.06	61.93
	B28	5.49	89.9	42.80	161.8	41.06	155.2	39.69	150.0	4.74	3.5	53.30	39.7	91.70	68.38
	B31	6.05	99.1	47.18	178.3	45.43	171.7	44.06	166.5	4.99	3.7	58.41	43.6	100.63	75.03
	B35	6.92	113.4	53.93	203.9	52.18	197.2	50.81	192.0	5.39	4.0	66.29	49.4	114.42	85.32
	B38	7.36	120.6	57.35	216.8	55.61	210.2	54.24	204.9	5.59	4.2	70.27	52.4	121.42	90.54
	B42	8.39	137.5	65.39	247.2	63.65	240.6	62.28	235.4	6.05	4.5	79.66	59.4	137.83	102.77
	045	8.89	145.7	69.29	262.0	67.11	253.6	65.31	246.8	6.74	5.0	83.75	62.4	145.79	108.71
	050	9.64	157.9	75.14	284.0	72.96	275.8	71.78 1)	271.3 1)	7.08	5.3	90.58	67.5	134.50 1)	100.30 1)

1) 050 = 210 bar (3000 psi) max. int

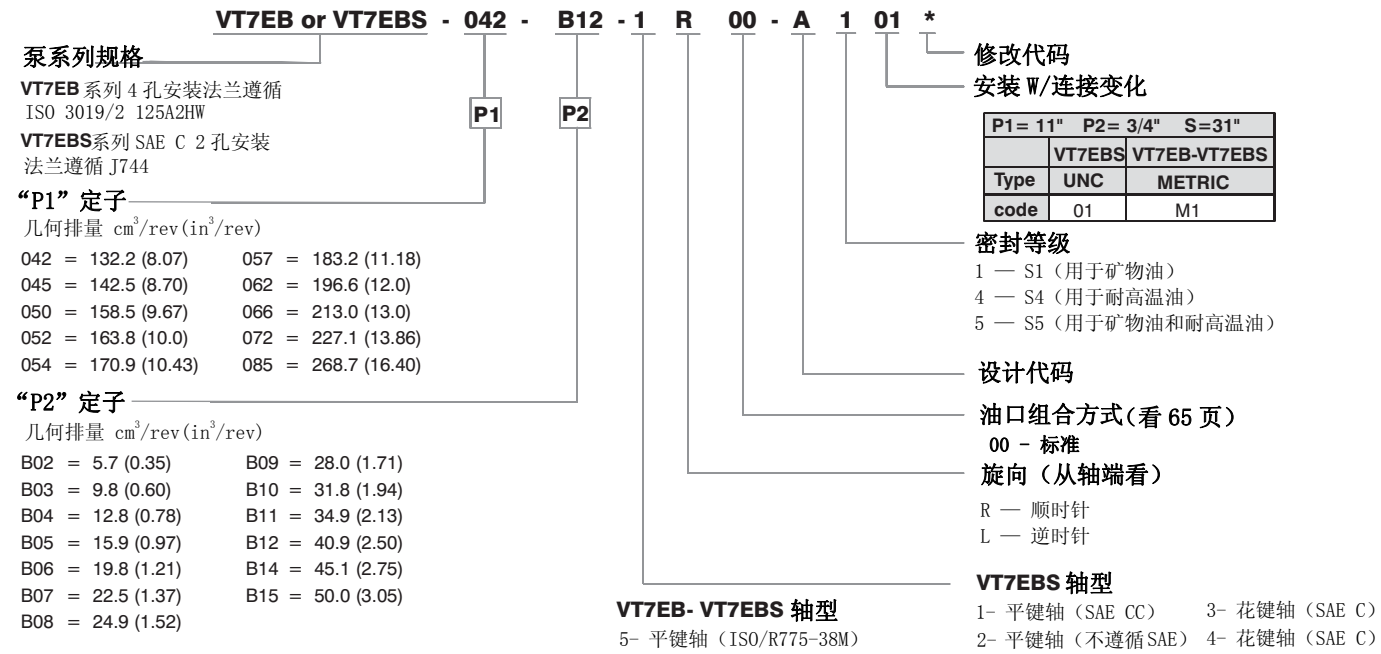

P1= 11" P2= 3/4" S=31"		
	VT7EBS	VT7EB-VT7EBS
Type	UNC	METRIC
code	01	M1

内泄漏（典型）

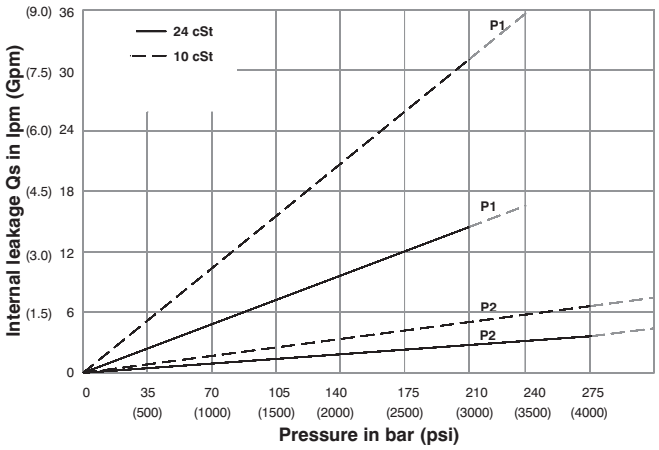

Do not operate pump more than 5 seconds at any speed or viscosity if internal leakage is more than 50% of theoretical flow. Total leakage is the sum of each section loss at its operating conditions.

噪音值（典型）

VT7EBS- 050-B03

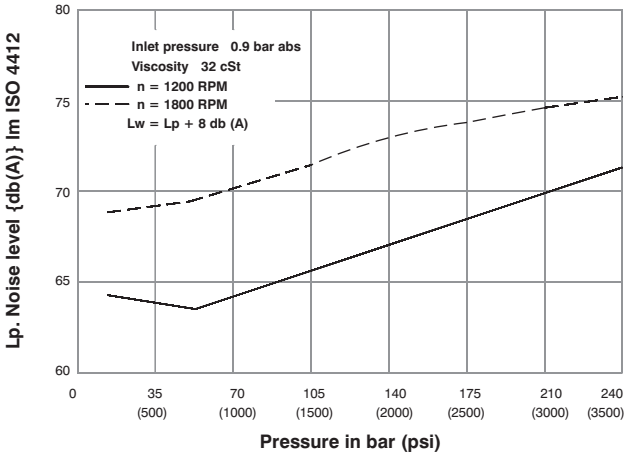

Double pump noise level is given with each section discharging at the pressure noted on the curve.

功率损失（典型）

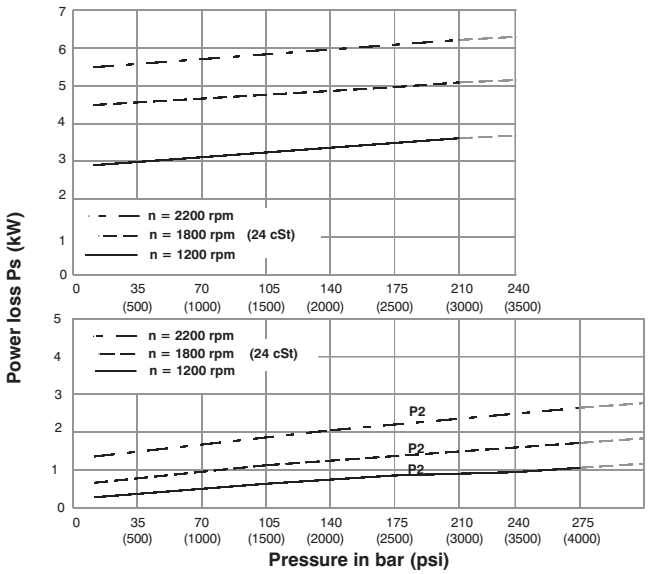

Total hydromechanical power loss is the sum of each section at its operating conditions.

允许径向负载

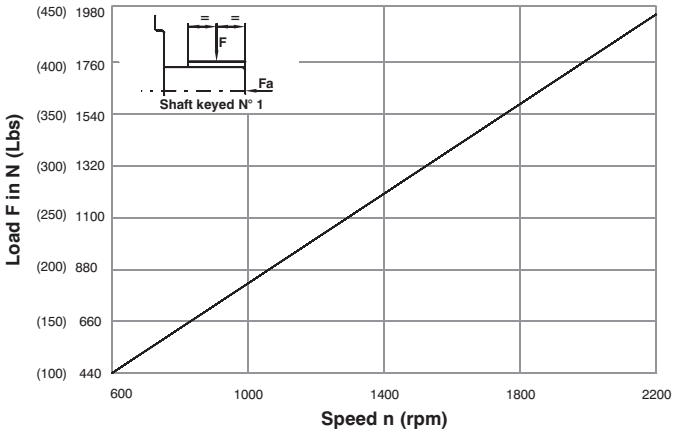

Maximum permissible axial load **Fa** = 2000 N (449 Lbs)

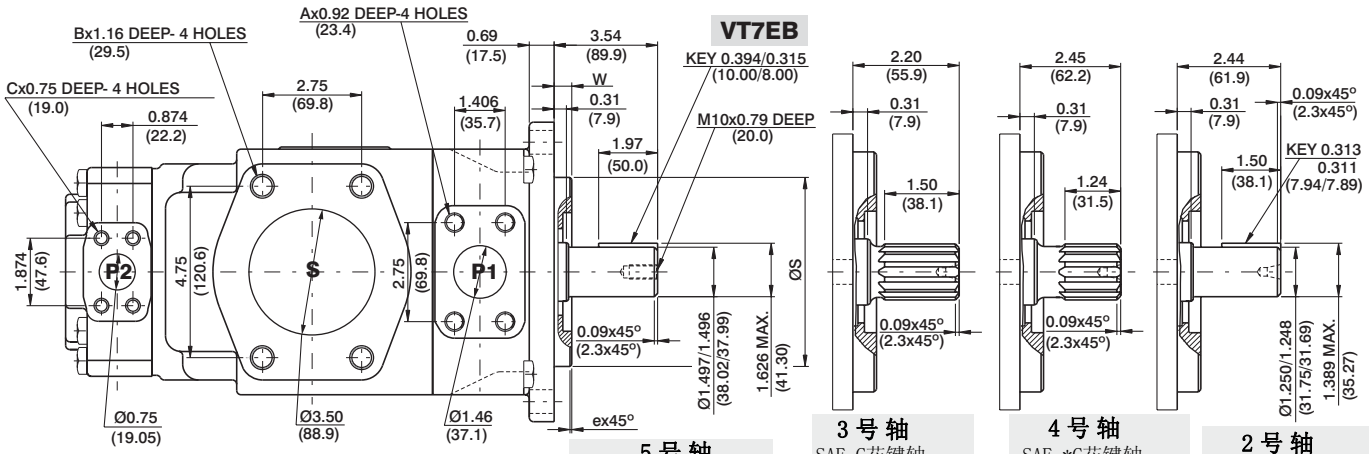

5 号 轴
平键轴ISO/R775-G38M

3 号 轴
SAE C花键轴
等级1-J498b
12/24Dp. 14齿
30° 压力角
平齿根侧定心配合

4 号 轴
SAE *C花键轴
等级1-J498b
12/24Dp. 17齿
30° 压力角
平齿根侧定心配合

2 号 轴
平键轴不遵循 SAE

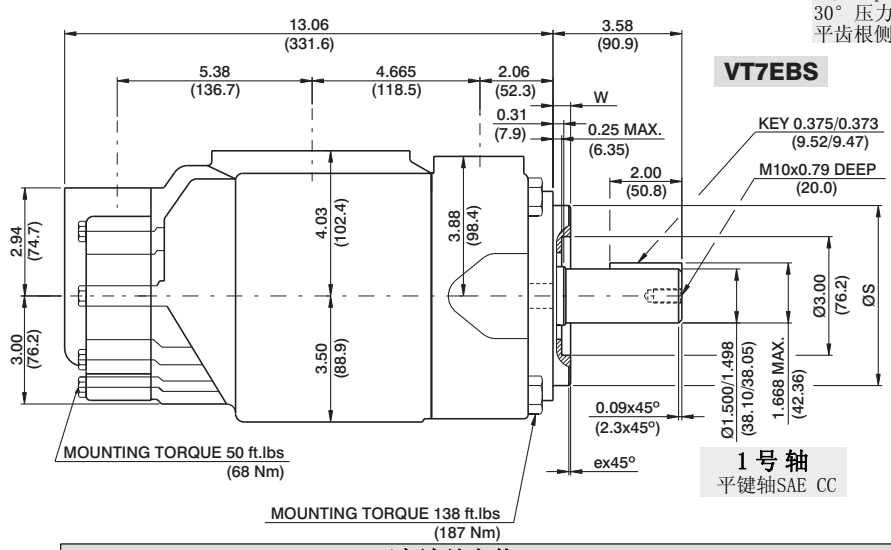

1 号 轴
平键轴SAE CC

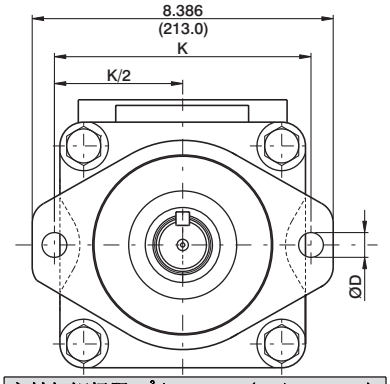

主轴扭矩极限in³/rev×psi(ml/rev×bar)	
轴	Vp x p max. (P1+P2)
1	60673 (68568)
2	30638 (34590)
3	54207 (61200)
4	60673 (68568)
5	60673 (68568)

可变法兰安装						
Series	ØS		ex45°	W	K	ØD
	MAX.	Min.				
VT7EB	4.921 (124.99)	4.919 (124.94)	0.079 (2.0)	0.374 (9.49)	7.087 (180.0)	0.709 (18.0)
VT7EBS	5.00 (127.00)	4.998 (126.94)	0.051 (1.3)	0.50 (12.7)	7.126 (181.0)	0.689 (17.5)

可变连接		
	01	M1
A	1/2-13 UNC	M12
B	5/8-11 UNC	M16
C	3/8-16 UNC	M10

性能参数（24cSt）（输入功率仅表示单泵）

Pressure port	Series	Volumetric Displacement Vp		Flow q & n = 1800 rpm						Input power p & n = 1800 rpm					
				p = 0 bar (0 psi)		p = 140 bar (2000 psi)		p = 240 bar (3500 psi)		p = 7 bar (100 psi)		p = 140 bar (2000 psi)		p = 240 bar (3500 psi)	
		in³/rev	cm³/rev	gpm	lpm	gpm	lpm	gpm	lpm	hp	kw	hp	kw	hp	kw
P1	042	8.07	132.2	62.92	237.8	60.37	228.2	58.52	221.2	8.09	6.03	78.44	58.49	133.80	99.77
	045	8.70	142.5	67.72	255.9	65.17	246.3	63.32	239.3	8.37	6.24	84.04	62.66	143.60	107.08
	050	9.67	158.5	75.38	284.9	72.83	275.3	70.98	268.3	8.82	6.58	92.97	69.32	159.24	118.75
	052	10.00	163.8	78.37	296.2	75.82	286.6	73.97	279.6	8.99	6.70	96.47	71.94	165.36	123.31
	054	10.43	170.9	81.27	307.2	78.72	297.6	76.87	290.6	9.17	6.84	99.75	74.38	177.46	132.33
	057	11.18	183.2	87.12	329.3	84.57	319.7	82.72	312.7	9.51	7.09	106.57	79.47	189.84	141.56
	062	12.00	196.6	93.54	353.6	90.99	343.9	89.14	336.9	9.88	7.37	114.17	85.13	196.34	146.41
	066	13.00	213.0	101.44	383.4	98.89	373.8	97.04	366.8	10.34	7.71	123.38	92.0	212.46	158.43
	072	13.86	227.1	108.00	408.2	105.45	398.6	103.60	391.6	10.72	7.99	131.04	97.71	225.86	166.42
	085	16.40	268.7	127.79	483.0	126.13 1)	476.7 1)	--	--	11.88	8.85	101.66 1)	75.80 1)	--	--
				p = 0 bar (0 psi)		p = 140 bar (2000 psi)		p = 300 bar (4350 psi)		p = 7 bar (100 psi)		p = 140 bar (2000 psi)		p = 300 bar (4350 psi)	
P2	B02	0.35	5.7	2.76	10.4	2.33	8.8	1.80	6.8	0.74	0.55	4.02	2.99	8.10	6.04
	B03	0.60	9.8	4.66	17.6	4.23	15.9	3.70	14.0	0.85	0.63	6.24	4.65	12.93	9.64
	B04	0.78	12.8	6.09	23.0	5.66	21.4	5.13	19.4	0.94	0.70	7.90	5.89	16.55	12.34
	B05	0.97	15.9	7.56	28.6	7.13	26.9	6.60	25.0	1.02	0.76	9.62	7.17	20.29	15.13
	B06	1.21	19.8	9.42	35.6	8.99	33.9	8.46	32.0	1.13	0.84	11.79	8.79	25.00	18.64
	B07	1.37	22.5	10.70	40.4	10.27	38.8	9.74	36.8	1.20	0.89	13.29	9.91	28.26	21.07
	B08	1.52	24.9	11.84	44.7	11.41	43.1	10.88	41.1	1.27	0.94	14.62	10.90	31.15	23.22
	B09	1.71	28.0	13.31	50.3	12.87	48.6	12.35	47.0	1.36	1.01	16.35	12.19	34.92	26.03
	B10	1.94	31.8	15.12	57.2	14.69	55.5	14.16	53.5	1.46	1.09	18.45	13.76	39.48	29.44
	B11	2.13	34.9	16.64	62.9	16.19	61.2	15.68	59.3	1.55	1.15	20.17	15.04	43.22	32.23
	B12	2.50	40.9	19.50	73.7	19.07	72.1	18.54	70.1	1.72	1.28	23.55	17.56	50.58	37.71
	B14	2.75	45.1	21.40	80.8	20.95	79.2	20.44	77.0	1.83	1.36	25.80	19.23	55.48	41.37
	B15	3.05	50.0	23.78	89.8	23.35	88.3	22.88 2)	86.5 2)	1.97	1.47	28.55	21.28	57.35 2)	42.76 2)

1) 085 = 90 bar (1300 psi) max. int

2) B15 = 280 bar (4060 psi) max. int

VT7QEC * - 066 - 022 1 R 00 - A 1 -

泵系列规格

Y - 公制油口连接，省略为 UNC

“P1” 定子

几何排量 $cm^3/rev(in^3/rev)$

042 = 132.3 (8.07)	062 = 196.7 (12.00)
045 = 142.4 (8.69)	066 = 213.3 (13.02)
050 = 158.5 (9.67)	072 = 227.1 (13.86)
052 = 164.8 (10.06)	085 = 269.8 (16.46)
057 = 183.2 (11.18)	

“P2” 定子

几何排量 $cm^3/rev(in^3/rev)$

*003/B03/Y03 = 10.8 (0.66)	015/B15/Y15 = 50.5 (3.08)
005/B05/Y05 = 17.2 (1.05)	017/B17/Y17 = 58.3 (3.56)
006/B06/Y06 = 21.3 (1.30)	020/B20/Y20 = 63.8 (3.89)
008/B08/Y08 = 26.4 (1.61)	022/B22/Y22 = 70.3 (4.29)
010/B10/Y10 = 34.1 (2.08)	025/B25/Y25 = 79.3 (4.84)
012/B12/Y12 = 37.1 (2.26)	028/B28/Y28 = 88.8 (5.42)
014/B14/Y14 = 46.0 (2.81)	031/B31/Y31 = 100.0 (6.10)

* “0”-单向 “B”-双向 “Y”-双向，冷启动

修改代码

密封等级

1 — S1（用于矿物油）
4 — S4（用于耐高温油）
5 — S5（用于矿物油和耐高温油）

设计代码

油口组合方式(看 65 页)

00 - 标准

旋向（从轴端看）

R — 顺时针
L — 逆时针

轴型

1- 平键轴（SAE C）
2- 平键轴（不遵循SAE）
3- 花键轴（SAE C）
4- 花键轴（SAE CC）

内泄漏（典型）

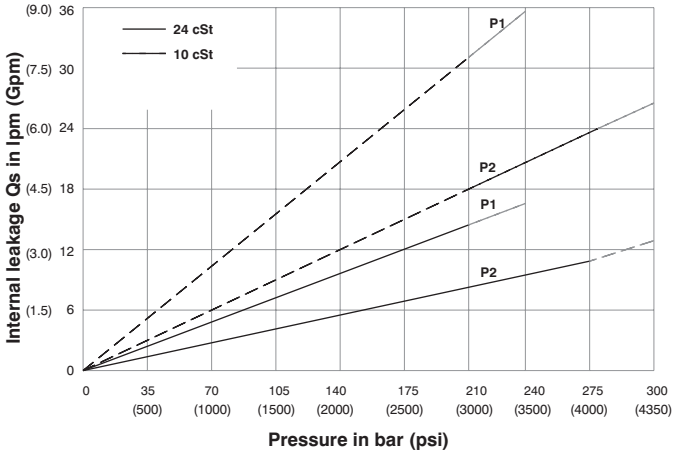

Do not operate pump more than 5 seconds at any speed or viscosity if internal leakage is more than 50% of theoretical flow. Total leakage is the sum of each section loss at its operating conditions.

噪音值（典型）

VT7QEC- 050-022

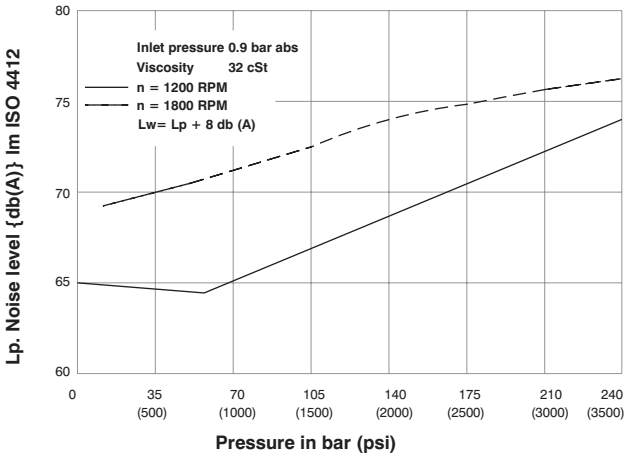

Double pump noise level is given with each section discharging at the pressure noted on the curve.

功率损失（典型）

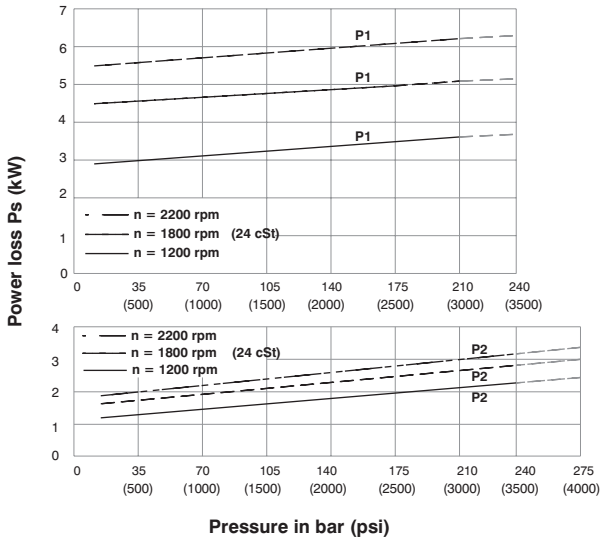

Total hydromechanical power loss is the sum of each section at its operating conditions.

允许径向负载

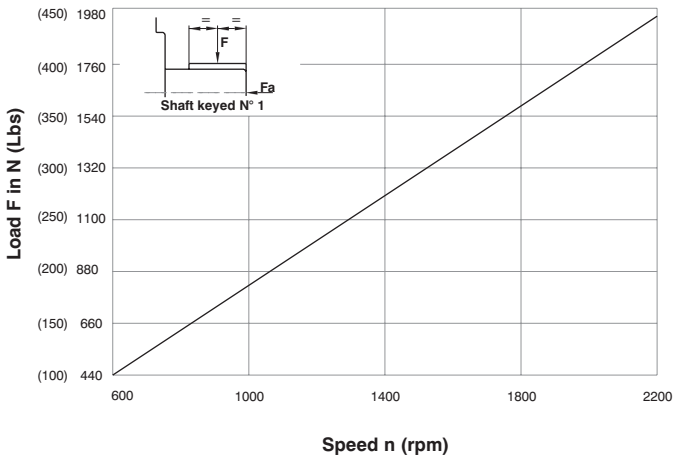

Maximum permissible axial load **Fa** = 2000 N (449 Lbs)

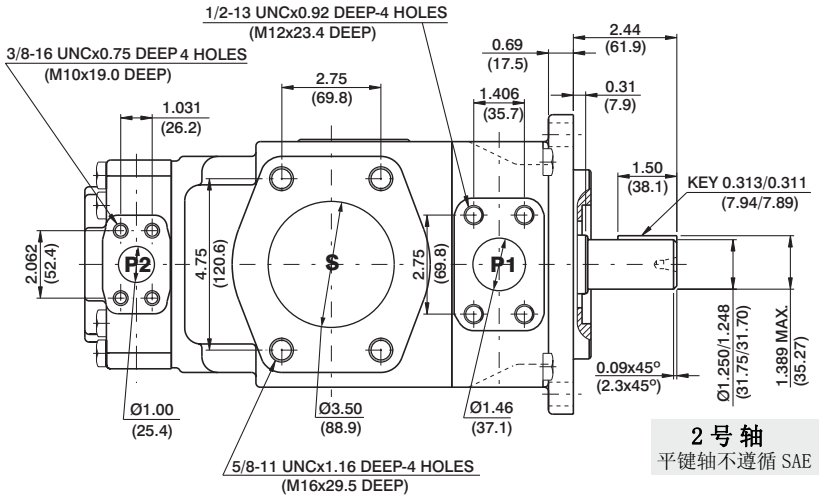

2 号 轴
平键轴不遵循 SAE

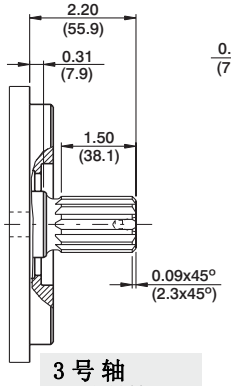

3 号 轴
SAE C花键轴
等级1-J498b
12/24Dp. 14齿
30° 压力角
平齿根侧定心配合

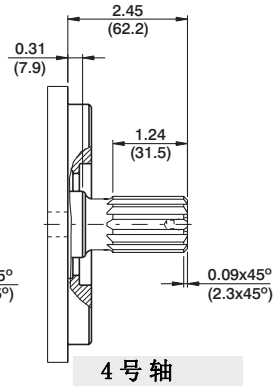

4 号 轴
SAE CC花键轴
等级1-J498b
12/24Dp. 17齿
30° 压力角
平齿根侧定心配合

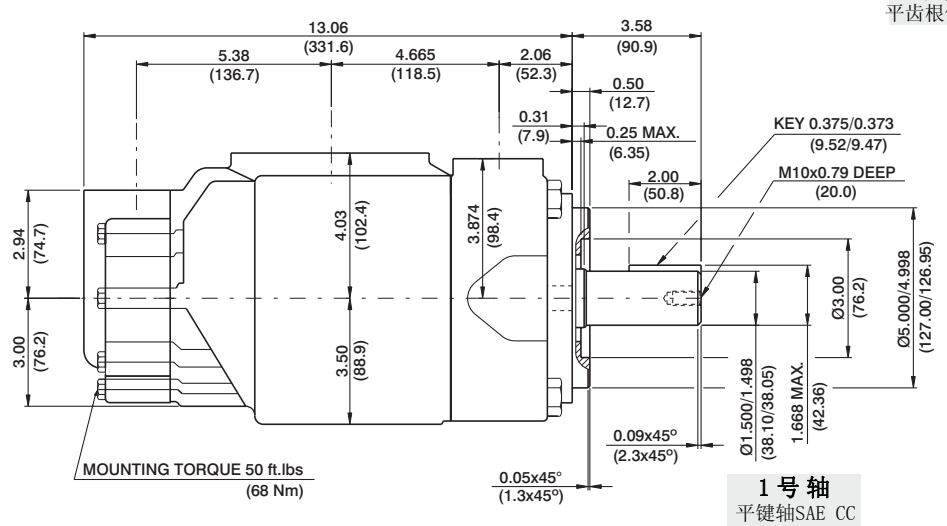

1 号 轴
平键轴SAE CC

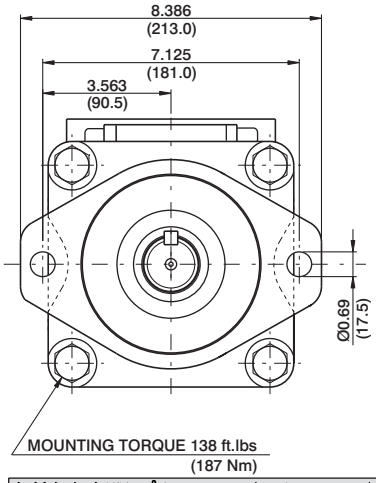

主轴扭矩极限in³/rev×psi(ml/rev×bar)	
轴	Vp x p max. (P1+P2)
1	64044 (72306)
2	30638 (34590)
3	54207 (61200)
4	67582 (76376)

性能参数（24cSt）（输入功率仅表示单泵）

Pressure port	Series	Volumetric Displacement Vp		Flow q & n = 1800 rpm						Input power p & n = 1800 rpm					
				p = 0 bar (0 psi)		p = 140 bar (2000 psi)		p = 240 bar (3500 psi)		p = 7 bar (100 psi)		p = 140 bar (2000 psi)		p = 240 bar (3500 psi)	
		in³/rev	cm³/rev	gpm	lpm	gpm	lpm	gpm	lpm	hp	kw	hp	kw	hp	kw
P1	042	8.07	132.2	62.92	237.8	60.37	228.2	58.52	221.2	8.09	6.03	78.44	58.49	133.80	99.77
	045	8.70	142.5	67.72	255.9	65.17	246.3	63.32	239.3	8.37	6.24	84.04	62.66	143.60	107.08
	050	9.67	158.5	75.38	284.9	72.83	275.3	70.98	268.3	8.82	6.58	92.97	69.32	159.24	118.75
	052	10.00	163.8	78.37	296.2	75.82	286.6	73.97	279.6	8.99	6.70	96.47	71.94	165.36	123.31
	054	10.43	170.9	81.27	307.2	78.72	297.6	76.87	290.6	9.17	6.84	99.75	74.38	177.46	132.33
	057	11.18	183.2	87.12	329.3	84.57	319.7	82.72	312.7	9.51	7.09	106.57	79.47	189.84	141.56
	062	12.00	196.6	93.54	353.6	90.99	343.9	89.14	336.9	9.88	7.37	114.17	85.13	196.34	146.41
	066	13.00	213.0	101.44	383.4	98.89	373.8	97.04	366.8	10.34	7.71	123.38	92.00	212.46	158.43
	072	13.86	227.1	108.00	408.2	105.45	398.6	103.60	391.6	10.72	7.99	131.04	97.71	225.86	166.42
	085	16.40	268.7	127.79	483.0	126.13 1)	476.7 1)	-	-	11.88	8.85	101.66 1)	75.80 1)	-	-
				p = 0 bar (0 psi)		p = 140 bar (2000 psi)		p = 300 bar (4350 psi)		p = 7 bar (100 psi)		p = 140 bar (2000 psi)		p = 300 bar (4350 psi)	
P2	003	0.66	10.8	5.14	19.6	3.85	14.6	--	--	2.11	1.57	8.45	6.30	--	--
	005	1.05	17.2	8.18	30.9	6.89	26.0	4.34	16.44	2.29	1.70	12.00	8.94	23.97	17.88
	006	1.30	21.3	10.13	38.3	8.84	33.4	5.71	21.6	2.40	1.78	14.28	10.64	28.96	21.60
	008	1.61	26.4	12.55	47.4	11.26	42.6	8.12	30.72	2.54	1.89	17.11	12.75	35.08	26.16
	010	2.08	34.1	16.22	61.3	14.93	56.4	11.81	44.64	2.76	2.06	21.38	15.94	44.25	33.00
	012	2.26	37.1	17.64	66.7	16.35	61.8	13.24	50.04	2.84	2.11	23.05	17.18	47.47	35.40
	014	2.81	46.0	21.88	82.7	20.59	77.8	17.46	66.00	3.09	2.30	27.99	20.87	58.73	43.80
	015	3.08	50.5	23.99	90.7	22.83	86.3	19.39	73.32	3.21	2.40	30.30	22.60	63.56	47.40
	017	3.56	58.3	27.73	104.8	26.44	99.9	23.33	88.2	3.43	2.55	34.81	25.95	73.54	54.84
	020	3.89	63.8	30.34	114.7	29.05	109.8	25.93	98.04	3.58	2.66	37.86	28.23	80.14	59.76
	022	4.29	70.3	33.43	126.4	32.14	121.5	29.05 2)	109.8 2)	3.76	2.80	41.47	30.92	80.94 2)	60.36 2)
	025	4.84	79.3	37.71	142.5	36.42	137.6	---	---	4.01	2.99	46.46	34.64	---	---
	028	5.42	88.8	42.23	159.6	40.94	154.7	---	---	4.27	3.18	51.74	38.58	---	---
	031	6.10	100.0	47.56	179.7	46.27	174.9	---	---	4.58	3.41	57.95	43.21	---	---

1) 085 = 90 bar (1300 psi) max. int　　2) 022 = 240 bar (3500 psi) max. int　　*-- Not to use because internal leakage greater than 50% of theoretical flow*

VT7ED or VT7EDS - 042 - B22 - 1 R 00 - A 1 01 *

泵系列规格

VT7ED 系列 2 孔安装法兰遵循 ISO 3019/2 125A2HW

VT7EDS 系列 SAE C 2 孔安装法兰遵循 J744

P1

“P1” 定子

几何排量 $cm^3/rev(in^3/rev)$

042 = 132.2 (8.07)	057 = 183.2 (11.18)
045 = 142.5 (8.70)	062 = 196.6 (12.0)
050 = 158.5 (9.67)	066 = 213.0 (13.0)
052 = 163.8 (10.0)	072 = 227.1 (13.86)
054 = 170.9 (10.43)	085 = 268.7 (16.40)

P2

“P2” 定子

几何排量 $cm^3/rev(in^3/rev)$

B14 = 43.9 (2.68)	B31 = 99.1 (6.05)
B17 = 55.0 (3.36)	B35 = 113.4 (6.92)
B20 = 66.0 (4.03)	B38 = 120.6 (7.36)
B22 = 70.3 (4.29)	B42 = 137.5 (8.39)
B24 = 81.1 (4.95)	045 = 145.7 (8.89)
B28 = 89.9 (5.49)	050 = 157.9 (9.64)

VT7ED- VT7EDS 轴型

5- 平键轴（ISO/R775-38M）

VT7EDS 轴型

1- 平键轴（SAE CC） 3- 花键轴（SAE C）

2- 平键轴（不遵循SAE） 4- 花键轴（SAE C）

旋向（从轴端看）

R — 顺时针

L — 逆时针

油口组合方式(看 65 页)

00 - 标准

设计代码

密封等级

1 — S1（用于矿物油）

4 — S4（用于耐高温油）

5 — S5（用于矿物油和耐高温油）

安装 W/连接变化

4 bolts SAE flange J518

P1= 11" P2= 11" S=4"		
	VT7EDS	VT7ED-VT7EDS
Type	UNC	METRIC
code	01	M1

修改代码

内泄漏（典型）

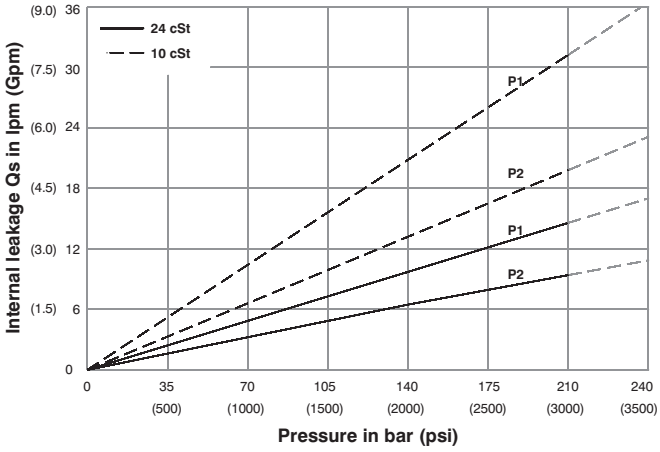

Do not operate pump more than 5 seconds at any speed or viscosity if internal leakage is more than 50% of theoretical flow. Total leakage is the sum of each section loss at its operating conditions.

噪音值（典型）

VT7EDS- 050-B31

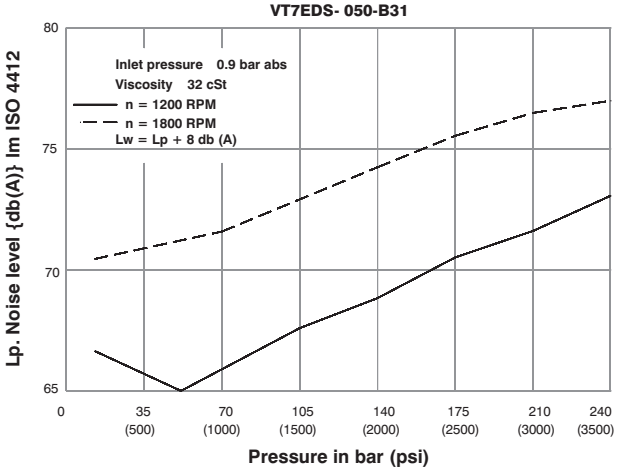

Double pump noise level is given with each section discharging at the pressure noted on the curve.

功率损失（典型）

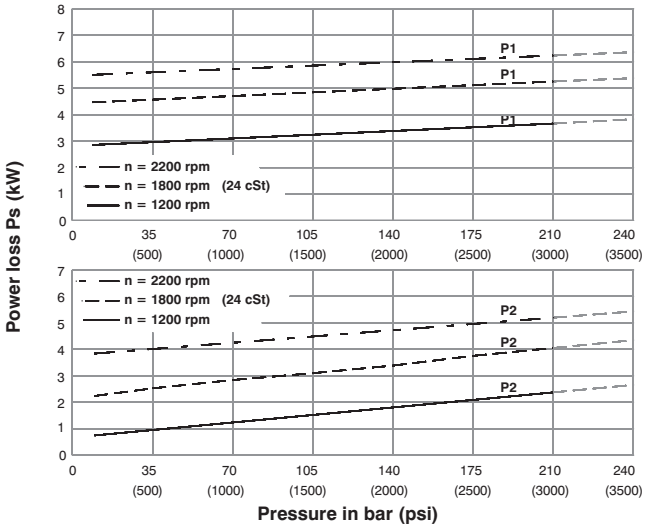

Total hydromechanical power loss is the sum of each section at its operating conditions.

允许径向负载

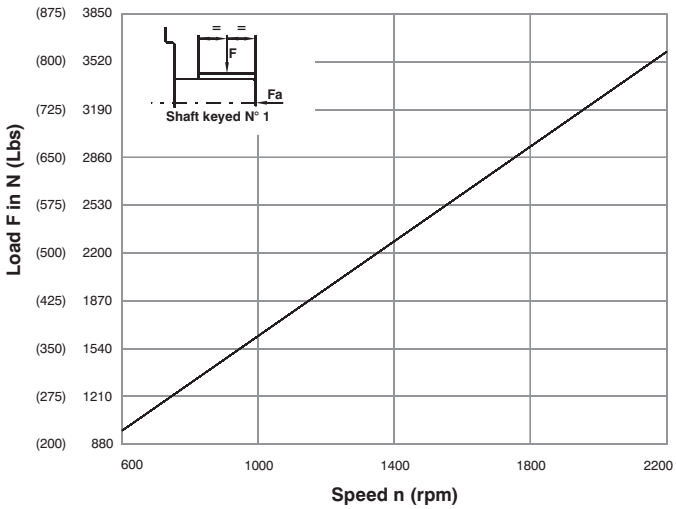

Maximum permissible axial load **Fa** = 2000 N (449 Lbs)

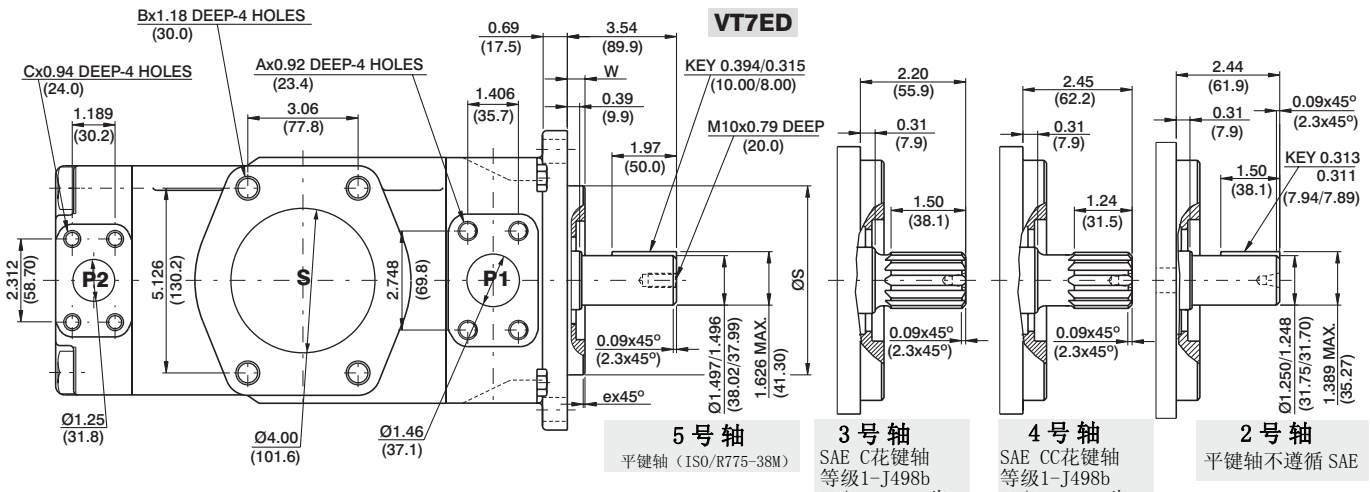

5 号 轴
平键轴（ISO/R775-38M）

3 号 轴
SAE C花键轴
等级1-J498b
12/24Dp. 14齿
30° 压力角
平齿根侧定心配合

4 号 轴
SAE CC花键轴
等级1-J498b
12/24Dp. 17齿
30° 压力角
平齿根侧定心配合

2 号 轴
平键轴不遵循 SAE

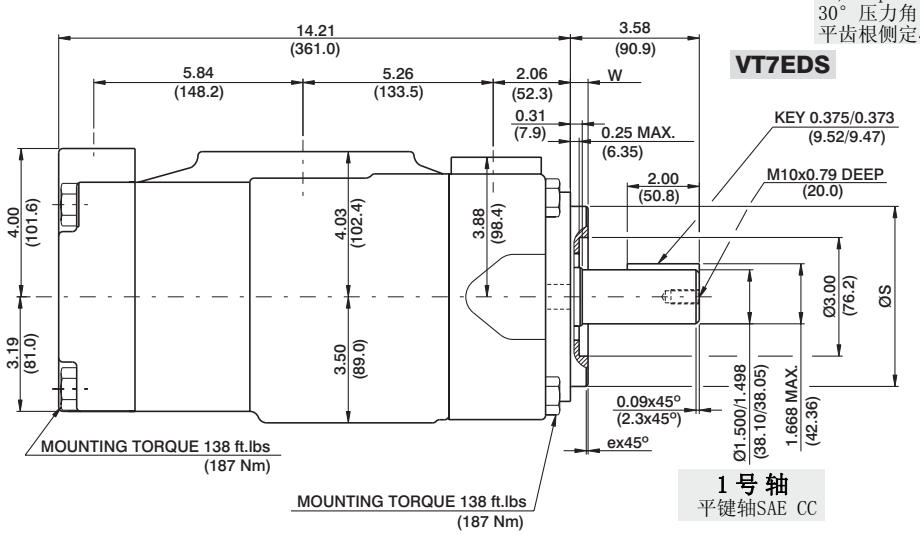

1 号 轴
平键轴SAE CC

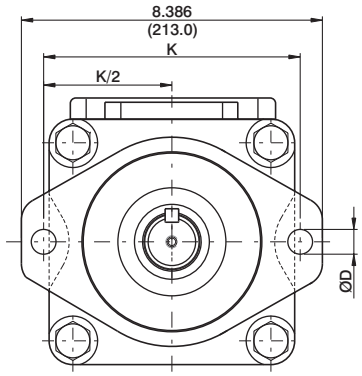

主轴扭矩极限in³/rev×psi(ml/rev×bar)	
轴	Vp x p max. (P1+P2)
1	64039 (72372)
2	30638 (34590)
3	54207 (61200)
4	60673 (68568)
5	60673 (68568)

可变法兰安装						
Series	ØS		ex45°	W	K	ØD
	MAX.	Min.				
VT7ED	4.921 (124.99)	4.919 (124.94)	0.079 (2.0)	0.374 (9.49)	7.087 (180.0)	0.709 (18.0)
VT7EDS	5.00 (127.00)	4.998 (126.94)	0.051 (1.3)	0.50 (12.7)	7.126 (181.0)	0.689 (17.5)

可变连接		
	01	M1
A	1/2-13 UNC	M12
B	5/8-11 UNC	M16
C	7/16-14 UNC	M12

性能参数（24cSt）（输入功率仅表示单泵）

Pressure port	Series	Volumetric Displacement Vp		Flow q & n = 1800 rpm						Input power p & n = 1800 rpm					
				p = 0 bar (0 psi)		p = 140 bar (2000 psi)		p = 240 bar (3500 psi)		p = 7 bar (100 psi)		p = 140 bar (2000 psi)		p = 240 bar (3500 psi)	
		in³/rev	cm³/rev	gpm	lpm	gpm	lpm	gpm	lpm	hp	kw	hp	kw	hp	kw
P1	042	8.07	132.2	62.92	237.8	60.37	228.2	58.52	221.2	8.09	6.03	78.44	58.49	133.80	99.77
	045	8.70	142.5	67.72	255.9	65.17	246.3	63.32	239.3	8.37	6.24	84.04	62.66	143.60	107.08
	050	9.67	158.5	75.38	284.9	72.83	275.3	70.98	268.3	8.82	6.58	92.97	69.32	159.24	118.75
	052	10.00	163.8	78.37	296.2	75.82	286.6	73.97	279.6	8.99	6.70	96.47	71.94	165.36	123.31
	054	10.43	170.9	81.27	307.2	78.72	297.6	76.87	290.6	9.17	6.84	99.75	74.38	177.46	132.33
	057	11.18	183.2	87.12	329.3	84.57	319.7	82.72	312.7	9.51	7.09	106.57	79.47	189.84	141.56
	062	12.00	196.6	93.54	353.6	90.99	343.9	89.14	336.9	9.88	7.37	114.17	85.13	196.34	146.41
	066	13.00	213.0	101.44	383.4	98.89	373.8	97.04	366.8	10.34	7.71	123.38	92.0	212.46	158.43
	072	13.86	227.1	108.00	408.2	105.45	398.6	103.60	391.6	10.72	7.99	131.04	97.71	225.86	166.42
	085	16.40	268.7	127.79	483.0	126.13 1)	476.7 1)	--	--	11.88	8.85	101.66 1)	75.80 1)	--	--
				p = 0 bar (0 psi)		p = 140 bar (2000 psi)		p = 250 bar (3630 psi)		p = 7 bar (100 psi)		p = 140 bar (2000 psi)		p = 250 bar (3630 psi)	
P2	B14	2.68	43.9	20.92	79.1	19.18	72.5	17.81	67.3	3.46	2.6	27.77	20.7	47.03	35.07
	B17	3.36	55.0	26.16	98.8	24.41	92.3	23.04	87.0	3.77	2.8	33.88	25.3	57.71	43.03
	B20	4.03	66.0	31.39	118.6	29.64	112.0	28.27	106.8	4.07	3.0	39.98	29.8	68.39	50.99
	B22	4.29	70.3	33.43	126.4	31.69	119.8	30.32	104.6	4.19	3.1	42.37	31.6	72.57	54.11
	B24	4.95	81.1	38.57	145.8	36.82	139.2	35.45	134.0	4.49	3.4	48.36	36.1	83.06	61.93
	B28	5.49	89.9	42.80	161.8	41.06	155.2	39.69	150.0	4.74	3.5	53.30	39.7	91.70	68.38
	B31	6.05	99.1	47.18	178.3	45.43	171.7	44.06	166.5	4.99	3.7	58.41	43.6	100.63	75.03
	B35	6.92	113.4	53.93	203.9	52.18	197.2	50.81	192.0	5.39	4.0	66.29	49.4	114.42	85.32
	B38	7.36	120.6	57.35	216.8	55.61	210.2	54.24	204.9	5.59	4.2	70.28	52.4	121.42	90.54
	B42	8.39	137.5	65.39	247.2	63.65	240.6	62.28	235.4	6.05	4.5	79.66	59.4	137.83	102.77
	045	8.89	145.7	69.29	262.0	67.11	253.6	65.31	246.8	6.74	5.0	83.75	62.4	145.79	108.71
	050	9.64	157.9	75.14	284.0	72.96	275.8	71.78 2)	271.3 2)	7.08	5.3	90.58	67.5	134.50 2)	100.3 2)

1) 085 = 90 bar (1300 psi) max.int.

2) 050 = 210 bar (3000 psi) max. int

VT7EE or VT7EES - 066 - 045 - 1 R 00 - A 1 0 - 00 *

泵系列规格

VT7EE 系列安装法兰遵循 ISO 3019/2 250B4HW

VT7EES 系列 SAE E 4孔安装法兰遵循 J744

P1 P2

“P1”和“P2”定子

几何排量 $cm^3/rev(in^3/rev)$

042	= 132.2 (8.07)	057	= 183.2 (11.18)
045	= 142.5 (8.70)	062	= 196.6 (12.0)
050	= 158.5 (9.67)	066	= 213.0 (13.0)
052	= 163.8 (10.0)	072	= 227.1 (13.86)
054	= 170.9 (10.43)	085	= 268.7 (16.40)

VT7EE 轴型

2 - keyed G45N(ISO/R775 -G38M)

VT7EES 轴型

1- 平键轴（SAE CC）
3- 花键轴（SAE C）
4- 花键轴 (SAE D&E)
5- 平键轴 (SAE D&E)

修改代码

安装 W/连接变化

P1 & P2= 11" S=4"		
	VT7EES	VT7EE-VT7EES
Type	UNC	METRIC
code	00	M0

Coupling adaptor

0 - none
2 - SAE B
3 - SAE BB

密封等级

1 — S1（用于矿物油）
4 — S4（用于耐高温油）
5 — S5（用于矿物油和耐高温油）

设计代码

油口组合方式(看 65 页)

00 - 标准

旋向（从轴端看）

R — 顺时针
L — 逆时针

内泄漏（典型）

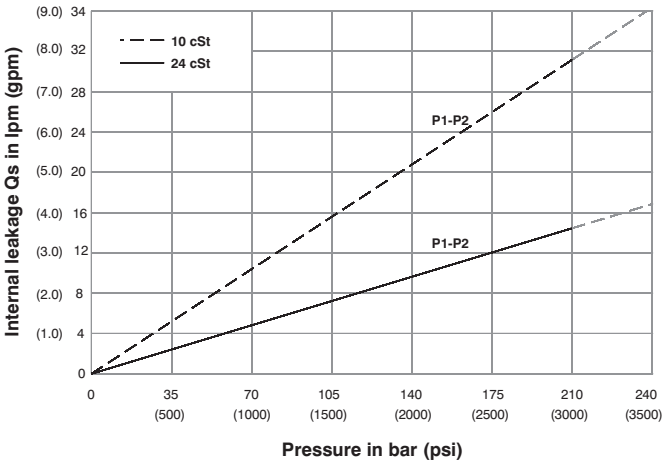

Do not operate pump more than 5 seconds at any speed or viscosity if internal leakage is more than 50% of theoretical flow. Total leakage is the sum of each section loss at its operating conditions.

噪音值（典型）

VT7EE- 050-050

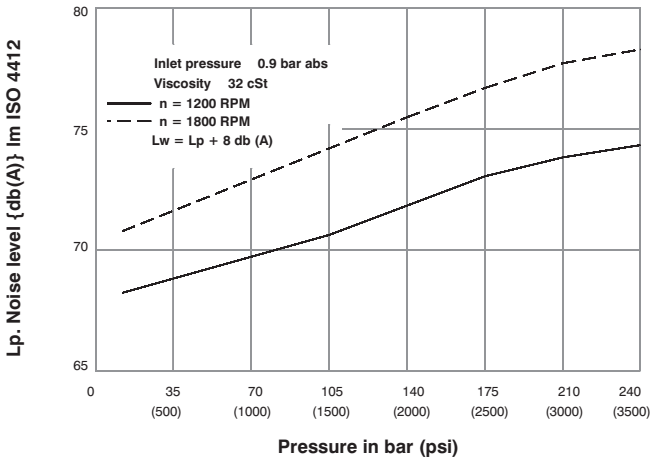

Double pump noise level is given with each section discharging at the pressure noted on the curve.

功率损失（典型）

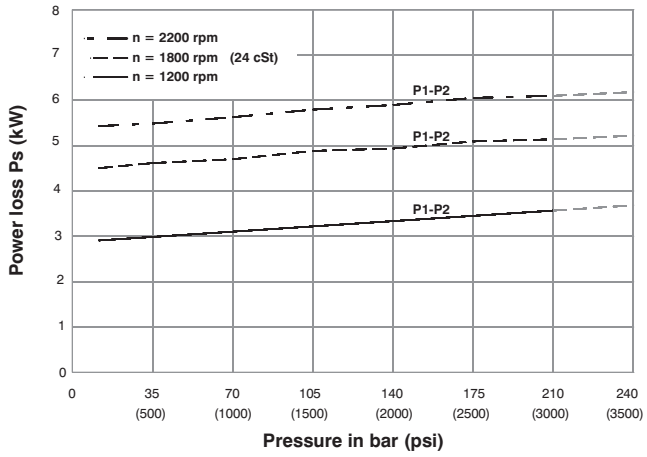

Total hydromechanical power loss is the sum of each section at its operating conditions.

允许径向负载

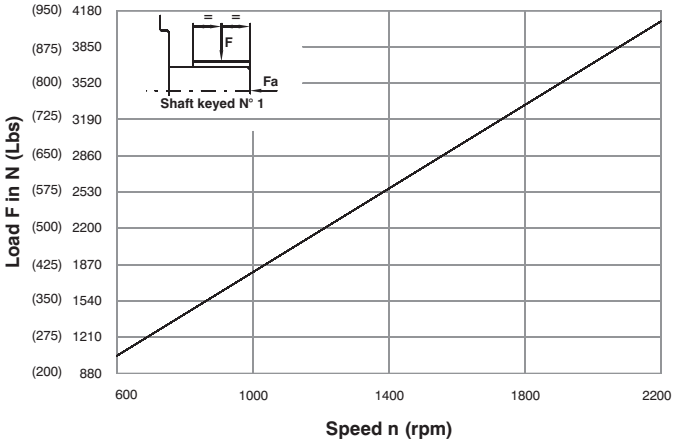

Maximum axial load permissible **Fa** = 2000 N (449 Lbs)

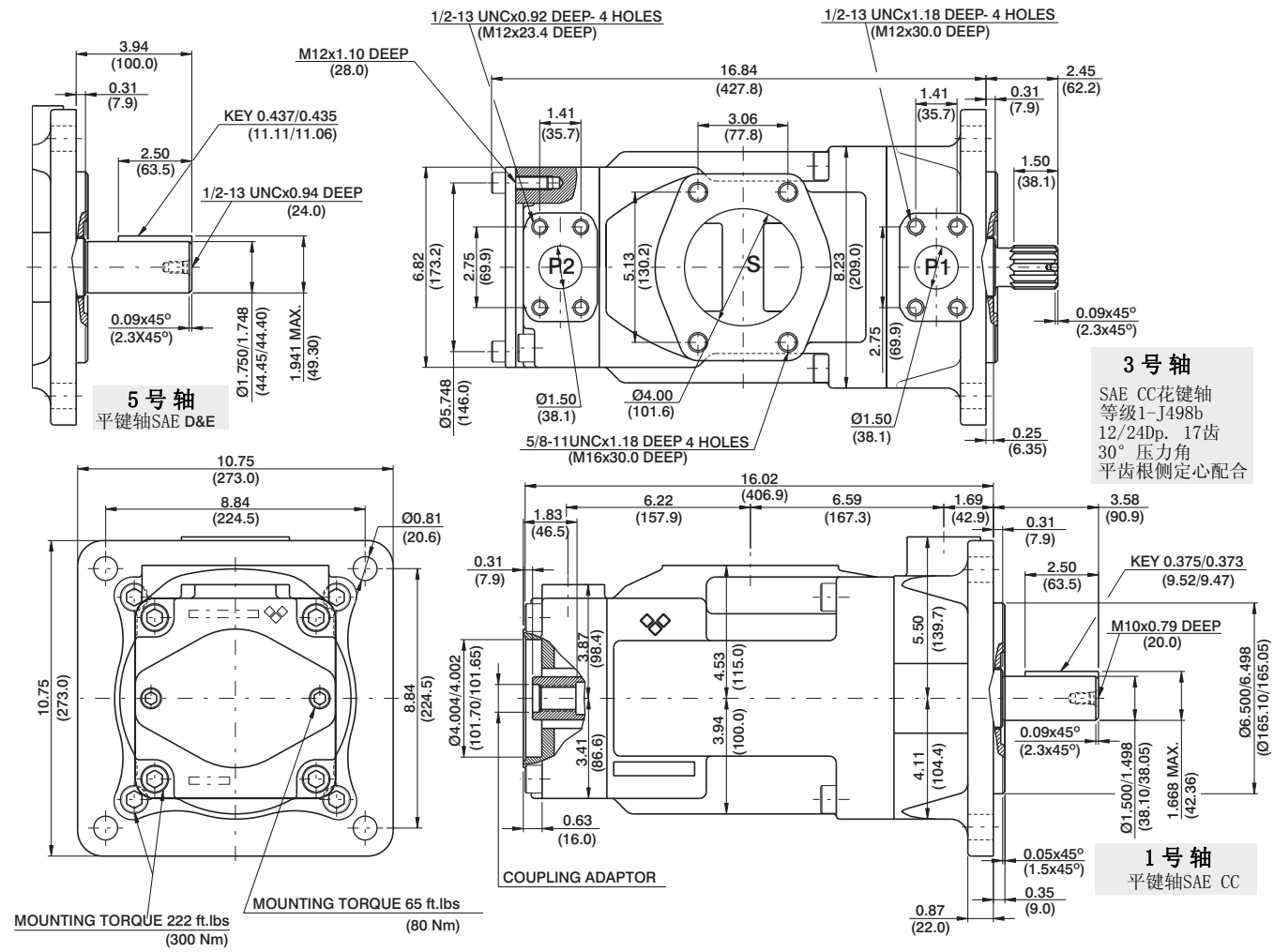

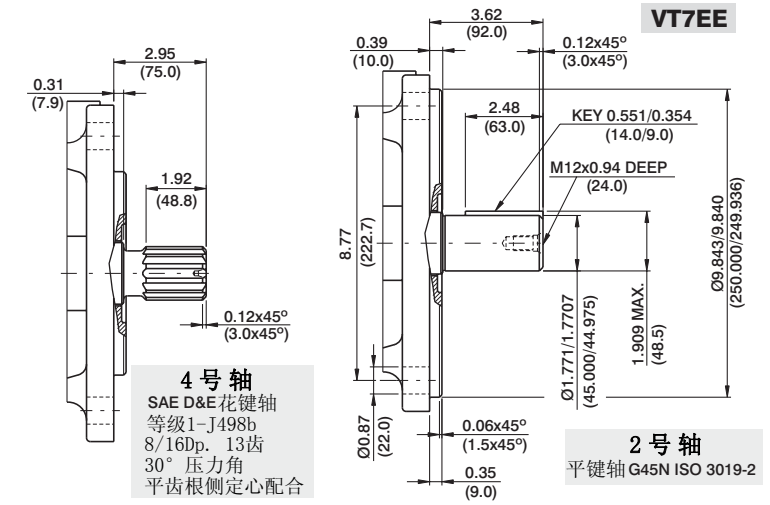

主轴扭矩极限in³/rev×psi(ml/rev×bar)			
轴	Vi x p Max.	Copling	Vi x p Max.
1	80053 (90380)	SAE-B	18246 (20600)
2	101506 (114600)	SAE-BB	28937 (32670)
3	112312 (126800)		
4	112312 (126800)		
5	104818 (110840)		

Code	连轴器
0	Without coupling
2	SAE B -13 teeth -pitch 16/32 Major dia (min) 0.875 (22.225) Minor dia (min.) 0.753 (19.126)
3	SAE BB -15 teeth -pitch 16/32 Major dia (min) 1.00 (25.4) Minor dia (min.) 0.877 (22.275)

性能参数（24cSt）（输入功率仅表示单泵）

Pressure port	Series	Volumetric Displacement Vp		Flow q & n = 1800 rpm						Input power p & n = 1800 rpm					
				p = 0 bar (0 psi)		p = 140 bar (2000 psi)		p = 240 bar (3500 psi)		p = 7 bar (100 psi)		p = 140 bar (2000 psi)		p = 240 bar (3500 psi)	
		in³/rev	cm³/rev	gpm	lpm	gpm	lpm	gpm	lpm	hp	kw	hp	kw	hp	kw
P1 & P2	042	8.07	132.2	62.92	237.8	60.37	228.2	58.52	221.2	8.09	6.03	78.44	58.49	133.80	99.77
	045	8.70	142.5	67.72	255.9	65.17	246.3	63.32	239.3	8.37	6.24	84.04	62.66	143.60	107.08
	050	9.67	158.5	75.38	284.9	72.83	275.3	70.98	268.3	8.82	6.58	92.97	69.32	159.24	118.75
	052	10.00	163.8	78.37	296.2	75.82	286.6	73.97	279.6	8.99	6.70	96.47	71.94	165.36	123.31
	054	10.43	170.9	81.27	307.2	78.72	297.6	76.87	290.6	9.17	6.84	99.75	74.38	177.46	132.33
	057	11.18	183.2	87.12	329.3	84.57	319.7	82.72	312.7	9.51	7.09	106.57	79.47	189.84	141.56
	062	12.00	196.6	93.54	353.6	90.99	343.9	89.14	336.9	9.88	7.37	114.17	85.13	196.34	146.41
	066	13.00	213.0	101.44	383.4	98.89	373.8	97.04	366.8	10.34	7.71	123.38	92.0	212.46	158.43
	072	13.86	227.1	108.00	408.2	105.45	398.6	103.60	391.6	10.72	7.99	131.04	97.71	225.86	166.42
	085	16.40	268.7	127.79	483.0	126.13 1)	476.7 1)	--	--	11.88	8.85	101.66 1)	75.80 1)	--	--

1) 085 = 90 bar (1300 psi) max.int.

泵系列规格-SAE B 2孔
安装法兰遵循 J744c

仅用于重载轴

"P1" 定子

几何排量 $cm^3/rev(in^3/rev)$

*003/B03 = 10.8 (0.66)	015/B15 = 50.5 (3.08)
005/B05 = 17.2 (1.05)	017/B17 = 58.3 (3.56)
006/B06 = 21.3 (1.30)	020/B20 = 63.8 (3.89)
008/B08 = 26.4 (1.61)	022/B22 = 70.3 (4.29)
010/B10 = 34.1 (2.08)	025/B25 = 79.3 (4.84)
012/B12 = 37.1 (2.26)	028/B28 = 88.8 (5.42)
014/B14 = 46.0 (2.81)	031/B31 = 100.0 (6.10)

* "0"-单向 "B"-双向

"P2" 定子

几何排量 $cm^3/rev(in^3/rev)$

B02 = 5.7 (0.35)	B09 = 28.0 (1.71)
B03 = 9.8 (0.60)	B10 = 31.8 (1.94)
B04 = 12.8 (0.78)	B11 = 34.9 (2.13)
B05 = 15.9 (0.97)	B12 = 40.9 (2.50)
B06 = 19.8 (1.21)	B14 = 45.1 (2.75)
B07 = 22.5 (1.37)	B15 = 50.0 (3.05)
B08 = 24.9 (1.52)	

轴型

1- 平键轴（不遵循SAE）
3- 花键轴（SAE BB）
5- 花键轴（SAE B）

W 轴型
2- 平键轴（SAE BB）

修改代码

安装 W/连接变化

P1=1" P2=3/4" S=2½"	
UNC	METRIC
11	M1

密封等级
1 — S1（用于矿物油）
4 — S4（用于耐高温油）
5 — S5（用于矿物油和耐高温油）

设计代码

油口组合方式(看 65 页)
00 - 标准

旋向（从轴端看）
R — 顺时针
L — 逆时针

内泄漏（典型）

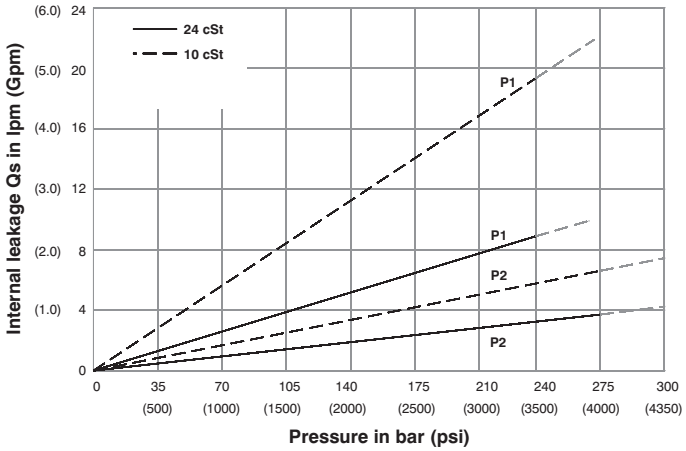

Do not operate pump more than 5 seconds at any speed or viscosity if internal leakage is more than 50% of theoretical flow.
Total leakage is the sum of each section loss at its operating conditions.

噪音值（典型）

VT67CB- 014-B03

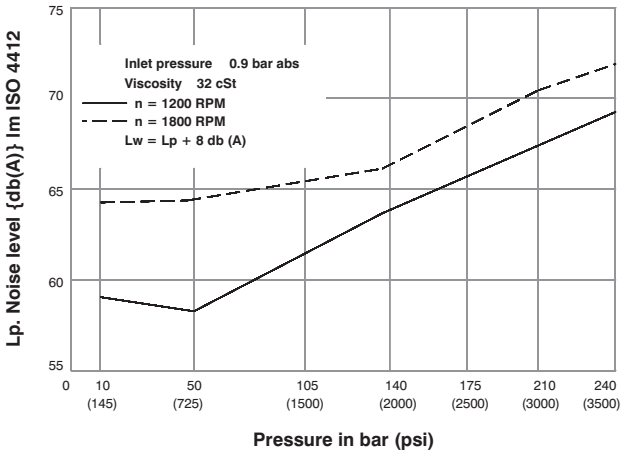

Double pump noise level is given with each section discharging at the pressure noted on the curve.

功率损失（典型）

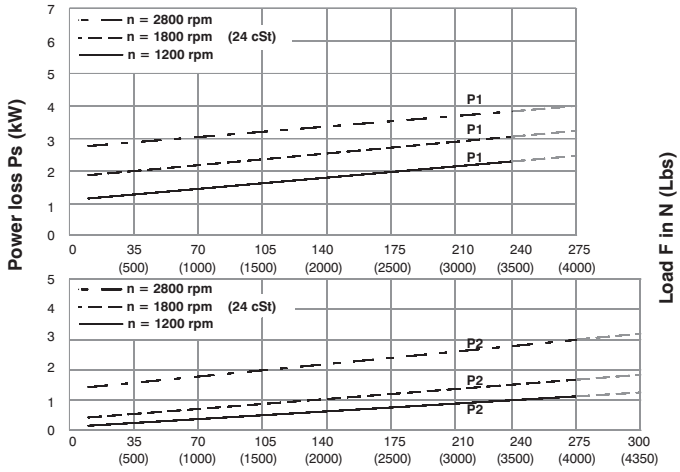

Total hydromechanical power loss is the sum of each section at its operating conditions.

允许径向负载

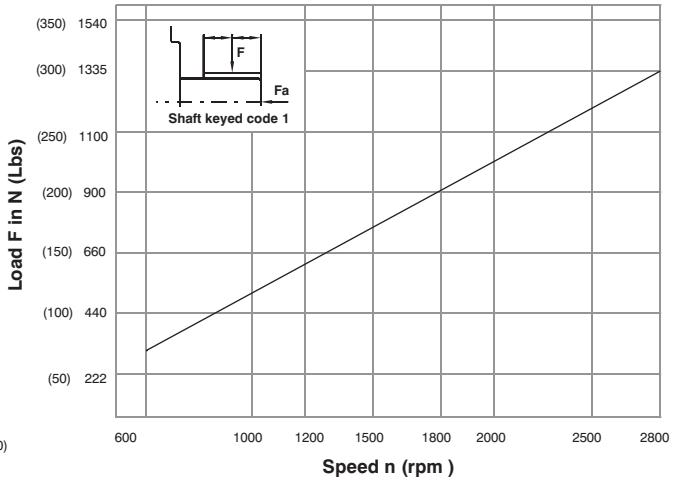

Maximum permissible axial load **Fa** = 800N (180 lbs)

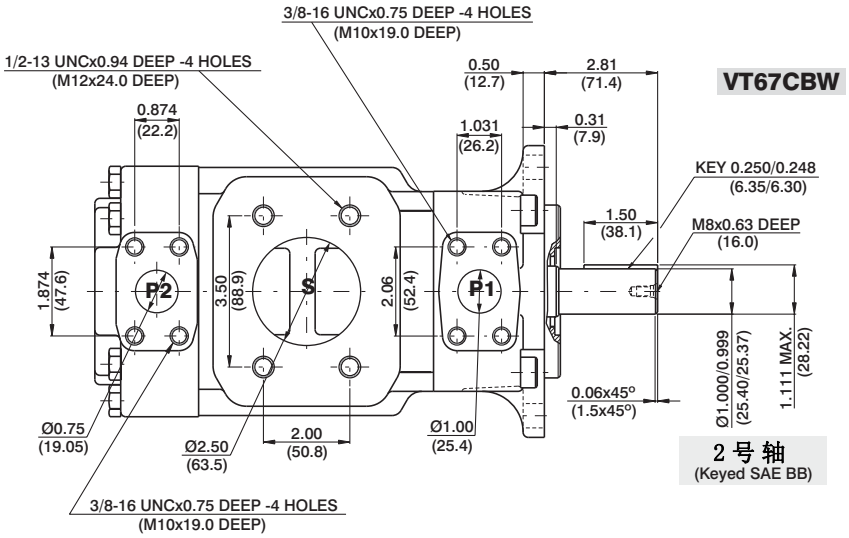

2 号 轴
(Keyed SAE BB)

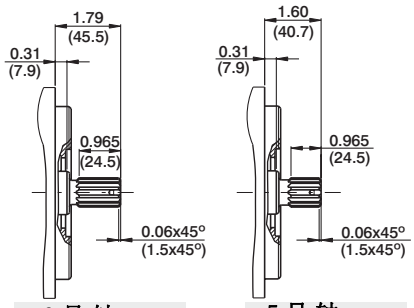

3 号 轴
SAE BB花键轴
等级1-J498b
16/32Dp. 15齿
30° 压力角
平齿根侧定心配合

5 号 轴
SAE B花键轴
等级1-J498b
16/32Dp. 13齿
30° 压力角
平齿根侧定心配合

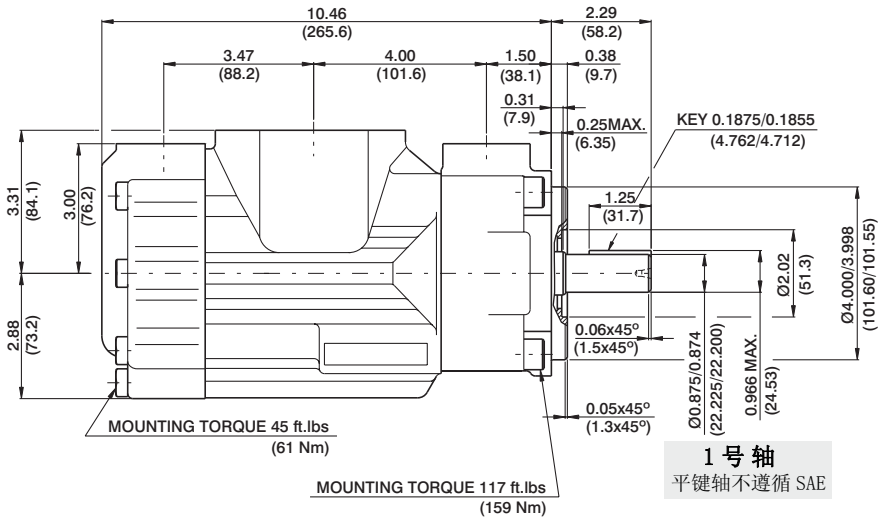

1 号 轴
平键轴不遵循 SAE

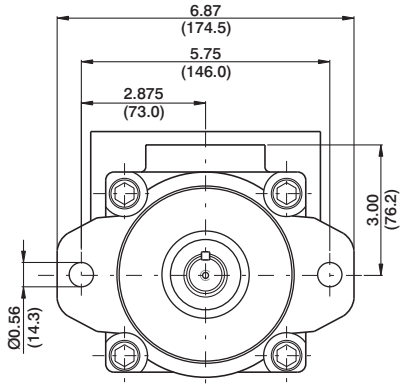

主轴扭矩极限in³/rev×psi(ml/rev×bar)	
轴	Vp x p max. (P1+P2)
1	12666 (14300)
2	18972 (21420)
3	28937 (32670)
5	18246 (20600)

性能参数（24cSt）（输入功率仅表示单泵）

Pressure port	Series	Volumetric Displacement Vp		Flow q & n = 1800 rpm						Input power p & n = 1800 rpm					
				p = 0 bar (0 psi)		p = 140 bar (2000 psi)		p = 275 bar (4000 psi)		p = 7 bar (100 psi)		p = 140 bar (2000 psi)		p = 275 bar (4000 psi)	
		in³/rev	cm³/rev	gpm	lpm	gpm	lpm	gpm	lpm	hp	kw	hp	kw	hp	kw
P1	003	0.66	10.8	5.14	19.6	3.85	14.6	--	--	2.11	1.57	8.45	6.30	--	--
	005	1.05	17.2	8.18	30.9	6.89	26.0	5.68	21.5	2.29	1.70	12.00	8.94	19.81	14.77
	006	1.30	21.3	10.13	38.3	8.84	33.4	7.63	28.8	2.40	1.78	14.28	10.64	23.79	17.74
	008	1.61	26.4	12.55	47.4	11.26	42.6	10.05	37.9	2.54	1.89	17.11	12.75	28.75	21.43
	010	2.08	34.1	16.22	61.3	14.93	56.4	13.71	51.8	2.76	2.06	21.38	15.94	36.22	27.00
	012	2.26	37.1	17.64	66.7	16.35	61.8	15.14	57.2	2.84	2.11	23.05	17.18	39.14	29.18
	014	2.81	46.0	21.88	82.7	20.59	77.8	19.37	73.2	3.09	2.30	27.99	20.87	47.78	35.62
	015	3.08	50.5	23.99	90.7	22.83	86.3	21.56	81.5	3.21	2.40	30.30	22.60	51.36	38.30
	017	3.56	58.3	27.73	104.8	26.44	99.9	25.22	95.3	3.43	2.55	34.81	25.95	59.73	44.54
	020	3.89	63.8	30.34	114.7	29.05	109.8	27.84	105.2	3.58	2.66	37.86	28.23	65.07	48.52
	022	4.29	70.3	33.43	126.4	32.14	121.5	30.93	116.9	3.76	2.80	41.47	30.92	71.38	53.22
	025 1)	4.84	79.3	37.71	142.5	36.42	137.6	35.21	133.1	4.01	2.99	46.46	34.64	80.12	59.74
	028 1)	5.42	88.8	42.23	159.6	40.94	154.7	40.32 2)	152.4 2)	4.27	3.18	51.74	38.58	76.73 2)	57.22 2)
	031 1)	6.10	100.0	47.56	179.7	46.27	174.9	45.65 2)	172.5 2)	4.58	3.41	57.95	43.21	86.06 2)	64.17 2)
				p = 0 bar (0 psi)		p = 140 bar (2000 psi)		p = 300 bar (4350 psi)		p = 7 bar (100 psi)		p = 140 bar (2000 psi)		p = 300 bar (4350 psi)	
P2	B02	0.35	5.7	2.76	10.4	2.33	8.8	1.80	6.8	0.74	0.55	4.02	2.99	8.10	6.40
	B03	0.60	9.8	4.66	17.6	4.23	15.9	3.70	14.0	0.85	0.63	6.24	4.65	12.93	10.25
	B04	0.78	12.8	6.09	23.0	5.66	21.4	5.13	19.4	0.94	0.70	7.90	5.89	16.55	13.13
	B05	0.97	15.9	7.56	28.6	7.13	26.9	6.60	25.0	1.02	0.76	9.62	7.17	20.29	16.12
	B06	1.21	19.8	9.42	35.6	8.99	33.9	8.46	32.0	1.13	0.84	11.79	8.79	25.00	19.88
	B07	1.37	22.5	10.70	40.4	10.27	38.8	9.74	36.8	1.20	0.89	13.29	9.91	28.26	22.47
	B08	1.52	24.9	11.84	44.7	11.41	43.1	10.88	41.1	1.27	0.94	14.62	10.90	31.15	24.78
	B09	1.71	28.0	13.31	50.3	12.87	48.6	12.35	47.0	1.36	1.01	16.35	12.19	34.92	27.77
	B10	1.94	31.8	15.12	57.2	14.69	55.5	14.16	53.5	1.46	1.11	18.45	13.75	39.48	31.42
	B11	2.13	34.9	16.64	62.9	16.19	61.2	15.68	59.3	1.55	1.15	20.17	15.04	43.22	32.22
	B12	2.50	40.9	19.50	73.7	19.07	72.1	18.54	70.1	1.72	1.28	23.55	17.56	50.58	37.71
	B14	2.75	45.1	21.40	80.8	20.95	79.2	20.44	77.0	1.83	1.36	25.80	19.23	55.48	41.37
	B15	3.05	50.0	23.78	89.8	23.35	88.3	22.88	86.5 3)	1.97	1.47	28.55	21.28	57.35 3)	42.76 3)

1) 025-028-031= 2500 RPM Max. 2) 028-031 = 210 bar (3000 psi) max. int 3) B15 = 280 bar (4060 psi) max. int

---- Not to use because internal leakage greater than 50 % theoretical flow.

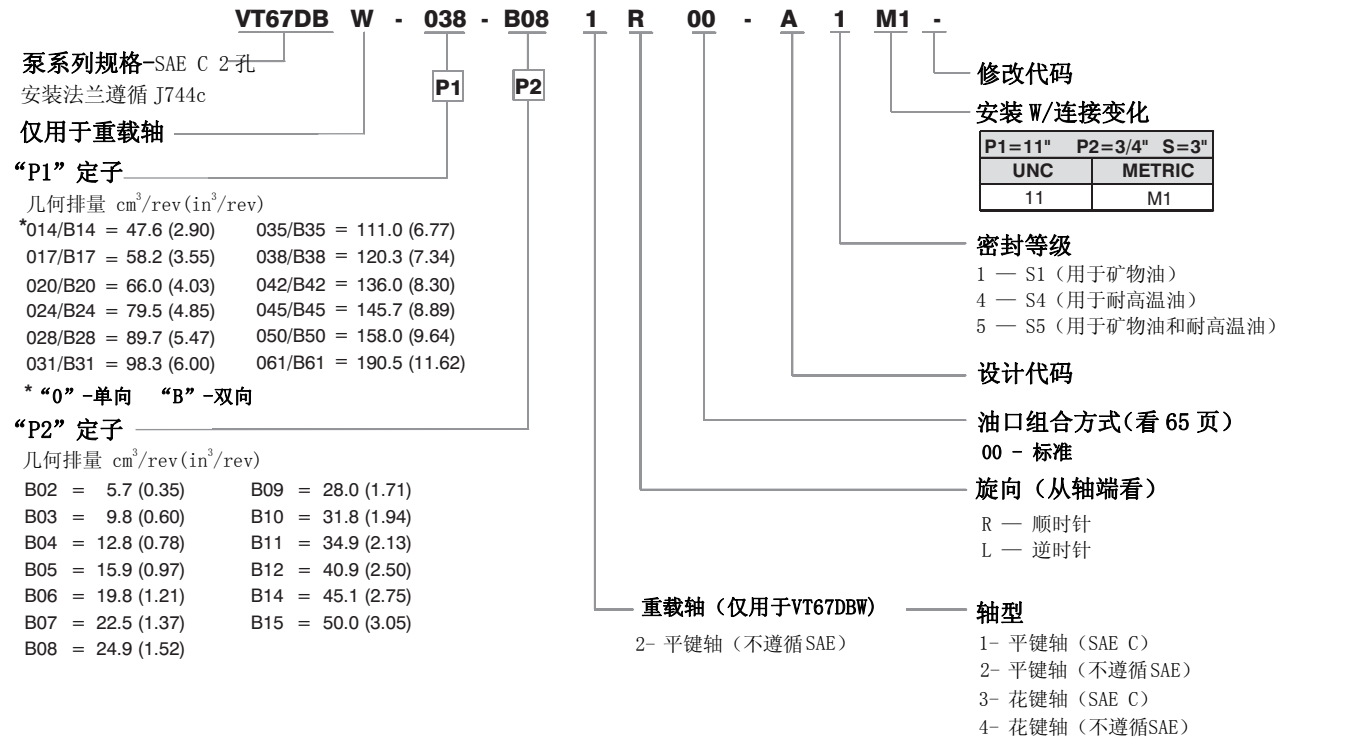

内泄漏（典型）

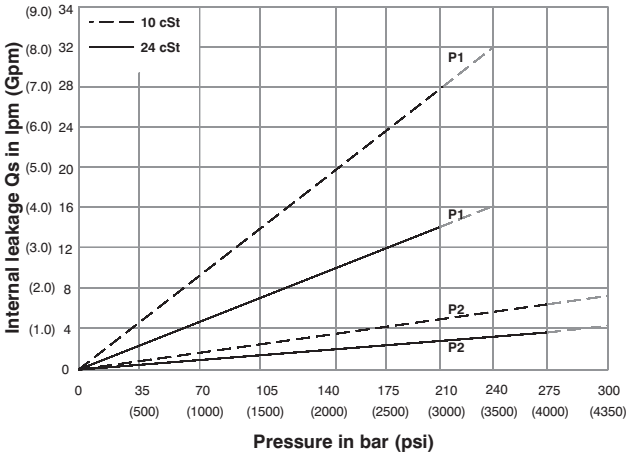

Do not operate pump more than 5 seconds at any speed or viscosity if internal leakage is more than 50% of theoretical flow.
Total leakage is the sum of each section loss at its operating conditions.

噪音值（典型）

VT67DB- 038-B04

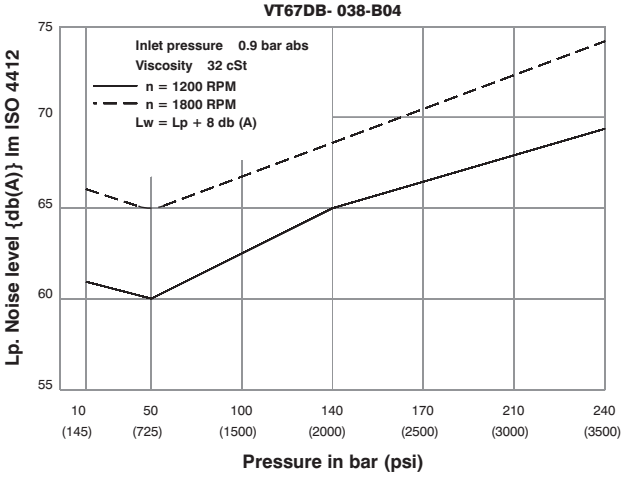

Double pump noise level is given with each section discharging at the pressure noted on the curve.

功率损失（典型）

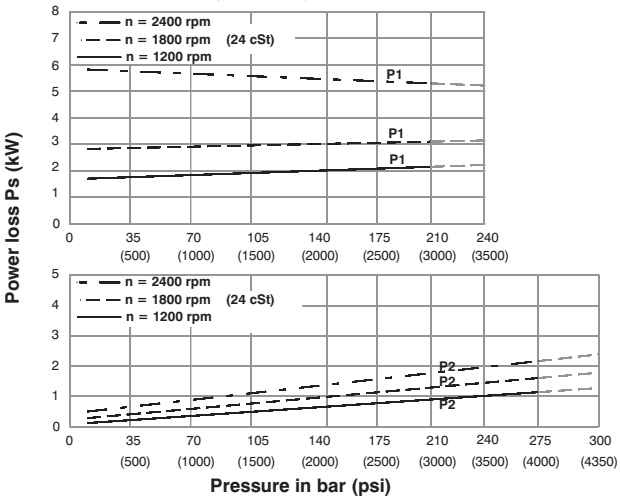

Total hydromechanical power loss is the sum of each section at its operating conditions.

允许径向负载

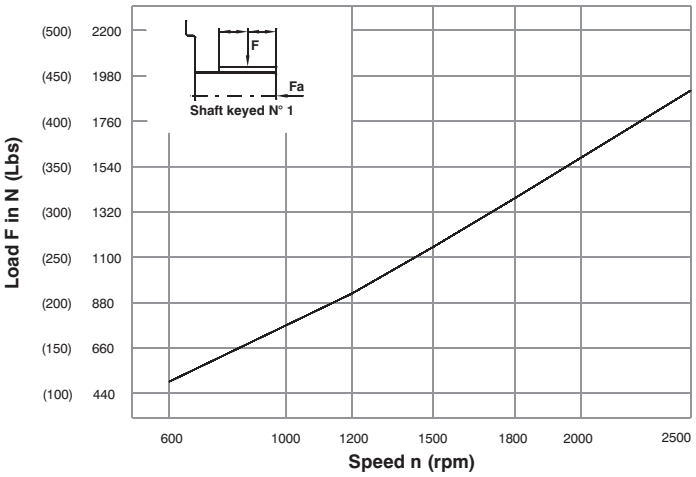

Maximum permissible axial load **Fa** = 1200 N (270 Lbs)

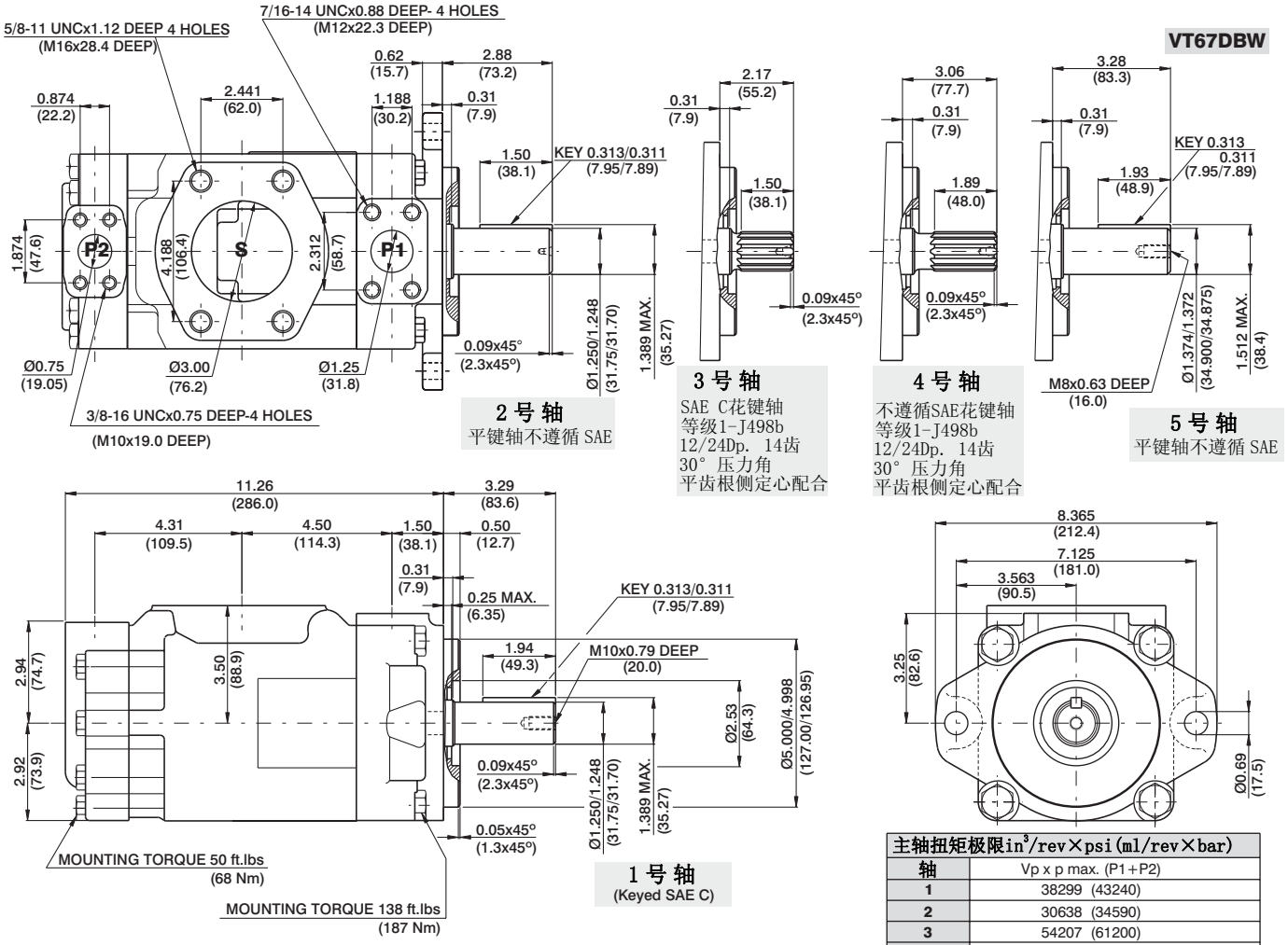

主轴扭矩极限in³/rev×psi(ml/rev×bar)	
轴	Vp x p max. (P1+P2)
1	38299 (43240)
2	30638 (34590)
3	54207 (61200)
4	54207 (61200)
5	49247 (55600)

性能参数（24cSt）（输入功率仅表示单泵）

Pressure port	Series	Volumetric Displacement Vp		Flow q & n = 1800 rpm						Input power p & n = 1800 rpm					
				p = 0 bar (0 psi)		p = 140 bar (2000 psi)		p = 240 bar (3500 psi)		p = 7 bar (100 psi)		p = 140 bar (2000 psi)		p = 240 bar (3500 psi)	
		in³/rev	cm³/rev	gpm	lpm	gpm	lpm	gpm	lpm	hp	kw	hp	kw	hp	kw
P1	014	2.90	47.6	22.64	85.0	20.46	77.4	18.8	71.1	4.02	2.99	29.31	21.85	49.34	36.79
	017	3.55	58.2	23.1	87.3	20.6	78.0	18.99	71.8	3.35	2.5	29.77	22.2	49.62	37.0
	020	4.03	66.0	31.39	11.8.6	29.29	101.4	27.57	104.2	4.53	3.38	39.52	29.47	67.21	50.11
	024	4.85	79.5	37.81	142.8	35.63	134.6	33.99	128.5	4.91	3.66	47.02	35.06	80.32	59.89
	028	5.47	89.7	42.66	161.3	40.48	153.0	38.84	146.8	5.19	3.87	52.68	39.28	90.23	67.28
	031	6.00	98.3	46.75	176.7	44.57	168.5	42.93	162.3	5.43	4.09	57.45	42.84	98.58	73.51
	035	6.77	111.0	52.79	199.6	50.61	191.3	48.97	184.1	5.78	4.31	64.50	48.09	110.91	82.70
	038	7.34	120.3	57.21	216.3	55.03	208.1	53.39	201.8	6.04	4.50	69.66	51.94	111.94	83.47
	042 1)	8.30	136.0	64.68	244.5	62.50	236.3	60.86	230.1	6.47	4.83	78.37	58.44	135.19	100.81
	045 1)	8.89	145.7	69.29	261.9	67.11	253.7	65.47	247.5	6.74	5.02	83.75	62.45	144.61	107.83
	050 1)	9.64	158.0	75.14	284.1	72.96	275.8	71.78 2)	271.3 2)	7.08	5.27	90.58	67.54	134.54 2)	100.32 2)
	061 1)	11.62	190.4	75.6	285.8	73.54 3)	278.0 3)	--	--	7.37	5.50	97.49 3)	72.69 3)	--	--
				p = 0 bar (0 psi)		p = 140 bar (2000 psi)		p = 300 bar (4350 psi)		p = 7 bar (100 psi)		p = 140 bar (2000 psi)		p = 300 bar (4350 psi)	
P2	B02	0.35	5.8	2.76	10.4	2.33	8.8	1.80	6.8	0.74	0.55	4.02	2.99	8.10	6.40
	B03	0.60	9.8	4.66	17.6	4.23	15.9	3.70	14.0	0.85	0.63	6.24	4.65	12.93	10.25
	B04	0.78	12.8	6.09	23.0	5.66	21.4	5.13	19.4	0.94	0.70	7.90	5.89	16.55	13.13
	B05	0.97	15.9	7.56	28.6	7.13	26.9	6.60	25.0	1.02	0.76	9.62	7.17	20.29	16.12
	B06	1.21	19.8	9.42	35.6	8.99	33.9	8.46	32.0	1.13	0.84	11.79	8.79	25.00	19.88
	B07	1.37	22.5	10.70	40.4	10.27	38.8	9.74	36.8	1.20	0.89	13.29	9.91	28.26	22.47
	B08	1.52	24.9	11.84	44.7	11.41	43.1	10.88	41.1	1.27	0.94	14.62	10.90	31.15	24.78
	B09	1.71	28.0	13.31	50.3	12.87	48.6	12.35	47.0	1.36	1.01	16.35	12.19	34.92	27.77
	B10	1.94	31.8	15.12	57.2	14.69	55.5	14.16	53.5	1.46	1.11	18.45	13.75	39.48	31.42
	B11	2.13	34.9	16.64	62.9	16.19	61.2	15.68	59.3	1.55	1.15	20.17	15.04	43.22	32.22
	B12	2.50	40.9	19.50	73.7	19.07	72.1	18.54	70.1	1.72	1.28	23.55	17.56	50.58	37.71
	B14	2.75	45.1	21.40	80.8	20.95	79.2	20.44	77.0	1.83	1.36	25.80	19.23	55.48	41.37
	B15	3.05	50.0	23.78	89.8	23.35	88.3	22.88 4)	86.5 4)	1.97	1.47	28.55	21.28	57.35 4)	42.76 4)

1) 042-045-050-061=2200 RPM max. 2) 050=210 bar (3000 psi) max. 3) 061 = 120 bar (1740 psi) max. int, 061 = 80 bar (1160 psi) cont.
4) B15 = 280 bar (4060 psi) max. int

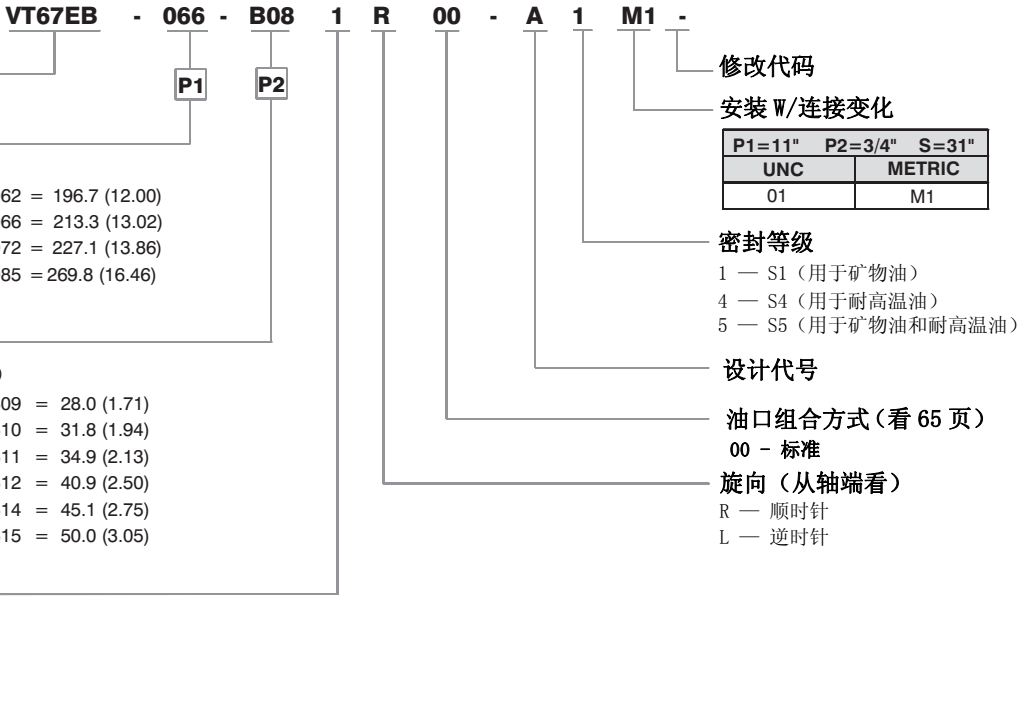

内泄漏（典型）

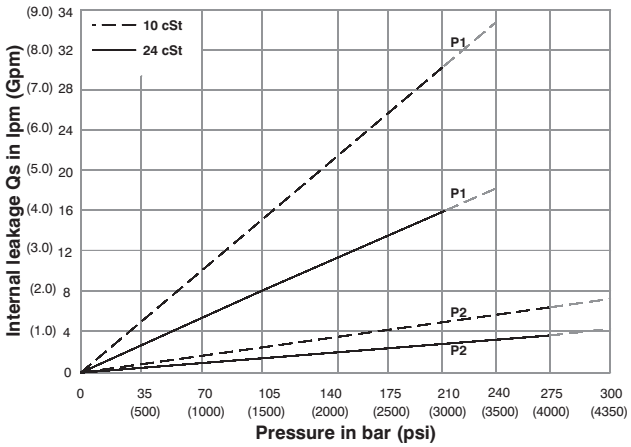

Do not operate pump more than 5 seconds at any speed or viscosity if internal leakage is more than 50% of theoretical flow.
Total leakage is the sum of each section loss at its operating conditions.

噪音值（典型）

VT67EB- 050-B03

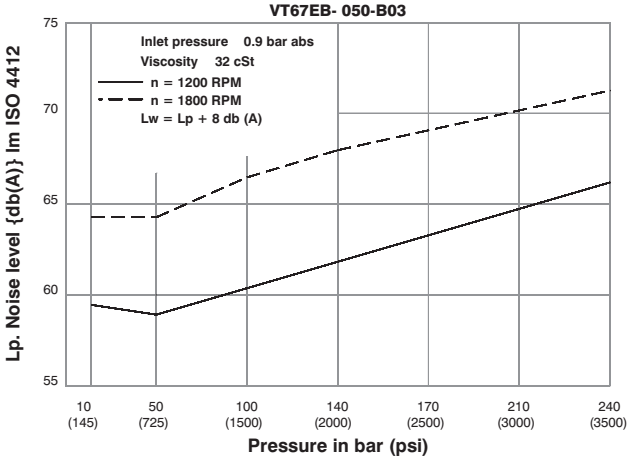

Double pump noise level is given with each section discharging at the pressure noted on the curve.

功率损失（典型）

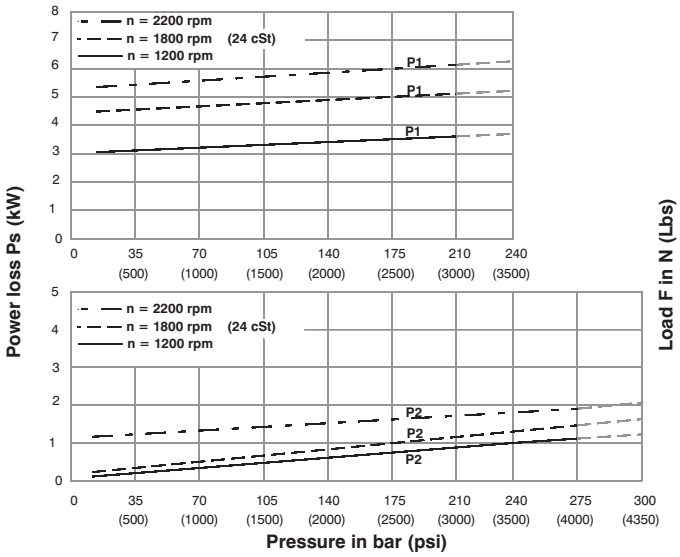

Total hydromechanical power loss is the sum of each section at its operating conditions.

允许径向负载

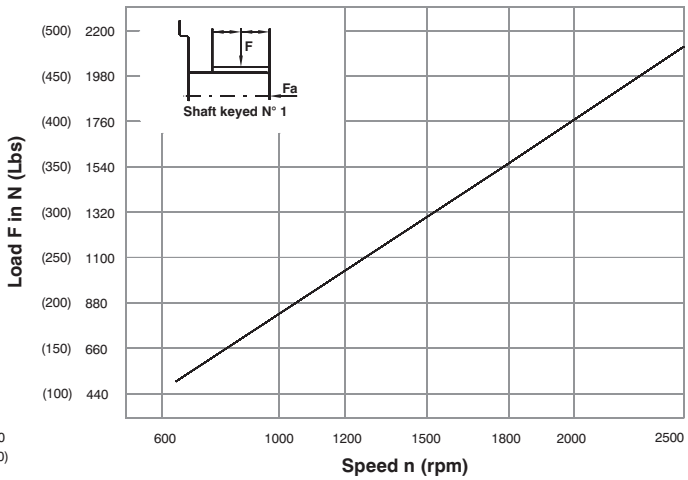

Maximum permissible axial load **Fa** = 2000 N (449 Lbs)

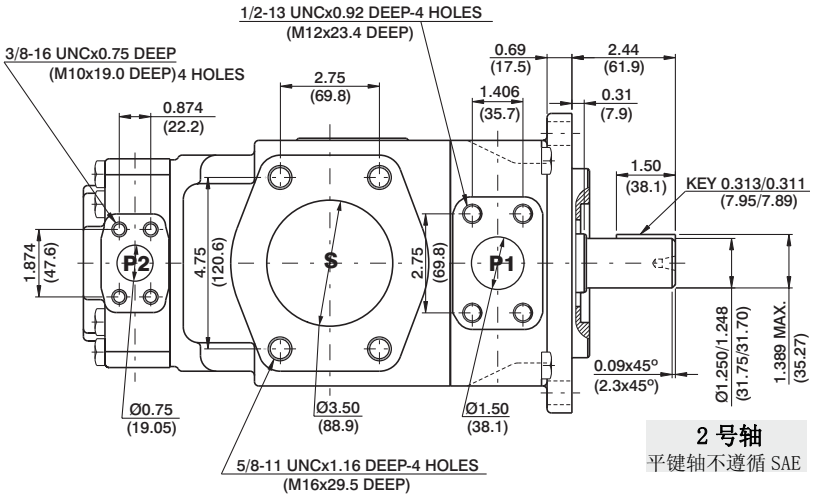

2 号轴
平键轴不遵循 SAE

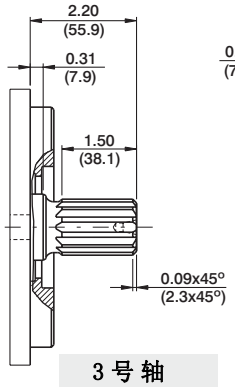

3 号 轴
SAE C花键轴
等级1-J498b
12/24Dp. 14齿
30° 压力角
平齿根侧定心配合

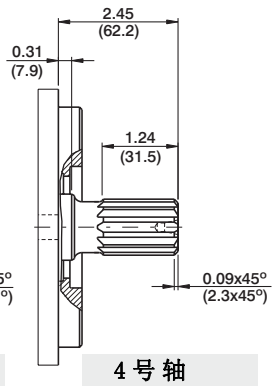

4 号 轴
SAE CC花键轴
等级1-J498b
12/24Dp. 17齿
30° 压力角
平齿根侧定心配合

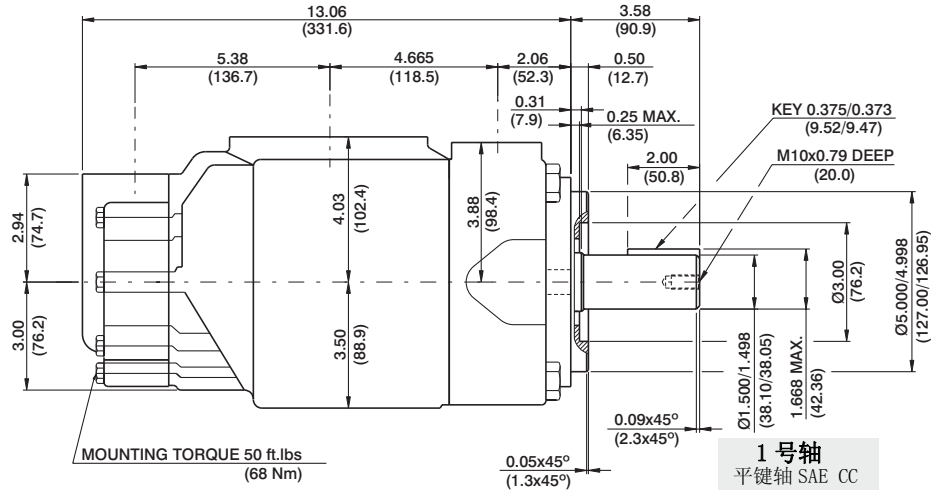

1 号轴
平键轴 SAE CC

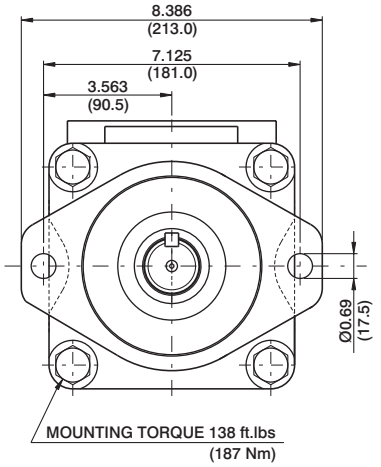

主轴扭矩极限in³/rev×psi(ml/rev×bar)	
轴	Vp x p max. (P1+P2)
1	64044 (72306)
2	30638 (34590)
3	54207 (61200)
4	67582 (76376)

性能参数（24cSt）（输入功率仅表示单泵）

Pressure port	Series	Volumetric Displacement Vp		Flow q & n = 1800 rpm						Input power p & n = 1800 rpm					
				p = 0 bar (0 psi)		p = 140 bar (2000 psi)		p = 240 bar (3500 psi)		p = 7 bar (100 psi)		p = 140 bar (2000 psi)		p = 240 bar (3500 psi)	
		in³/rev	cm³/rev	gpm	lpm	gpm	lpm	gpm	lpm	hp	kw	hp	kw	hp	kw
P1	042	8.07	132.3	62.92	237.8	60.37	228.2	58.52	221.2	8.09	6.03	78.44	58.49	133.80	99.78
	045	8.69	142.4	67.72	256.0	65.17	246.3	63.32	239.4	8.37	6.24	84.04	62.67	143.60	107.08
	050	9.67	158.5	75.38	285.0	72.83	275.3	70.98	268.3	8.82	6.58	92.97	69.30	159.24	118.7
	052	10.06	164.8	78.37	296.2	75.82	286.3	73.97	279.6	8.99	6.70	96.47	71.94	165.36	121.31
	057	11.02	180.7	71.70	325.3	69.07	261.1	80.63	304.8	9.40	7.00	114.30	85.14	172.10	128.30
	062	12.00	196.7	93.54	353.6	90.99	344.0	89.14	337.0	9.88	7.36	114.17	84.00	196.34	146.41
	066	13.02	213.3	101.44	383.4	98.89	373.8	97.04	366.8	10.34	7.71	123.38	92.01	212.46	158.43
	072	13.86	227.1	108.00	408.2	105.45	400.0	103.60	391.6	10.72	8.00	131.04	97.72	225.86	168.42
	085 1)	16.40	268.7	127.08	483.0	126.13 2)	476.7 2)	--	--	11.66	8.70	87.56 2)	65.30 2)	--	--
				p = 0 bar (0 psi)		p = 140 bar (2000 psi)		p = 300 bar (4350 psi)		p = 7 bar (100 psi)		p = 140 bar (2000 psi)		p = 300 bar (4350 psi)	
P2	B02	0.35	5.7	2.76	10.4	2.33	8.8	1.80	6.8	0.74	0.55	4.02	2.99	8.10	6.40
	B03	0.60	9.8	4.66	17.6	4.23	15.9	3.70	14.0	0.85	0.63	6.24	4.65	12.93	10.25
	B04	0.78	12.8	6.09	23.0	5.66	21.4	5.13	19.4	0.94	0.70	7.90	5.89	16.55	13.13
	B05	0.97	15.9	7.56	28.6	7.13	26.9	6.60	25.0	1.02	0.76	9.62	7.17	20.29	16.12
	B06	1.21	19.8	9.42	35.6	8.99	33.9	8.46	32.0	1.13	0.84	11.79	8.79	25.00	19.88
	B07	1.37	22.5	10.70	40.4	10.27	38.8	9.74	36.8	1.20	0.89	13.29	9.91	28.26	22.47
	B08	1.52	24.9	11.84	44.7	11.41	43.1	10.88	41.1	1.27	0.94	14.62	10.90	31.15	24.78
	B09	1.71	28.0	13.31	50.3	12.87	48.6	12.35	47.0	1.36	1.01	16.35	12.19	34.92	27.77
	B10	1.94	31.8	15.12	57.2	14.69	55.5	14.16	53.5	1.46	1.11	18.45	13.75	39.48	31.42
	B11	2.13	34.9	16.64	62.9	16.19	61.2	15.68	59.3	1.55	1.15	20.17	15.04	43.22	32.22
	B12	2.50	40.9	19.50	73.7	19.07	72.1	18.54	70.1	1.72	1.28	23.55	17.56	50.58	37.71
	B14	2.75	45.1	21.40	80.8	20.95	79.2	20.44	77.0	1.83	1.36	25.80	19.23	55.48	41.37
	B15	3.05	50.0	23.78	89.8	23.35	88.3	22.88 3)	86.5 3)	1.97	1.47	28.55	21.28	57.35 3)	42.76 3)

1) 085 = 2000 RPM max. 2) 085 = 75 bar (1087 psi)cont. 085 = 90 bar (1300 psi) max. int. 3) B15 = 280 bar (4060 psi) max. int

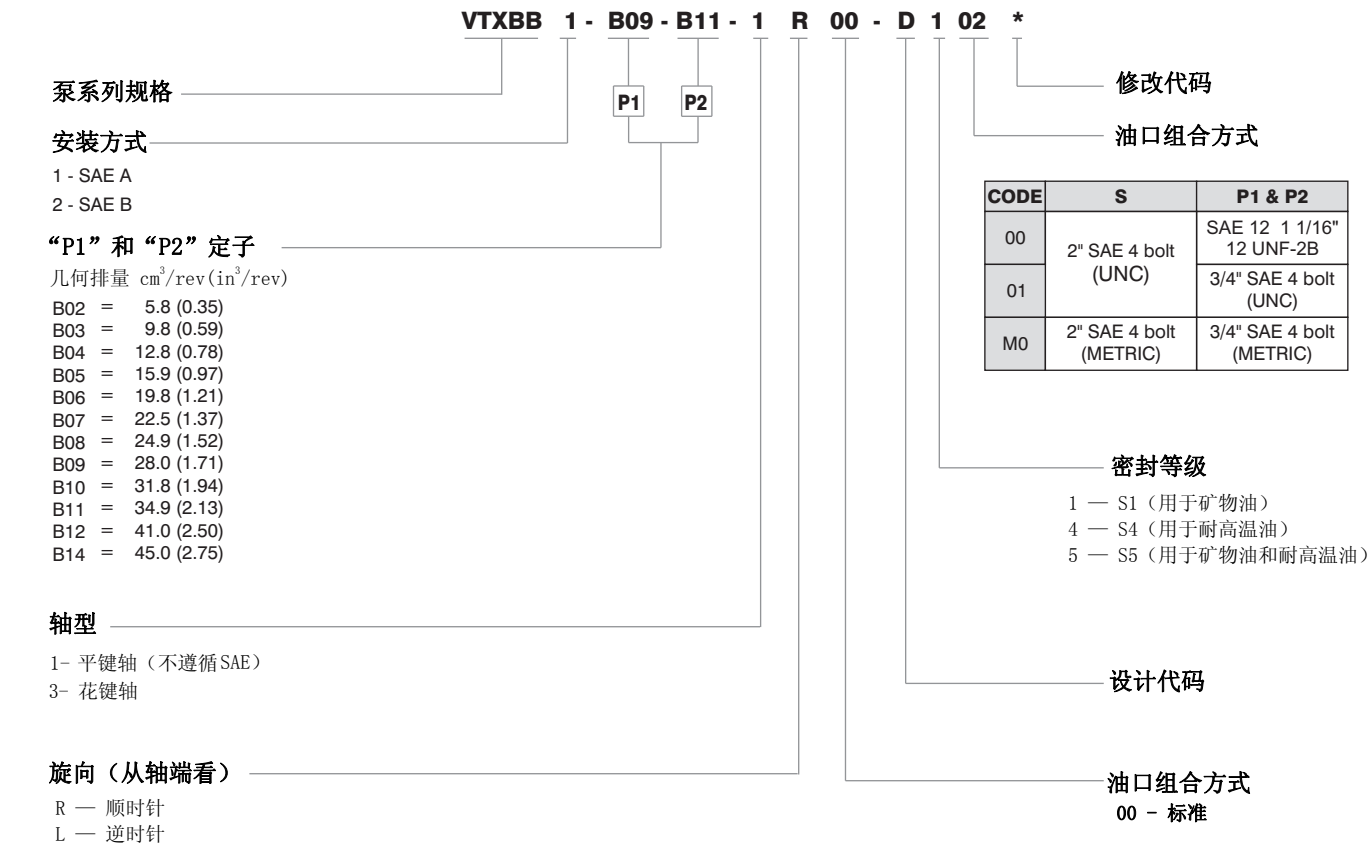

CODE	S	P1 & P2
00	2" SAE 4 bolt (UNC)	SAE 12 1 1/16" 12 UNF-2B
01		3/4" SAE 4 bolt (UNC)
M0	2" SAE 4 bolt (METRIC)	3/4" SAE 4 bolt (METRIC)

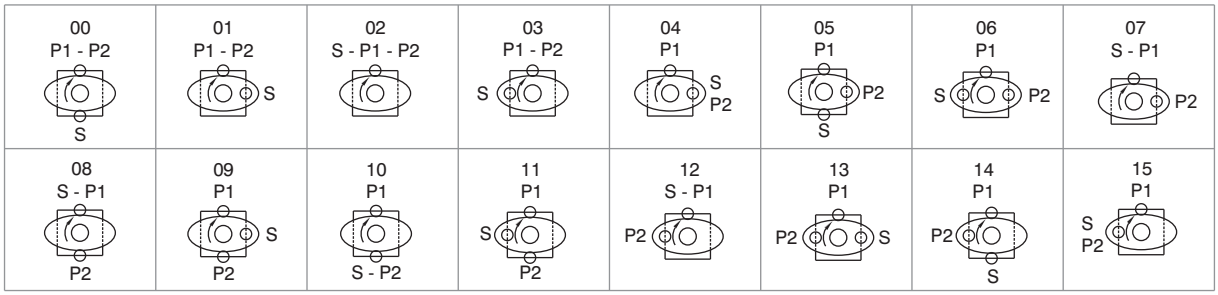

S: 进油口　　**P1 & P2 :** 出油口

性能参数（24cSt）（输入功率仅表示单泵）

Pressure port	Series	Volumetric Displacement Vp		Flow q & n = 1500 rpm						Input power p & n = 1500 rpm					
				p = 0 bar (0 psi)		p = 140 bar (2000 psi)		p = 210 bar (3000 psi)		p = 7 bar (100 psi)		p = 140 bar (2000 psi)		p = 210 bar (3000 psi)	
		in³ /rev	cm³ /rev	gpm	lpm	gpm	lpm	gpm	lpm	hp	kw	hp	kw	hp	kw
P1 & P2	B02	0.35	5.8	2.30	8.7	1.4	5.9	--	--	0.53	0.4	2.81	2.1	--	--
	B03	0.59	9.8	3.88	14.7	2.9	11.9	--	--	0.67	0.5	3.62	2.7	--	--
	B04	0.78	12.8	5.08	19.2	4.33	16.4	3.97	15.0	0.93	0.7	5.23	3.9	10.06	7.5
	B05	0.97	15.9	6.31	23.8	5.55	21.0	5.18	19.6	1.00	0.75	6.64	4.9	11.2	8.3
	B06	1.21	19.8	7.85	29.7	7.12	26.9	6.66	25.2	1.07	0.8	8.05	6.0	12.34	9.2
	B07	1.37	22.5	8.92	33.7	8.17	30.9	7.80	29.5	1.20	0.9	9.05	6.7	14.02	10.4
	B08	1.52	24.9	9.89	37.4	9.15	34.6	8.78	33.2	1.34	1.0	10.05	7.5	15.69	11.7
	B09	1.71	28.0	11.11	42.0	10.37	39.2	10.00	37.8	1.47	1.1	11.94	8.9	23.60	17.6
	B10	1.94	31.8	12.61	47.7	11.87	44.9	11.51	43.5	1.6	1.2	13.0	9.7	26.0	19.6
	B11	2.13	34.9	13.85	52.3	13.09	49.5	12.72	48.1	1.7	1.3	14.0	10.5	28.0	21.0
	B12	2.50	41.0	16.27	61.5	15.53	58.7	*	*	1.8	1.4	15.02	11.2	*	*
	B14	2.75	45.0	17.86	67.5	17.12	64.7	**	**	2.1	1.6	15.42	11.5	**	**

-- Not to use because internal leakage greater than 50 of theoretical flow.

* B12= 210 bar(3000 psi) Max.Int

** B14= 175 bar(2500 psi) Max.Int

内泄漏（典型）

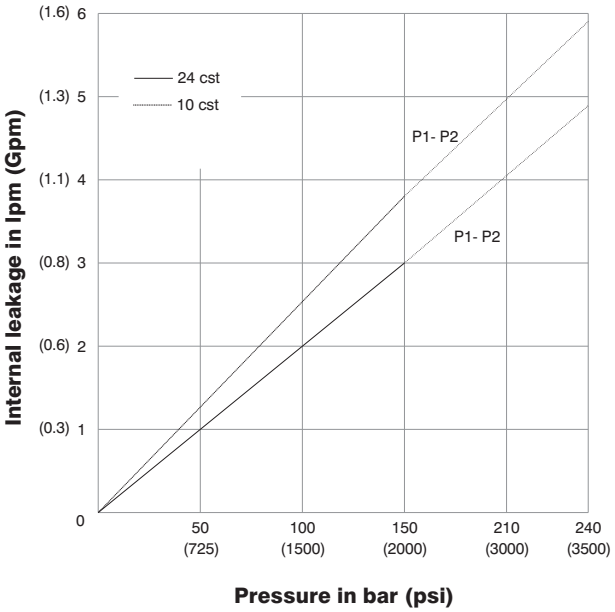

噪音值（典型）
VTXBB- B10-B09

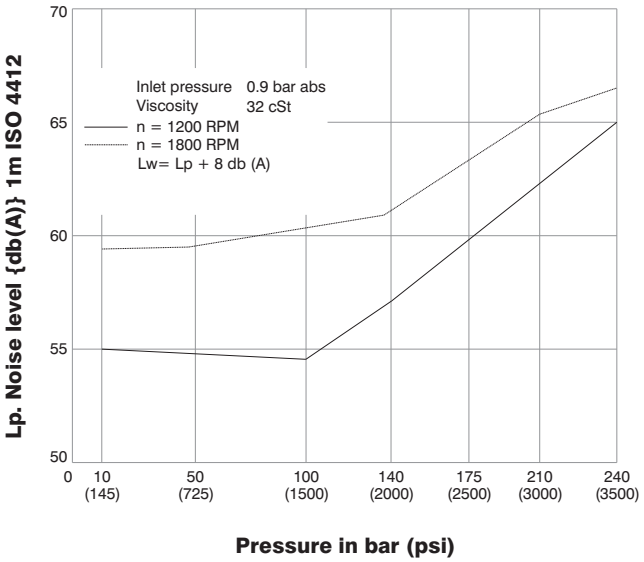

Do not operate pump more than 5 seconds at any speed or viscosity if internal leakage is more than 50 of theoretical flow.
Total leakage is the sum of each section loss at its operating conditions.

Double pump noise level is given with each section discharging at the pressure noted on the curve.

功率损失（典型）

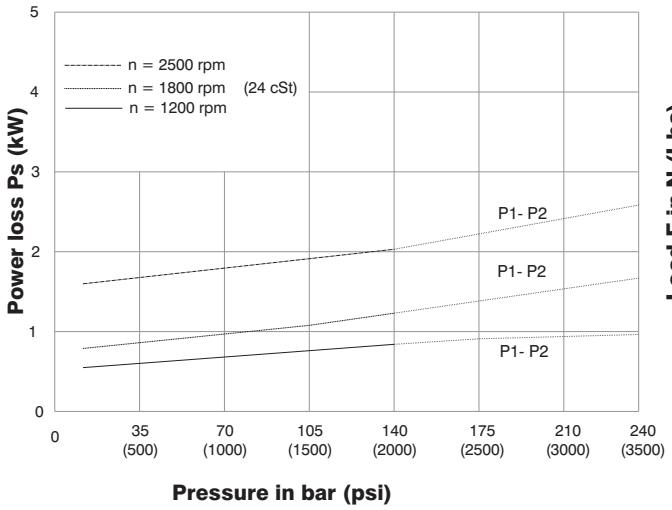

允许径向负载

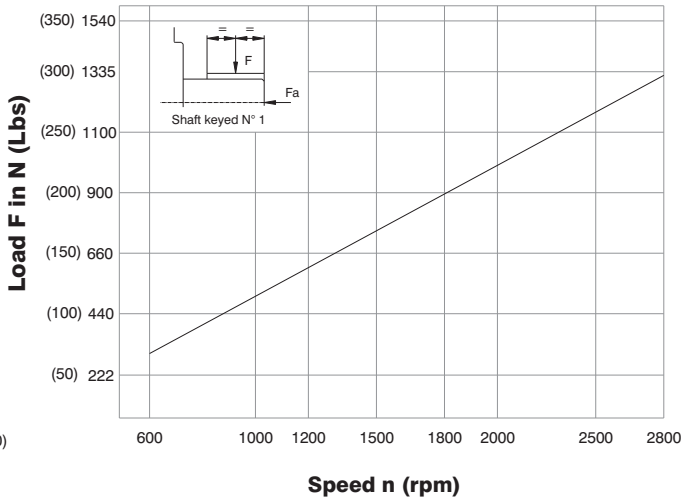

Total hydromechanical power loss is the sum of each section at its operating conditions.

Maximum permissible axial load Fa = 800N (180 lbs)

VELJAN

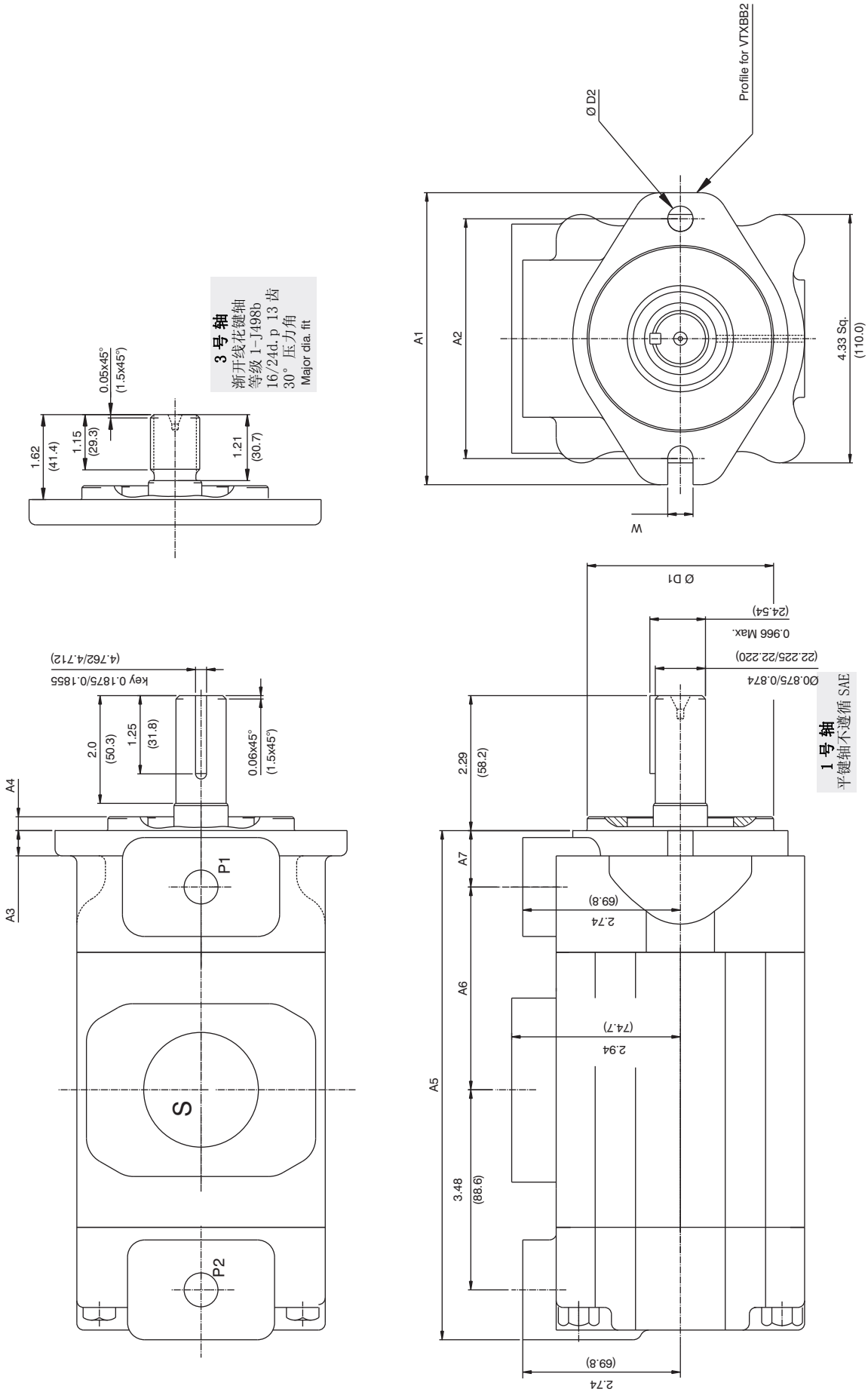

DIMENSIONS																															
MODEL	A1		A2		A3		A4		A5		A6		A7		ØD1		W		ØD2	
	inches	mm	inches	mm	inches	mm	inches	mm	inches	mm	inches	mm	inches	mm	inches	mm	inches	mm	inches	mm
VTXBB1	5.11	130	4.18	106.2	0.44	11.2	0.24	6.1	8.85	225	3.53	89.9	0.98	25	3.25/3.24	82.55/82.50	0.44	11.2	--	--
VTXBB2	6.87	174.5	5.74	146	0.5	12.7	0.37	9.4			3.36	85.4	1.22	31	4.00/3.99	101.60/101.55	--	--	0.56	14.3

油口连接：00

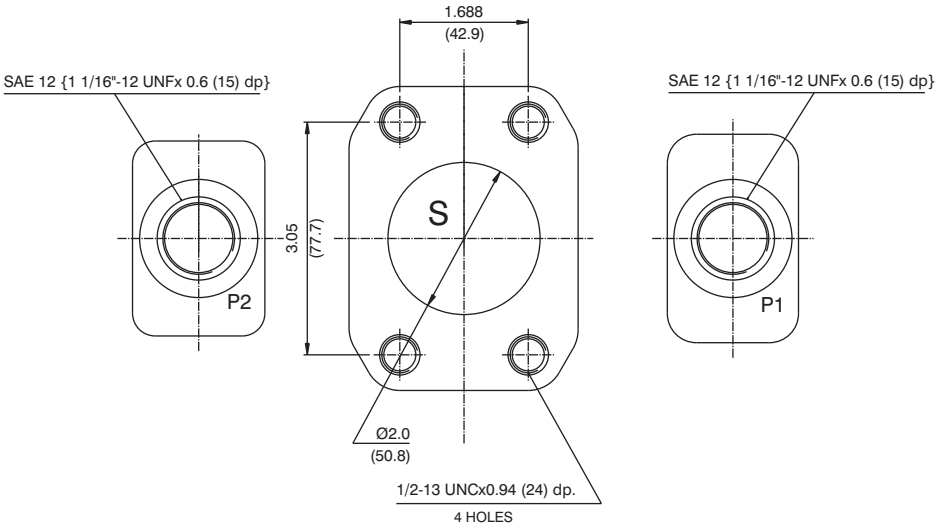

油口连接：01

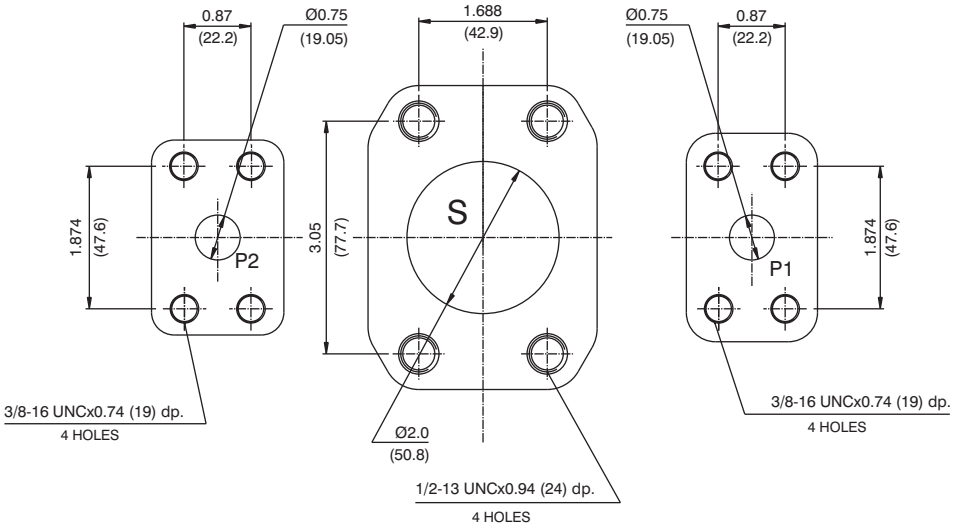

油口连接：M0

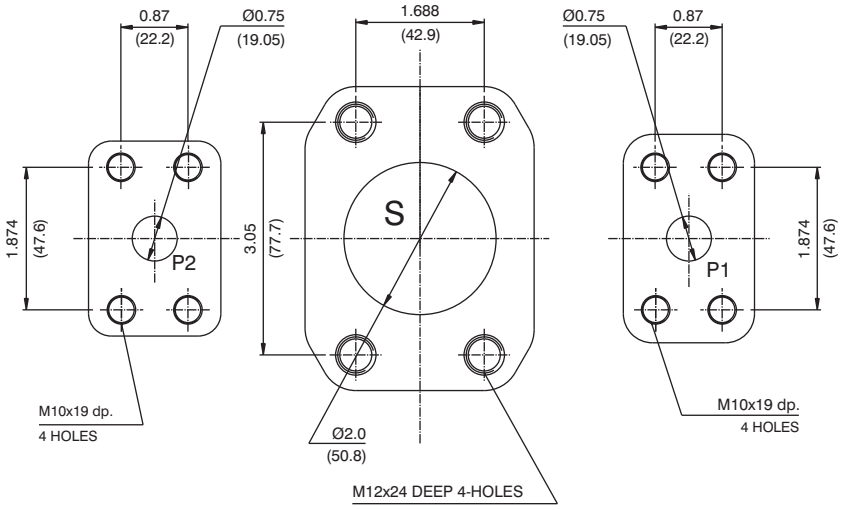

VT6BB - B09 - B11 - 1 R 00 - A 1 00 *

P1 P2

泵系列规格

“P1”和“P2”定子

几何排量 cm^3/rev(in^3/rev)

B02 = 5.8 (0.35)
B03 = 9.8 (0.59)
B04 = 12.8 (0.78)
B05 = 15.9 (0.97)
B06 = 19.8 (1.21)
B07 = 22.5 (1.37)
B08 = 24.9 (1.52)
B09 = 28.0 (1.71)
B10 = 31.8 (1.94)
B11 = 34.9 (2.13)
B12 = 41.0 (2.50)
B14 = 45.0 (2.75)

轴型

1- 平键轴（不遵循SAE）
3- 花键轴

旋向（从轴端看）

R — 顺时针
L — 逆时针

油口组合方式

00 - 标准

修改代码

油口组合方式

CODE	S	P1 & P2
00	2" SAE 4 bolt (UNC)	SAE 12 1 1/16" 12 UNF-2B
01		3/4" SAE 4 bolt (UNC)
M0	2" SAE 4 bolt (METRIC)	3/4" SAE 4 bolt (METRIC)

密封等级

1 — S1（用于矿物油）
4 — S4（用于耐高温油）
5 — S5（用于矿物油和耐高温油）

设计代码

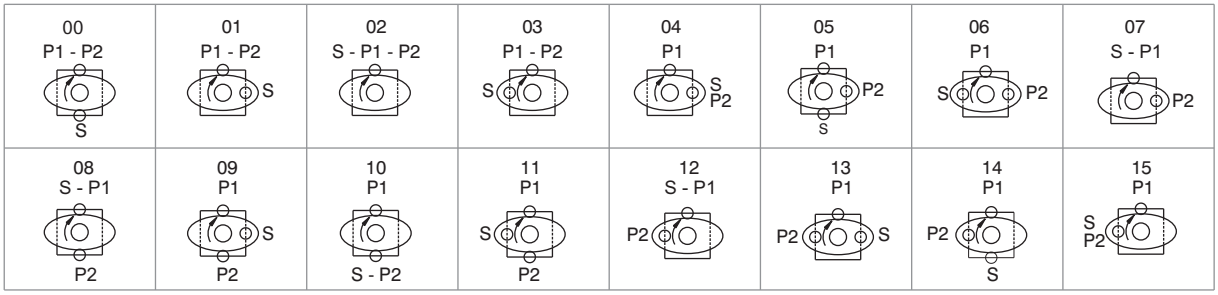

S-进油口　　P-出油口

性能参数（24cSt）（输入功率仅表示单泵）

Pressure port	Series	Volumetric Displacement Vp		Flow q & n = 1500 rpm						Input power p & n = 1500 rpm					
				p = 0 bar (0 psi)		p = 140 bar (2000 psi)		p = 210 bar (3000 psi)		p = 7 bar (100 psi)		p = 140 bar (2000 psi)		p = 210 bar (3000 psi)	
		in^3 /rev	cm^3 /rev	gpm	lpm	gpm	lpm	gpm	lpm	hp	kw	hp	kw	hp	kw
P1 & P2	B02	0.35	5.8	2.30	8.7	1.4	5.9	--	--	0.53	0.4	2.81	2.1	--	--
	B03	0.59	9.8	3.88	14.7	2.9	11.9	--	--	0.67	0.5	3.62	2.7	--	--
	B04	0.78	12.8	5.08	19.2	4.33	16.4	3.97	15.0	0.93	0.7	5.23	3.9	10.06	7.5
	B05	0.97	15.9	6.31	23.8	5.55	21.0	5.18	19.6	1.00	0.75	6.64	4.9	11.2	8.3
	B06	1.21	19.8	7.85	29.7	7.12	26.9	6.66	25.2	1.07	0.8	8.05	6.0	12.34	9.2
	B07	1.37	22.5	8.92	33.7	8.17	30.9	7.80	29.5	1.20	0.9	9.05	6.7	14.02	10.4
	B08	1.52	24.9	9.89	37.4	9.15	34.6	8.78	33.2	1.34	1.0	10.05	7.5	15.69	11.7
	B09	1.71	28.0	11.11	42.0	10.37	39.2	10.00	37.8	1.47	1.1	11.94	8.9	23.60	17.6
	B10	1.94	31.8	12.61	47.7	11.87	44.9	11.51	43.5	1.6	1.2	13.0	9.7	26.0	19.6
	B11	2.13	34.9	13.85	52.3	13.09	49.5	12.72	48.1	1.7	1.3	14.0	10.5	28.0	21.0
	B12	2.50	41.0	16.27	61.5	15.53	58.7	*	*	1.8	1.4	15.02	11.2	*	*
	B14	2.75	45.0	17.86	67.5	17.12	64.7	**	**	2.1	1.6	15.42	11.5	**	**

-- Not to use because internal leakage greater than 50 of theoretical flow.

*B12=210bar(3000psi)Max.Int

**B14=175bar(2500psi)Max.Int

内泄漏（典型）

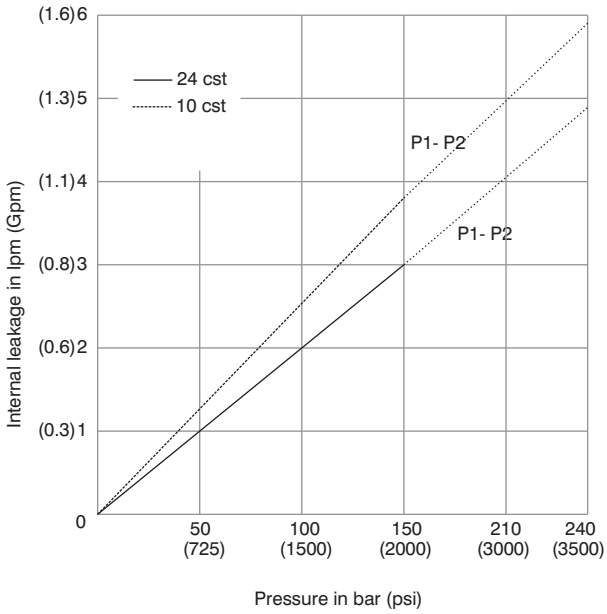

Do not operate pump more than 5 seconds at any speed or viscosity if internal leakage is more than 50 of theoretical flow.
Total leakage is the sum of each section loss at its operating conditions.

噪音值（典型）

VT6BB- B10-B04

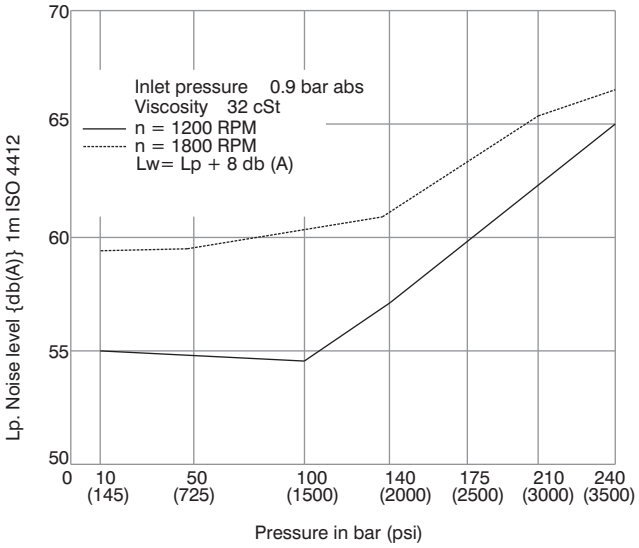

Double pump noise level is given with each section discharging at the pressure noted on the curve.

功率损失（典型）

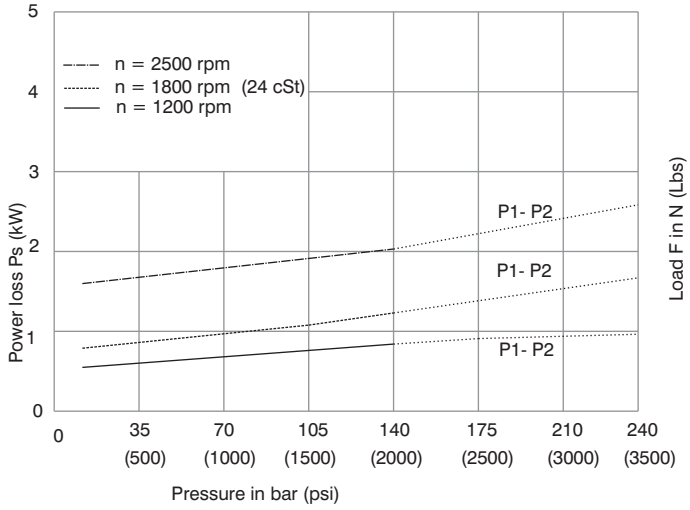

Total hydromechanical power loss is the sum of each section at its operating conditions.

允许径向负载

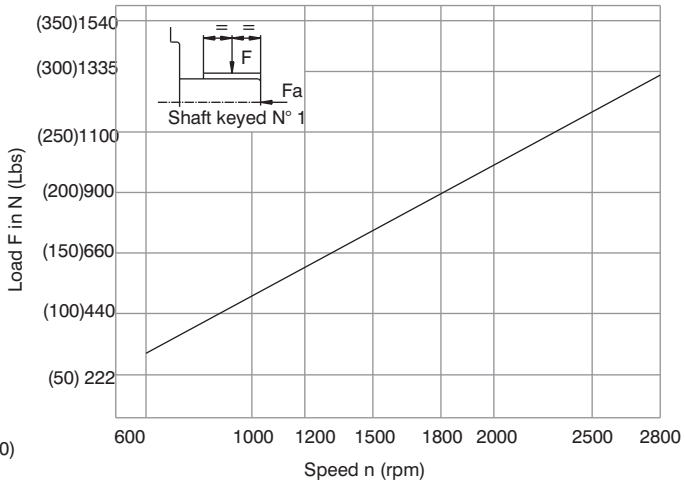

Maximum permissible axial load Fa = 800N (180 lbs)

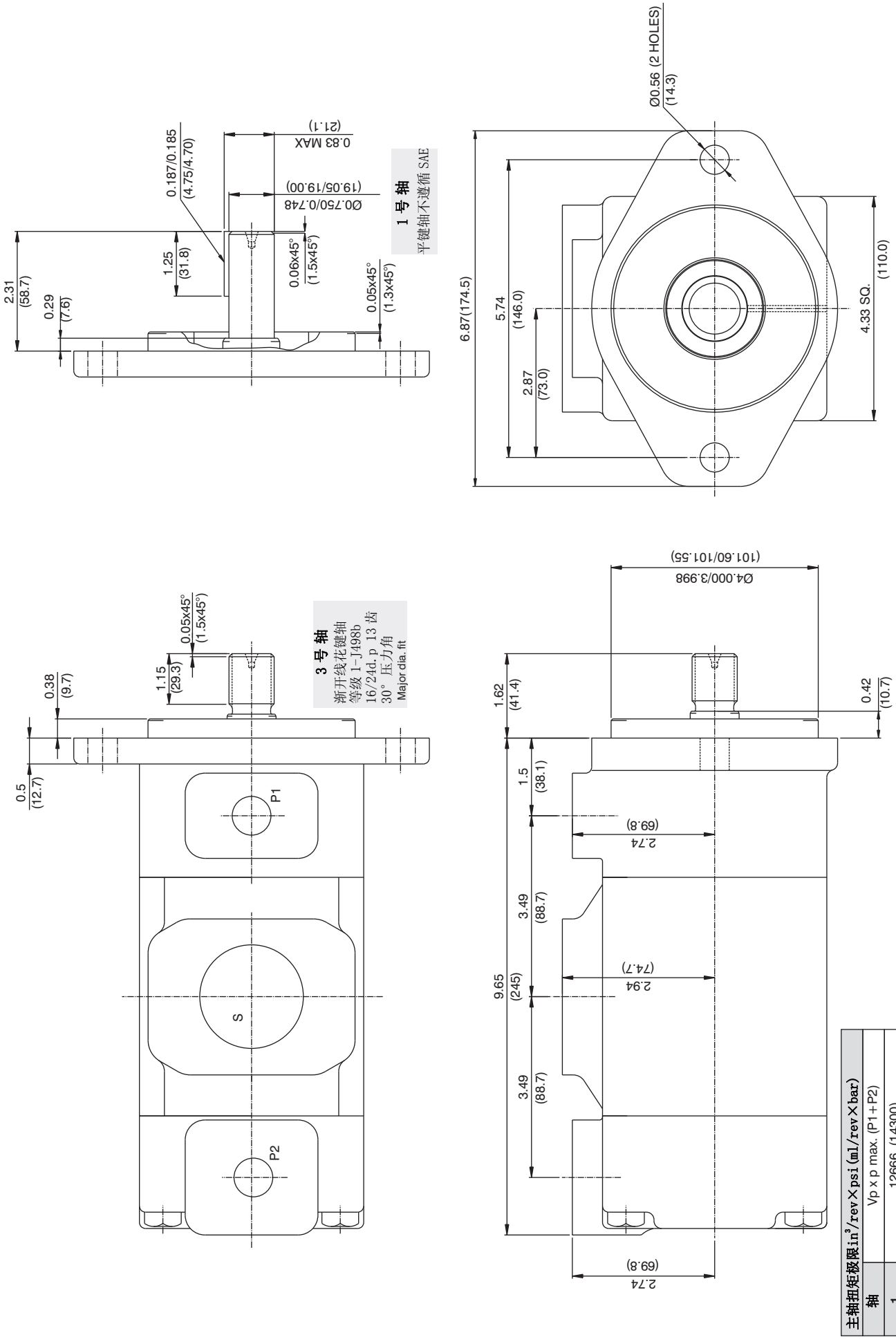

主轴扭矩极限 in^3/rev×psi(ml/rev×bar)	
轴	Vp x p max. (P1+P2)
1	12666 (14300)
3	18246 (20602)

油口连接：00

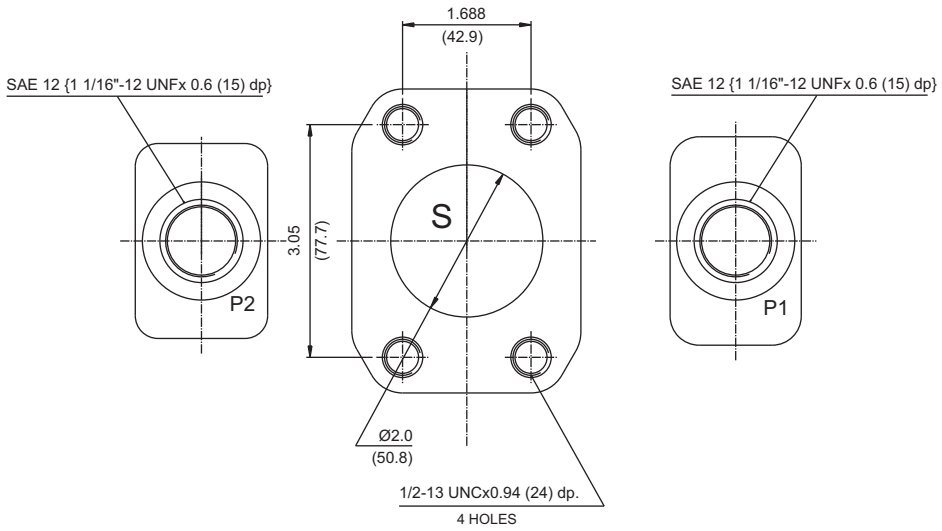

油口连接：01

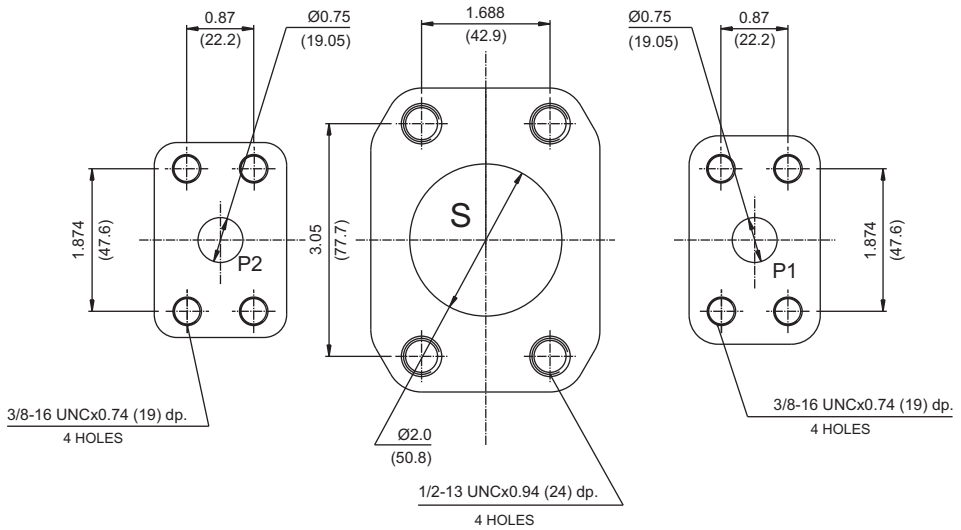

油口连接：M0

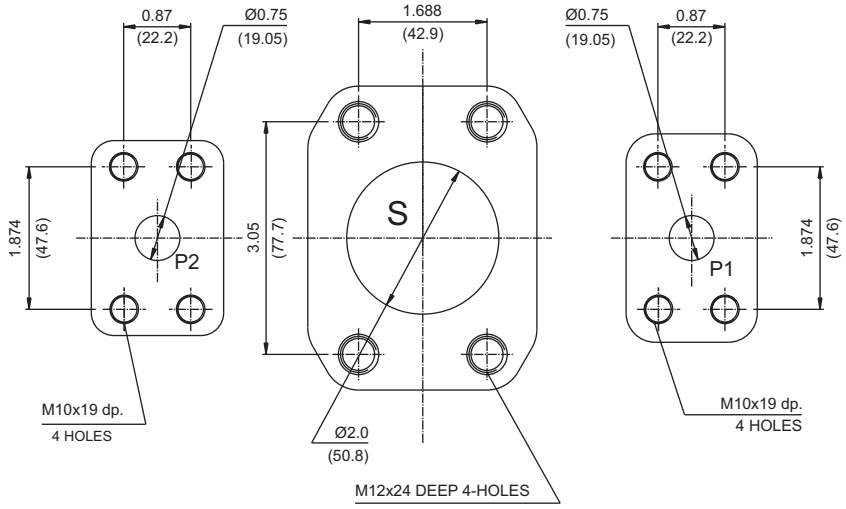

VT6CB - 022 - B08-1 R 00 - C 1 - 02 *

P1 P2

泵系列规格

“P1”定子

几何排量 cm^3/rev(in^3/rev)

*003/B03/Y03 = 10.8 (0.66)
005/B05/Y05 = 17.2 (1.05)
006/B06/Y06 = 21.3 (1.30)
008/B08/Y08 = 26.4 (1.61)
010/B10/Y10 = 34.1 (2.08)
012/B12/Y12 = 37.1 (2.26)
014/B14/Y14 = 46.0 (2.81)
015/B15/Y15 = 50.5 (3.08)
017/B17/Y17 = 58.3 (3.56)
020/B20/Y20 = 63.8 (3.89)
022/B22/Y22 = 70.3 (4.29)
025/B25/Y25 = 79.3 (4.84)
028/B28/Y28 = 88.8 (5.42)
031/B31/Y31 = 100.0 (6.10)

* “0”-单向 “B”-双向 “Y”-双向，冷启动

“P2”定子

几何排量 cm^3/rev(in^3/rev)

B02 = 6.5 (0.39)
B03 = 8.8 (0.54)
B04 = 12.8 (0.78)
B06 = 20.7 (1.26)
B08 = 26.1 (1.59)
B09 = 31.5 (1.92)
B12 = 39.7 (2.42)

轴型

1- 平键轴（不遵循SAE）
3- 花键轴

修改代码

安装 W/连接变化

S = 2 ½" SAE 4-Bolt Pad.

CODE	P1	P2
01	1" SAE 4 bolt Pad. (UNC)	3/4" SAE 4 bolt Pad. (UNC)
M1	1" SAE 4 bolt Pad. (Metric)	3/4" SAE 4 bolt Pad. (Metric)
02	SAE 16,1 5/16" 12 UNF-2B	SAE 12,1 1/16" 12 UNF-2B

密封等级

1 — S1（用于矿物油）
4 — S4（用于耐高温油）
5 — S5（用于矿物油和耐高温油）

设计代码

油口组合方式

00 - 标准

旋向（从轴端看）

R — 顺时针
L — 逆时针

油口连接：

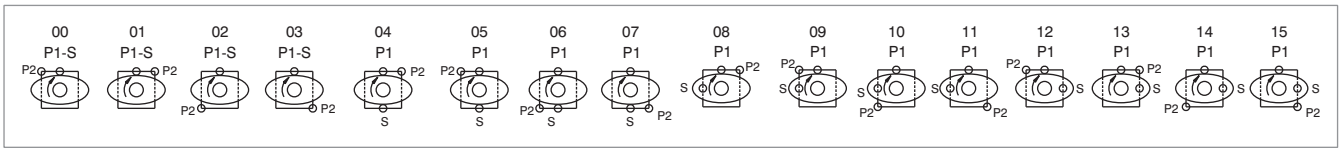

性能参数（24cSt）（输入功率仅表示单泵）

Pressure port	Series	Volumetric Displacement Vp		Flow q & n = 1500 rpm						Input power p & n = 1500 rpm					
				p = 0 bar (0 psi)		p = 140 bar (2000 psi)		p = 240 bar (3500 psi)		p = 7 bar (100 psi)		p = 140 bar (2000 psi)		p = 240 bar (3500 psi)	
		in^3/rev	cm^3/rev	gpm	lpm	gpm	lpm	gpm	lpm	hp	kw	hp	kw	hp	kw
P1	003	0.66	10.8	4.29	16.2	2.96	11.2	2.04	7.7	1.74	1.3	7.11	5.3	11.26	8.4
	005	1.05	17.2	6.83	25.8	5.50	20.8	4.57	17.3	1.88	1.4	10.06	7.5	16.36	12.2
	006	1.30	21.3	8.44	31.9	7.11	26.9	6.19	23.4	2.01	1.5	11.94	8.9	19.71	14.7
	008	1.61	26.4	10.48	39.6	9.15	34.6	8.22	31.1	2.15	1.6	14.35	10.7	22.93	17.7
	010	2.08	34.1	13.52	51.1	12.19	46.1	11.26	42.6	2.28	1.7	18.64	13.4	29.90	22.3
	012	2.26	37.1	14.71	55.6	13.36	50.6	12.46	47.1	2.28	1.7	19.31	14.4	32.32	24.1
	014	2.81	46.0	18.25	69.0	16.93	64.0	16.00	60.5	2.55	1.9	23.60	17.6	39.56	29.5
	015	3.08	50.5	20.00	75.6	18.73	73.2	19.02	67.5	2.68	2.0	25.61	19.1	42.91	32.0
	017	3.56	58.3	23.12	87.4	21.79	82.4	20.87	78.9	2.82	2.1	29.37	21.9	49.48	36.9
	020	3.89	63.8	25.32	95.7	23.99	90.7	23.07	87.2	2.95	2.2	31.92	23.8	53.91	40.2
	022	4.29	70.3	27.88	105.4	26.56	100.4	25.63	96.9	3.08	2.3	35.00	26.1	59.14	44.1
	025[1)]	4.84	79.3	31.46	118.9	30.13	113.9	29.21	110.4	3.35	2.5	39.16	29.2	66.38	49.5
	028[1, 2)]	5.42	88.8	35.24	133.2	33.92	128.2	33.28	125.8	3.75	2.8	43.85	32.7	65.04	48.5
	031[1, 2)]	6.10	100.0	39.68	150.0	38.35	145.0	37.72	142.6	3.75	2.8	48.95	36.5	72.95	54.4
				p = 0 bar (0 psi)		p = 140 bar (2000 psi)		p = 210 bar (3000 psi)		p = 7 bar (100 psi)		p = 140 bar (2000 psi)		p = 210 bar (3000 psi)	
P2	B02	0.35	5.8	2.30	8.7	1.4	5.9	--	--	0.53	0.4	2.81	2.1	--	--
	B03	0.59	9.8	3.88	14.7	2.9	11.9	--	--	0.67	0.5	3.62	2.7	--	--
	B04	0.78	12.8	5.08	19.2	4.33	16.4	3.97	15.0	0.93	0.7	5.23	3.9	10.06	7.5
	B05	0.97	15.9	6.31	23.8	5.55	21.0	5.18	19.6	1.00	0.75	6.64	4.9	11.2	8.3
	B06	1.21	19.8	7.85	29.7	7.12	26.9	6.66	25.2	1.07	0.8	8.05	6.0	12.34	9.2
	B07	1.37	22.5	8.92	33.7	8.17	30.9	7.80	29.5	1.20	0.9	9.05	6.7	14.02	10.4
	B08	1.52	24.9	9.89	37.4	9.15	34.6	8.78	33.2	1.34	1.0	10.05	7.5	15.69	11.7
	B09	1.71	28.0	11.11	42.0	10.37	39.2	10.00	37.8	1.47	1.1	11.94	8.9	23.60	17.6
	B10	1.94	31.8	12.61	47.7	11.87	44.9	11.51	43.5	1.6	1.2	13.0	9.7	26.0	19.6
	B11	2.13	34.9	13.85	52.3	13.09	49.5	12.72	48.1	1.7	1.3	14.0	10.5	28.0	21.0
	B12	2.50	41.0	16.27	61.5	15.53	58.7	*	*	1.8	1.4	15.02	11.2	*	*
	B14	2.75	45.0	17.86	67.5	17.12	64.7	**	**	2.1	1.6	15.42	11.5	**	**

1) 025-028-031 = 2500 RPM. max. 2) 028-031= 210 bar (3000 psi) max. int,

*B12 = 210 bar (300 psi) max. int **B14 = 175 bar (2500 psi) max. int.

- Not to use because internal leakage greater than 50 of theoretical flow.

内泄漏（典型）

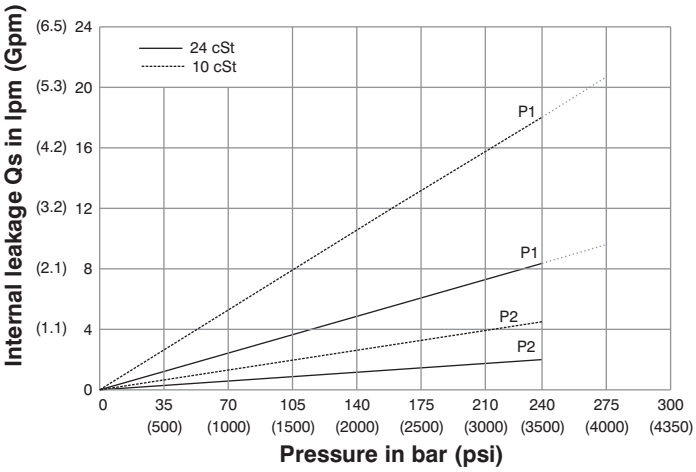

Do not operate pump more than 5 seconds at any speed or viscosity if internal leakage is more than 50 of theoretical flow.
Total leakage is the sum of each section loss at its operating conditions.

噪音值（典型）

VT6CB- 014-B03

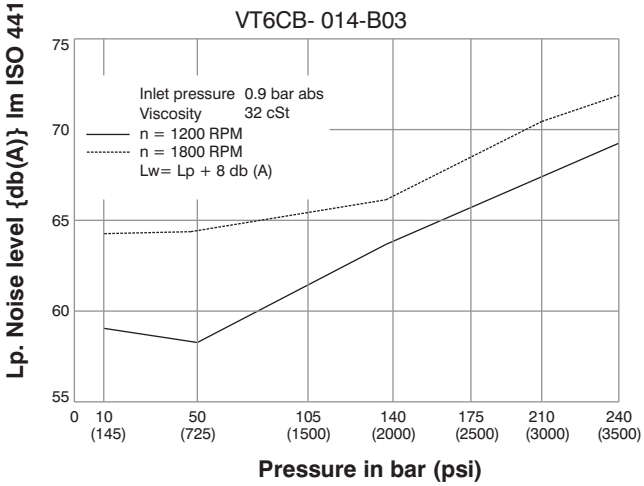

Double pump noise level is given with each section discharging at the pressure noted on the curve.

功率损失（典型）

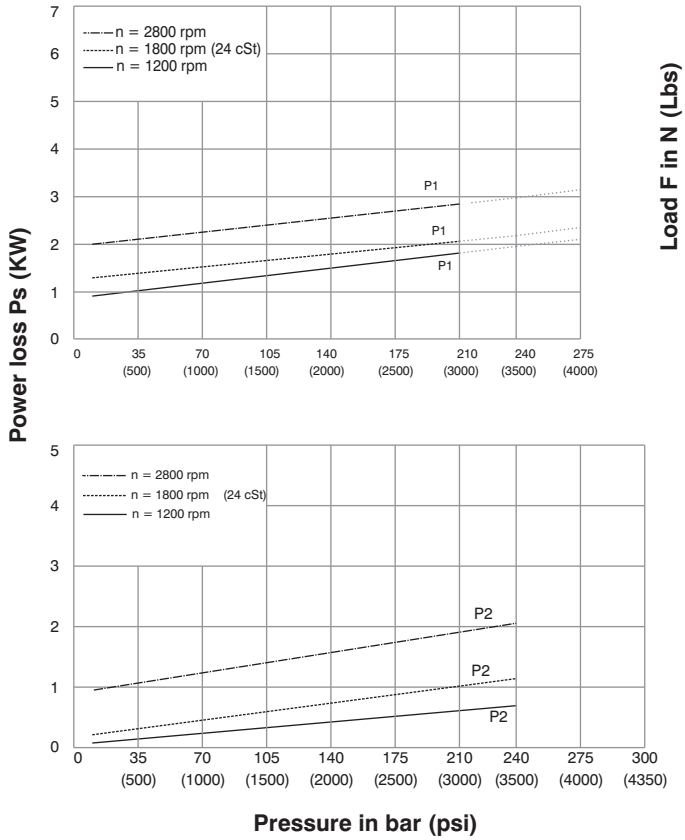

Total hydromechanical power loss is the sum of each section at its operating conditions.

允许径向负载

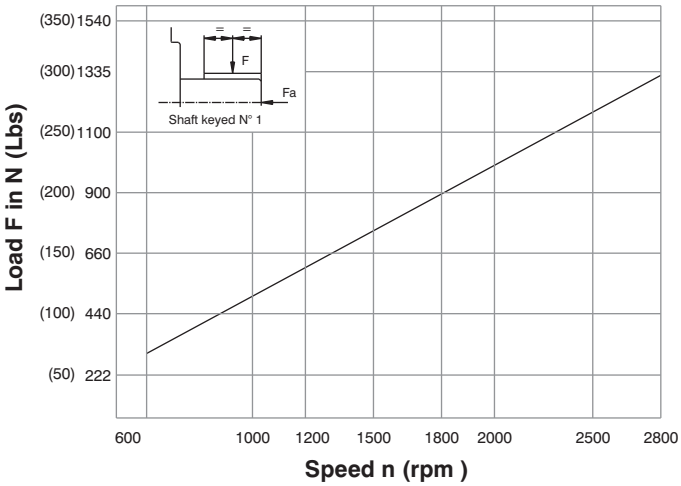

Maximum permissible axial load Fa = 800N (180 lbs)

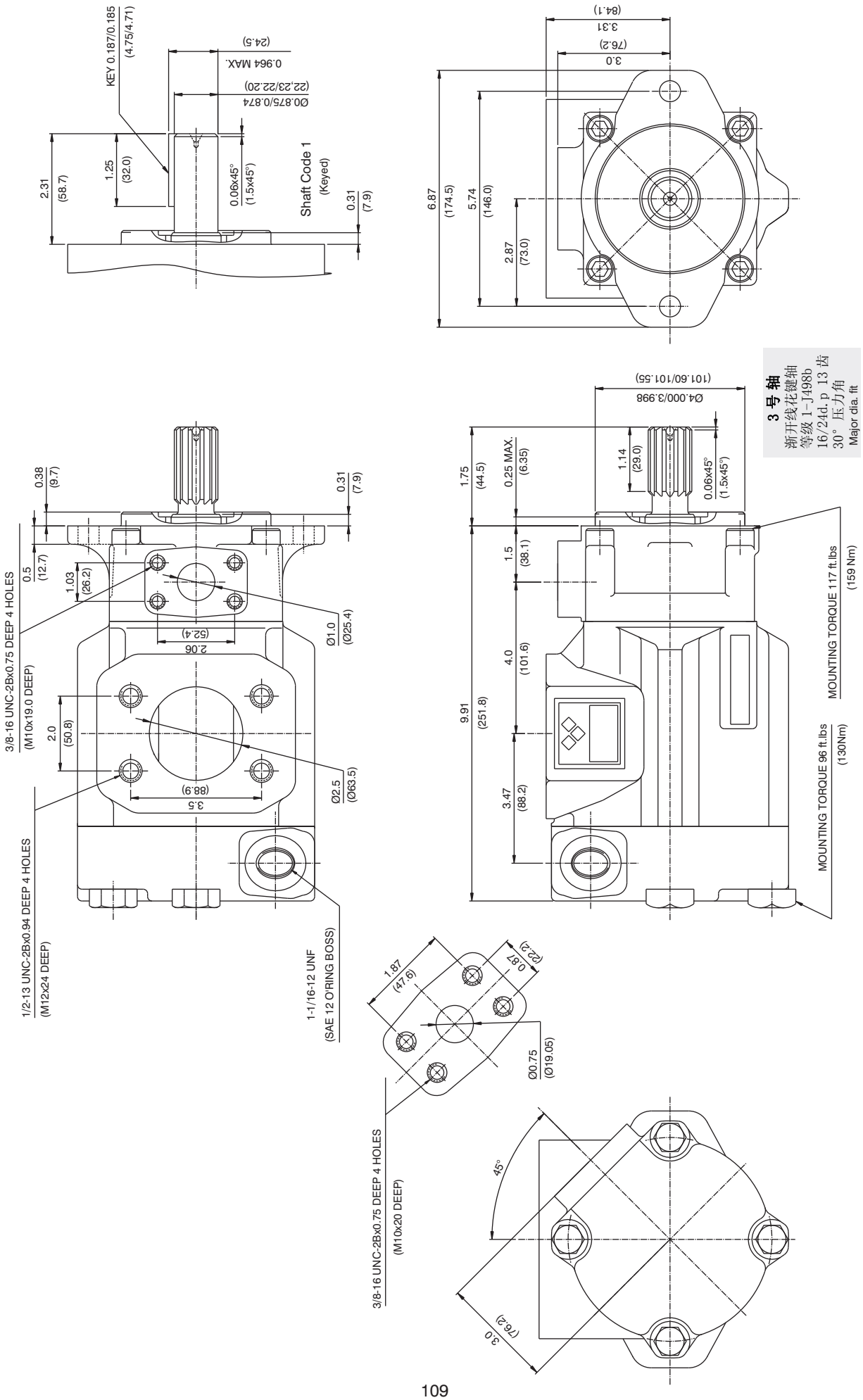
KEY 0.187/0.185
(4.75/4.71)
0.964 MAX.
(24.5)
Ø0.875/0.874
(22.23/22.20)
2.31
(58.7)
1.25
(32.0)
0.06x45°
(1.5x45°)
Shaft Code 1
(Keyed)
0.31
(7.9)
6.87
(174.5)
5.74
(146.0)
2.87
(73.0)
3.0
(76.2)
3.31
(84.1)
3 号 轴
渐开线花键轴
等级 1-J498b
16/24d. p 13 齿
30° 压力角
Major dia. ft
Ø4.000/3.998
(101.60/101.55)
1.75
(44.5)
0.25 MAX.
(6.35)
1.14
(29.0)
0.06x45°
(1.5x45°)
1.5
(38.1)
4.0
(101.6)
9.91
(251.8)
3.47
(88.2)
MOUNTING TORQUE 117 ft.lbs
(159 Nm)
MOUNTING TORQUE 96 ft.lbs
(130Nm)
0.38
(9.7)
0.31
(7.9)
0.5
(12.7)
1.03
(26.2)
3/8-16 UNC-2Bx0.75 DEEP 4 HOLES
(M10x19.0 DEEP)
2.06
(52.4)
Ø1.0
(Ø25.4)
2.0
(50.8)
3.5
(88.9)
Ø2.5
(Ø63.5)
1/2-13 UNC-2Bx0.94 DEEP 4 HOLES
(M12x24 DEEP)
1-1/16-12 UNF
(SAE 12 O'RING BOSS)
1.87
(47.6)
0.87
(22.2)
Ø0.75
(Ø19.05)
3/8-16 UNC-2Bx0.75 DEEP 4 HOLES
(M10x20 DEEP)
45°
3.0
(76.2)

VT67BB W - B10 - B10 -1 R 00 - A 1 - M1 -

泵系列规格–SAE C 2孔
安装法兰遵循 J744c

仅用于重载轴

"P1" 和 "P2" 定子

几何排量 $cm^3/rev(in^3/rev)$

B02 = 5.7 (0.35)
B03 = 9.8 (0.60)
B04 = 12.8 (0.78)
B05 = 15.9 (0.97)
B06 = 19.8 (1.21)
B07 = 22.5 (1.37)
B08 = 24.9 (1.52)
B09 = 28.0 (1.71)
B10 = 31.8 (1.94)
B11 = 34.9 (2.13)
B12 = 40.9 (2.50)
B14 = 45.1 (2.75)
B15 = 50.0 (3.05)

轴型
1- 平键轴（不遵循SAE）
3- 花键轴(SAE BB)
5- 花键轴(SAE B)

W 轴型
2- 平键轴（SAE BB）

修改代码

安装 W/连接变化
11 = 4 bolts SAE flanges (J518c) UNC thread
M1 = 4 bolts SAE flanges (J518c) Metric thread

密封等级
1 — S1（用于矿物油）
4 — S4（用于耐高温油）
5 — S5（用于矿物油和耐高温油）

设计代码

油口组合方式(看 65 页)
00 - 标准

旋向（从轴端看）
R — 顺时针
L — 逆时针

内泄漏（典型）

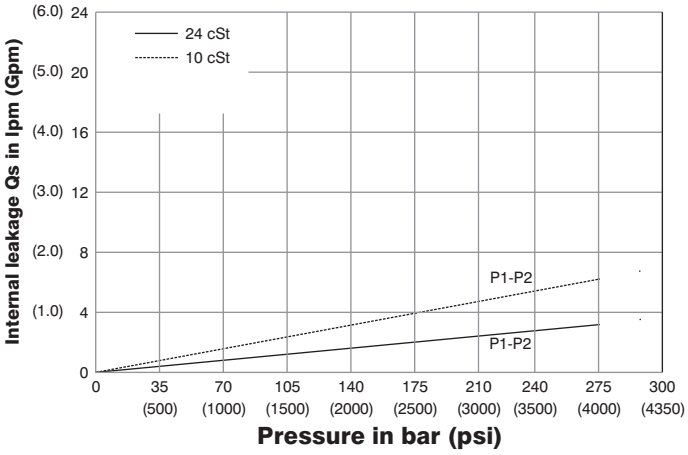

Do not operate pump more than 5 seconds at any speed or viscosity if internal leakage is more than 50 of theoretical flow.
Total leakage is the sum of each section loss at its operating conditions.

噪音值（典型）
VT67BB- B10-B03

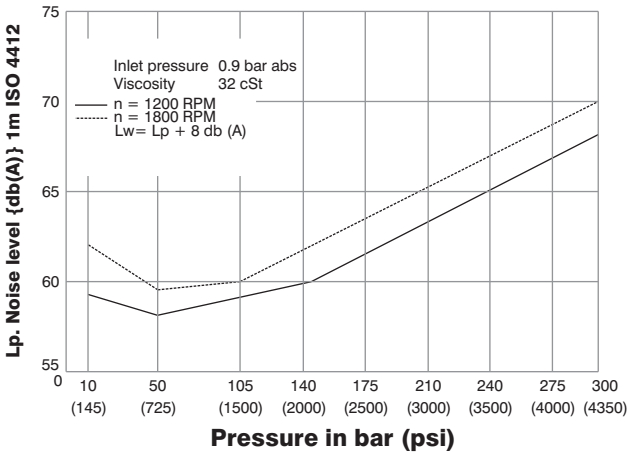

Double pump noise level is given with each section discharging at the pressure noted on the curve.

功率损失（典型）

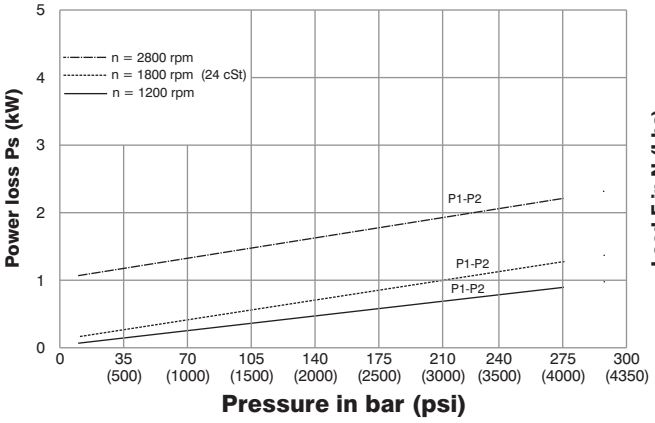

Total hydromechanical power loss is the sum of each section at its operating conditions.

允许径向负载

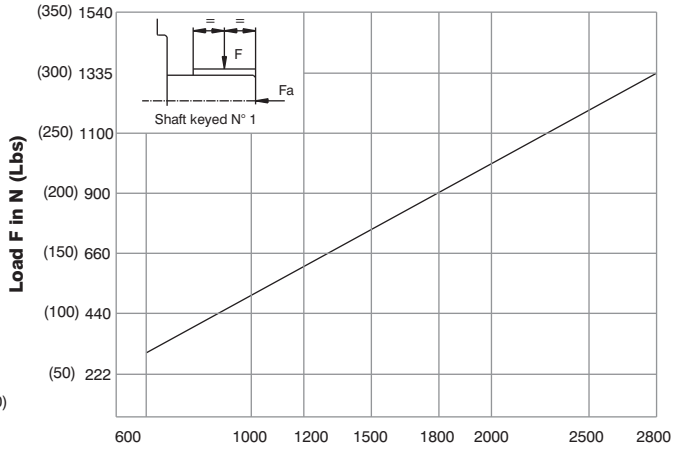

Maximum permissible axial load Fa = 800N (180 lbs)

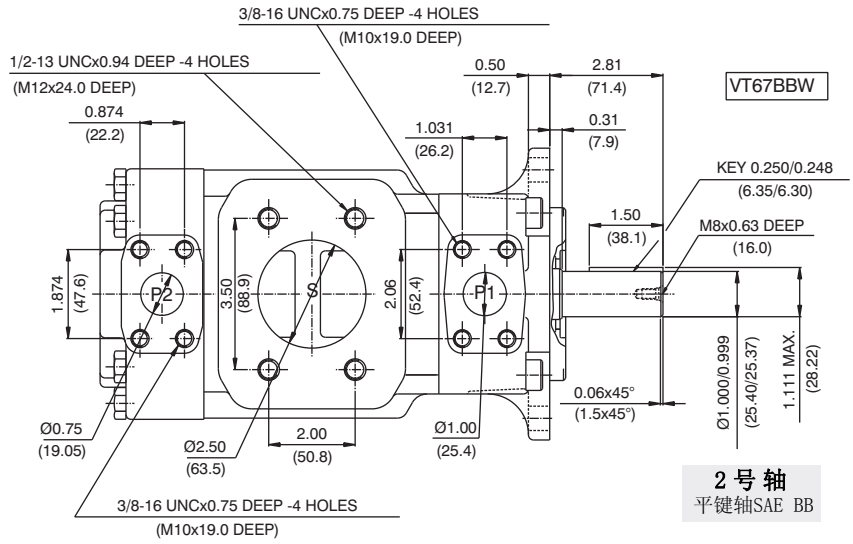

2 号 轴
平键轴SAE BB

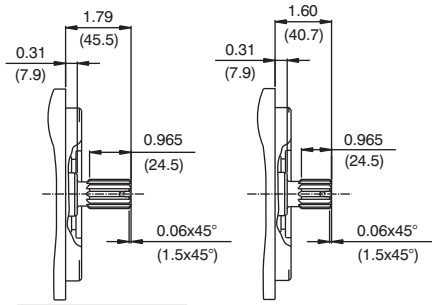

3 号 轴
SAE BB花键轴
等级1-J498b
16/32Dp. 15齿
30° 压力角
平齿根侧定心配合

5 号 轴
SAE B花键轴
等级1-J498b
16/32Dp. 13齿
30° 压力角
平齿根侧定心配合

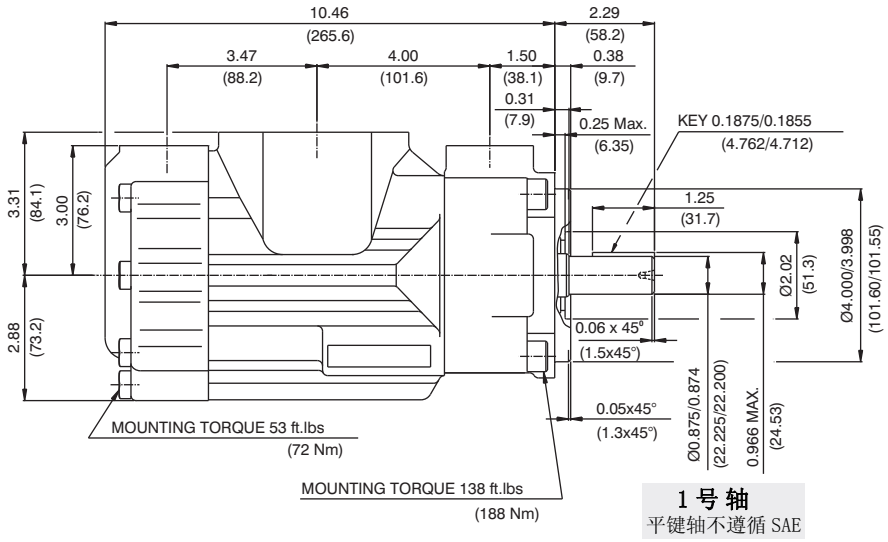

1 号 轴
平键轴不遵循 SAE

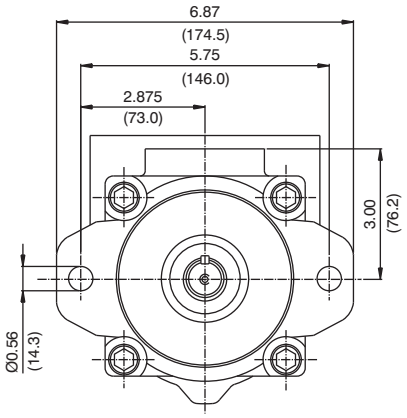

主轴扭矩极限in³/rev×psi(ml/rev×bar)	
轴	Vp x p max. (P1+P2)
1	12666 (14300)
2	18972 (21420)
3	28937 (32670)
5	18246 (20600)

性能参数（24cSt）（输入功率仅表示单泵）

Pressure port	Series	Volumetric Displacement Vp		Flow q & n = 1800 rpm						Input power p & n = 1800 rpm					
				p = 0 bar (0 psi)		p = 140 bar (2000 psi)		p = 300 bar (4350 psi)		p = 7 bar (100 psi)		p = 140 bar (2000 psi)		p = 300 bar (4350 psi)	
		in³/rev	cm³/rev	gpm	lpm	gpm	lpm	gpm	lpm	hp	kw	hp	kw	hp	kw
P1 & P2	B02	0.35	5.7	2.76	10.4	2.33	8.8	1.80	6.8	0.74	0.55	4.02	2.99	8.10	6.40
	B03	0.60	9.8	4.66	17.6	4.23	15.9	3.70	14.0	0.85	0.63	6.24	4.65	12.93	10.25
	B04	0.78	12.8	6.09	23.0	5.66	21.4	5.13	19.4	0.94	0.70	7.90	5.89	16.55	13.13
	B05	0.97	15.9	7.56	28.6	7.13	26.9	6.60	25.0	1.02	0.76	9.62	7.17	20.29	16.12
	B06	1.21	19.8	9.42	35.6	8.99	33.9	8.46	32.0	1.13	0.84	11.79	8.79	25.00	19.88
	B07	1.37	22.5	10.70	40.4	10.27	38.8	9.74	36.8	1.20	0.89	13.29	9.91	28.26	22.47
	B08	1.52	24.9	11.84	44.7	11.41	43.1	10.88	41.1	1.27	0.94	14.62	10.90	31.15	24.78
	B09	1.71	28.0	13.31	50.3	12.87	48.6	12.35	47.0	1.36	1.01	16.35	12.19	34.92	27.77
	B10	1.94	31.8	15.12	57.2	14.69	55.5	14.16	53.5	1.46	1.11	18.45	13.75	39.48	31.42
	B11 1)	2.13	34.9	16.64	62.9	16.19	61.2	15.68	59.3	1.55	1.15	20.17	15.04	43.22	32.22
	B12 1)	2.50	40.9	19.50	73.7	19.07	72.1	18.54	70.1	1.72	1.28	23.55	17.56	50.58	37.71
	B14 1)	2.75	45.1	21.40	80.8	20.95	79.2	20.44	77.0	1.83	1.36	25.80	19.23	55.48	41.37
	B15 1)	3.05	50.0	23.78	89.8	23.35	88.3	22.88	86.5	1.97	1.47	28.55	21.28	57.35	42.7

1) B11-B12-B14 = 300 bar (4350 psi) & B15 = 280 bar (4060 psi) max. int. And Max. Speed = 3000 rpm

VELJAN

VT67EC - 062 - 010 1 R 00 - A 1 00 - *

泵系列规格-SAE C 2孔
安装法兰遵循 J744c

“P1”定子

几何排量 $cm^3/rev(in^3/rev)$

042 = 132.2 (8.07)	057 = 183.2 (11.18)
045 = 142.5 (8.70)	062 = 196.6 (12.00)
050 = 158.5 (9.67)	066 = 213.0 (13.00)
052 = 163.8 (10.00)	072 = 227.1 (13.86)
054 = 170.9 (10.43)	085 = 268.7 (16.40)

“P2”定子

几何排量 $cm^3/rev(in^3/rev)$

003 = 10.8 (0.66)	015 = 50.5 (3.08)
005 = 17.2 (1.05)	017 = 58.3 (3.56)
006 = 21.3 (1.30)	020 = 63.8 (3.89)
008 = 26.4 (1.61)	022 = 70.3 (4.29)
010 = 34.1 (2.08)	025 = 79.3 (4.84)
012 = 37.1 (2.26)	028 = 88.8 (5.42)
014 = 46.0 (2.81)	031 = 100.0 (6.10)

轴型

1- 平键轴（SAE CC）
2- 平键轴（不遵循SAE）
3- 花键轴（SAE C）
4- 花键轴（SAE CC）

修改代码

安装 W/连接变化
4 bolts SAE flange J518

	P1 = 1 ½" & S = 3 ½"			
TYPE	Metric thread		UNC thread	
CODE	M0	M1	00	01
P2	1 "	3/4"	1 "	3/4"

密封等级

1 — S1（用于矿物油）
4 — S4（用于耐高温油）
5 — S5（用于矿物油和耐高温油）

设计代码

油口组合方式（看 65 页）
00 - 标准

旋向（从轴端看）

R — 顺时针
L — 逆时针

内泄漏（典型）

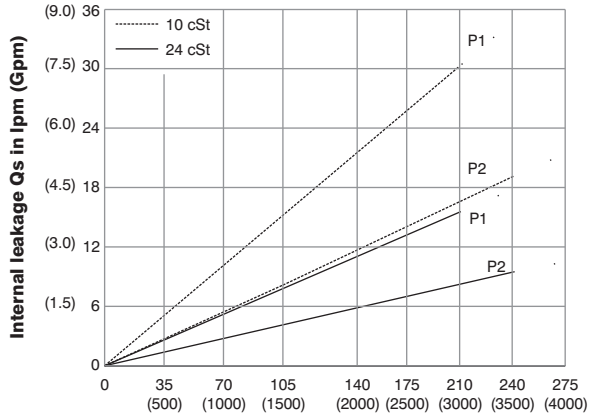

Do not operate pump more than 5 seconds at any speed or viscosity if internal leakage is more than 50 of theoretical flow.
Total leakage is the sum of each section loss at its operating conditions.

噪音值（典型）
VT67EC- 050-022

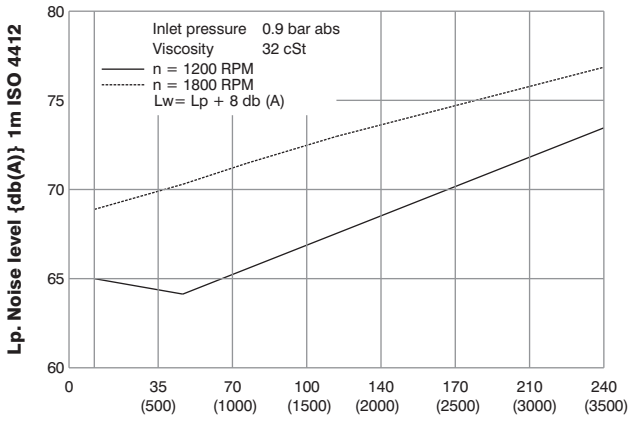

Double pump noise level is given with each section discharging at the pressure noted on the curve.

功率损失（典型）

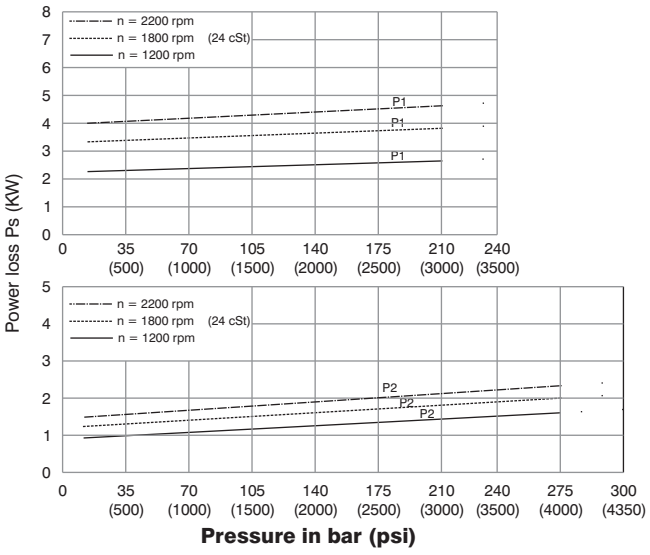

Total hydromechanical power loss is the sum of each section at its operating conditions.

允许径向负载

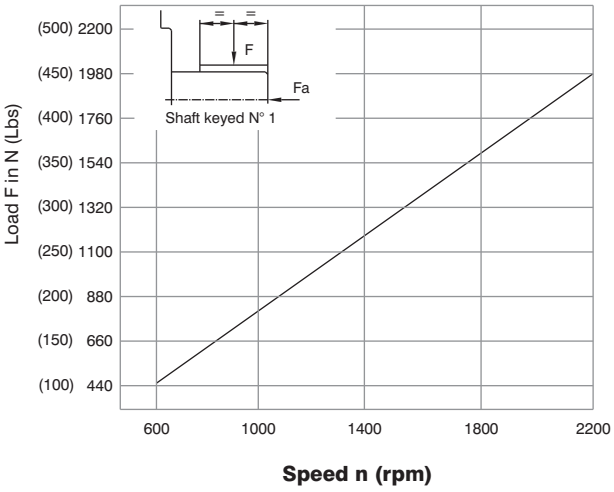

Maximum permissible axial load Fa = 2000 N (449 Lbs)

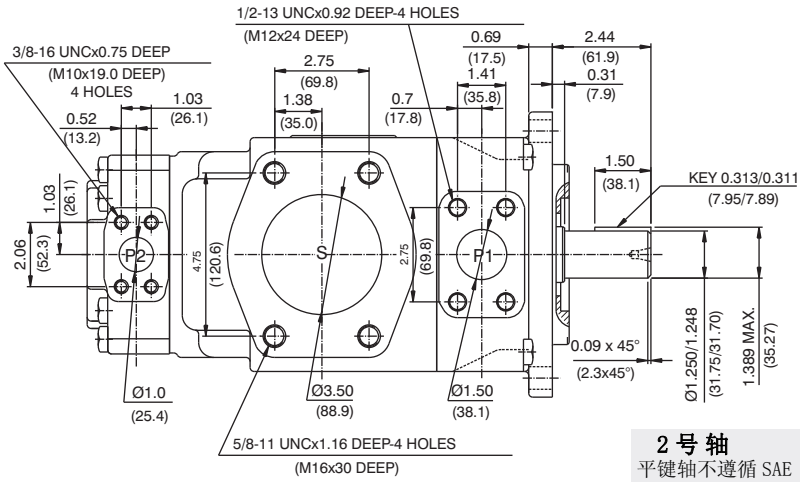

2 号 轴
平键轴不遵循 SAE

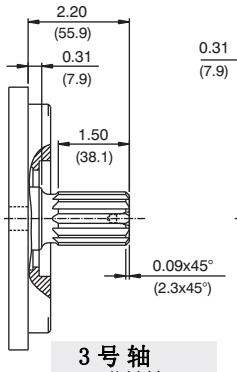

3 号 轴
SAE C花键轴
等级1-J498b
12/24Dp. 14齿
30° 压力角
平齿根侧定心配合

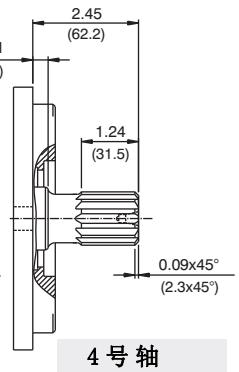

4 号 轴
SAE CC花键轴
等级1-J498b
16/32Dp. 17齿
30° 压力角
平齿根侧定心配合

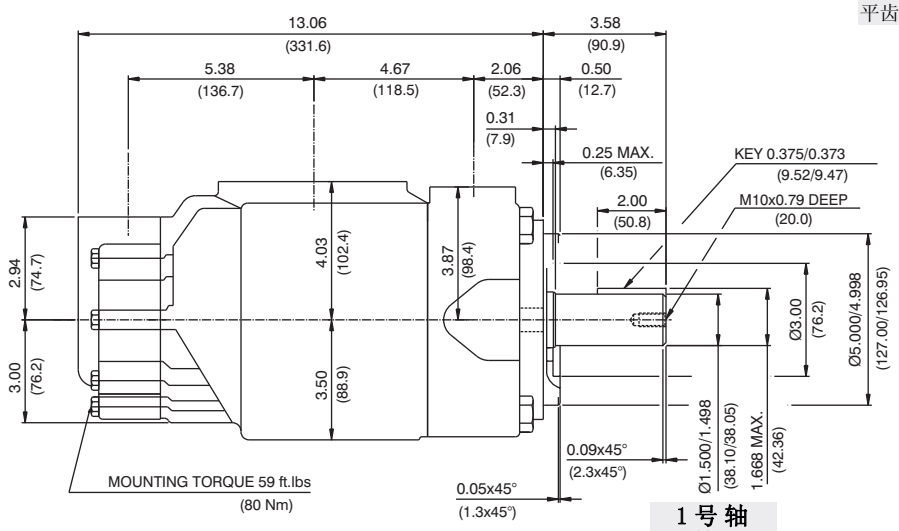

1 号 轴
平键轴SAE CC

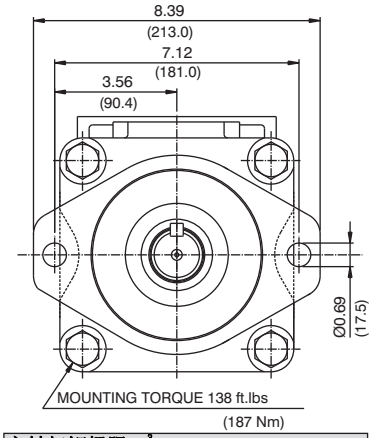

主轴扭矩极限in³/rev×psi(ml/rev×bar)	
轴	Vp x p max. (P1+P2)
1	64039 (72306)
2	30638 (34590)
3	54207 (61200)
4	67582 (76376)

性能参数（24cSt）（输入功率仅表示单泵）

Pressure port	Series	Volumetric Displacement Vp		Flow q & n = 1800 rpm						Input power p & n = 1800 rpm					
				p = 0 bar (0 psi)		p = 140 bar (2000 psi)		p = 240 bar (3500 psi)		p = 7 bar (100 psi)		p = 140 bar (2000 psi)		p = 240 bar (3500 psi)	
		in³/rev	cm³/rev	gpm	lpm	gpm	lpm	gpm	lpm	hp	kw	hp	kw	hp	kw
P1	042	8.07	132.2	62.92	237.8	60.37	228.2	58.52	221.2	8.09	6.03	78.44	58.49	133.80	99.77
	045	8.70	142.5	67.72	255.9	65.17	246.3	63.32	239.3	8.37	6.24	84.04	62.66	143.60	107.08
	050	9.67	158.5	75.38	284.9	72.83	275.3	70.98	268.3	8.82	6.58	92.97	69.32	159.24	118.75
	052	10.00	163.8	78.37	296.2	75.82	286.6	73.97	279.6	8.99	6.70	96.47	71.94	165.36	123.31
	054	10.43	170.9	81.27	307.2	78.72	297.6	76.87	290.6	9.17	6.84	99.75	74.38	177.46	132.33
	057	11.18	183.2	87.12	329.3	84.57	319.7	82.72	312.7	9.51	7.09	106.57	79.47	189.84	141.56
	062	12.00	196.6	93.54	353.6	90.99	343.9	89.14	336.9	9.88	7.37	114.17	85.13	196.34	146.41
	066	13.00	213.0	101.44	383.4	98.89	373.8	97.04	366.8	10.34	7.71	123.38	92.01	212.46	158.43
	072	13.86	227.1	108.00	408.2	105.45	398.6	103.60	391.6	10.72	7.99	131.04	97.71	225.86	166.42
	085 [1, 2]	16.40	268.7	127.79	483.0	126.13	476.7	--	--	11.88	8.85	101.66	75.80	--	--
				p = 0 bar (0 psi)		p = 140 bar (2000 psi)		p = 275 bar (4000 psi)		p = 7 bar (100 psi)		p = 140 bar (2000 psi)		p = 275 bar (4000 psi)	
P2	003	0.66	10.8	5.14	19.6	3.85	14.6	--	--	2.11	1.57	8.45	6.30	--	--
	005	1.05	17.2	8.18	30.9	6.89	26.0	5.68	21.5	2.29	1.70	12.00	8.94	19.81	14.77
	006	1.30	21.3	10.13	38.3	8.84	33.4	7.63	28.8	2.40	1.78	14.28	10.64	23.79	17.74
	008	1.61	26.4	12.55	47.4	11.26	42.6	10.05	37.9	2.54	1.89	17.11	12.75	28.75	21.43
	010	2.08	34.1	16.22	61.3	14.93	56.4	13.71	51.8	2.76	2.06	21.38	15.94	36.22	27.00
	012	2.26	37.1	17.64	66.7	16.35	61.8	15.14	57.2	2.84	2.11	23.05	17.18	39.14	29.18
	014	2.81	46.0	21.88	82.7	20.59	77.8	19.37	73.2	3.09	2.30	27.99	20.87	47.78	35.62
	015	3.08	50.5	23.99	90.7	22.83	86.3	21.56	81.5	3.21	2.40	30.30	22.60	51.36	38.30
	017	3.56	58.3	27.73	104.8	26.44	99.9	25.22	95.3	3.43	2.55	34.81	25.95	59.73	44.54
	020	3.89	63.8	30.34	114.7	29.05	109.8	27.84	105.2	3.58	2.66	37.86	28.23	65.07	48.52
	022 [4]	4.29	70.3	33.43	126.4	32.14	121.5	30.93	116.9	3.76	2.80	41.47	30.92	71.38	53.22
	025 [3, 5]	4.84	79.3	37.71	142.5	36.42	137.6	35.21	133.1	4.01	2.99	46.46	34.64	80.12	59.74
	028 [3, 6]	5.42	88.8	42.23	159.6	40.94	154.7	40.32	152.4	4.27	3.18	51.74	38.58	76.73	57.22
	031 [3, 6]	6.10	100.0	47.56	179.7	46.27	174.9	45.65	172.5	4.58	3.41	57.95	43.21	86.06	64.17

1) 085 = 90 bar (1300 psi) max . int 2) 085 = 2000 RPM max. 3) 025-028-031 = 2500 R.P.M. max. 4) 022= 275 bar max. int,
5) 025 = 240 bar max. int, 6) 028-031 = 210 bar max. int,

-- Not recommended to use as the internal leakage is over 50 of theoretical flow.

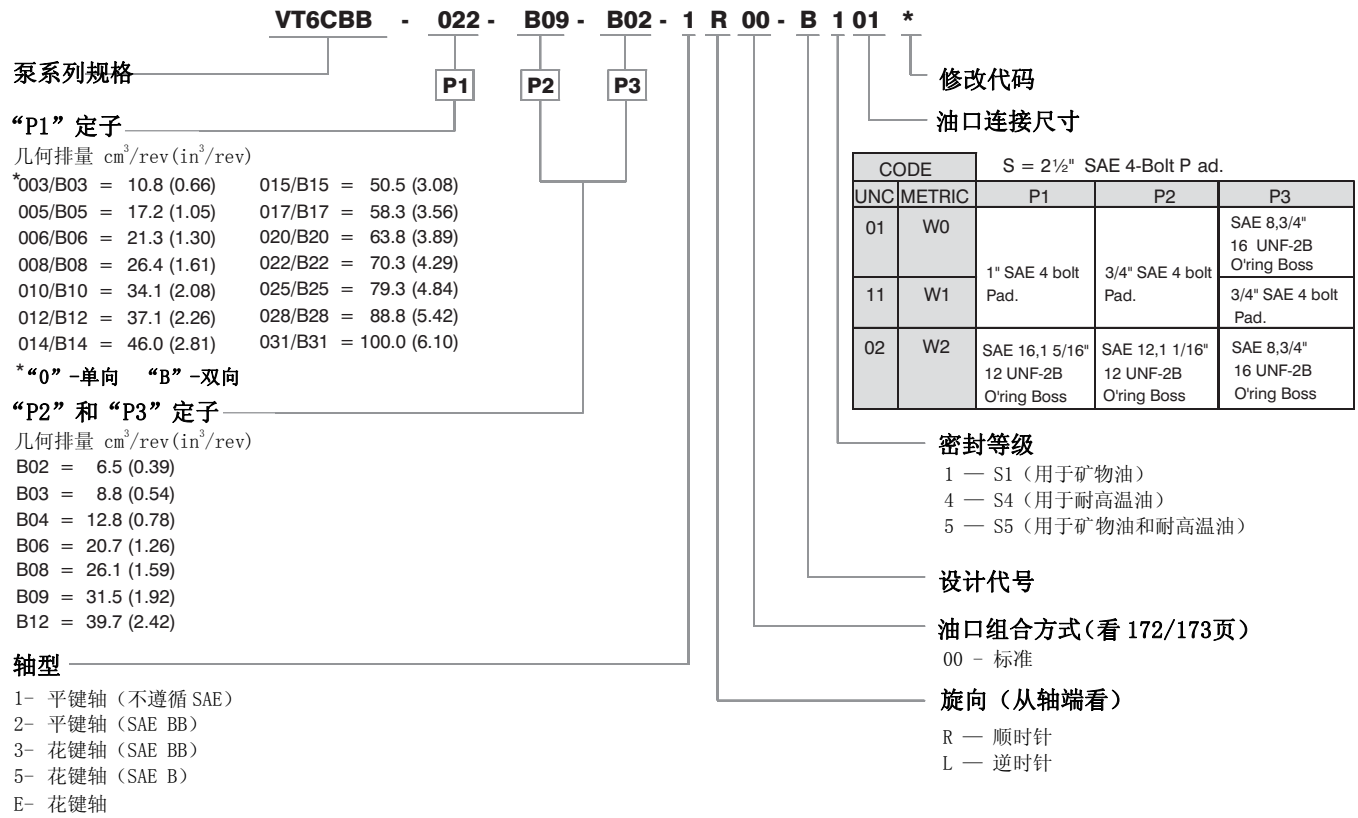

性能参数（24cSt）（输入功率仅表示单泵）

Pressure port	Series	Volumetric Displacement Vp		Flow q & n = 1500 rpm						Input power p & n = 1500 rpm					
				p = 0 bar (0 psi)		p = 140 bar (2000 psi)		p = 240 bar (3500 psi)		p = 7 bar (100 psi)		p = 140 bar (2000 psi)		p = 240 bar (3500 psi)	
		in³/rev	cm³/rev	gpm	lpm	gpm	lpm	gpm	lpm	hp	kw	hp	kw	hp	kw
P1	003	0.66	10.8	4.29	16.2	2.96	11.2	2.04	7.7	1.74	1.3	7.11	5.3	11.26	8.4
	005	1.05	17.2	6.83	25.8	5.50	20.8	4.57	17.3	1.88	1.4	10.06	7.5	16.36	12.2
	006	1.30	21.3	8.44	31.9	7.11	26.9	6.19	23.4	2.01	1.5	11.94	8.9	19.71	14.7
	008	1.61	26.4	10.48	39.6	9.15	34.6	8.22	31.1	2.15	1.6	14.35	10.7	22.93	17.7
	010	2.08	34.1	13.52	51.1	12.19	46.1	11.26	42.6	2.28	1.7	18.64	13.4	29.90	22.3
	012	2.26	37.1	14.71	55.6	13.36	50.6	12.46	47.1	2.28	1.7	19.31	14.4	32.32	24.1
	014	2.81	46.0	18.25	69.0	16.93	64.0	16.00	60.5	2.55	1.9	23.60	17.6	39.56	29.5
	015	3.08	50.5	20.00	75.6	18.73	73.2	19.02	67.5	2.68	2.0	25.61	19.1	42.91	32.0
	017	3.56	58.3	23.12	87.4	21.79	82.4	20.87	78.9	2.82	2.1	29.37	21.9	49.48	36.9
	020	3.89	63.8	25.32	95.7	23.99	90.7	23.07	87.2	2.95	2.2	31.92	23.8	53.91	40.2
	022	4.29	70.3	27.88	105.4	26.56	100.4	25.63	96.9	3.08	2.3	35.00	26.1	59.14	44.1
	025	4.84	79.3	31.46	118.9	30.13	113.9	29.21	110.4	3.35	2.5	39.16	29.2	66.38	49.5
	028	5.42	88.8	35.24	133.2	33.92	128.2	33.28 1)	125.8 1)	3.75	2.8	43.85	32.7	65.04 1)	48.5 1)
	031	6.10	100.0	39.68	150.0	38.35	145.0	37.72 1)	142.6 1)	3.75	2.8	48.95	36.5	72.95 1)	54.4 1)
				p = 0 bar (0 psi)		p = 100 bar (1500 psi)		p = 240 bar (3000 psi)		p = 7 bar (100 psi)		p = 100 bar (1500 psi)		p = 240 bar (3000 psi)	
P2 & P3	B02	0.39	6.5	2.64	10.0	2.11	8.0	-	-	0.53	0.4	2.81	2.1	-	-
	B03	0.54	8.8	3.49	13.2	2.96	11.2	2.43	9.2	0.67	0.5	3.62	2.7	7.11	5.3
	B04	0.78	12.8	5.08	19.2	4.55	17.2	4.02	15.2	0.93	0.7	5.23	3.9	10.06	7.5
	B06	1.26	20.7	8.20	31.0	7.67	29.0	7.14	27.0	1.07	0.8	8.05	6.0	12.34	9.2
	B08	1.59	26.1	10.34	39.1	9.78	37.0	9.25	35.0	1.34	1.0	10.05	7.5	15.69	11.7
	B09	1.92	31.5	12.48	47.2	11.93	45.1	11.42	43.2	1.47	1.1	11.94	8.9	23.60	17.6
	B12	2.42	39.7	15.74	59.5	15.18	57.4	14.68	55.5	1.74	1.3	15.02	11.2	29.50	22.0

1) 028-031 = 210 bar (3000 psi) max. int, - Not to use because internal leakage greater than 50% of theoretical flow

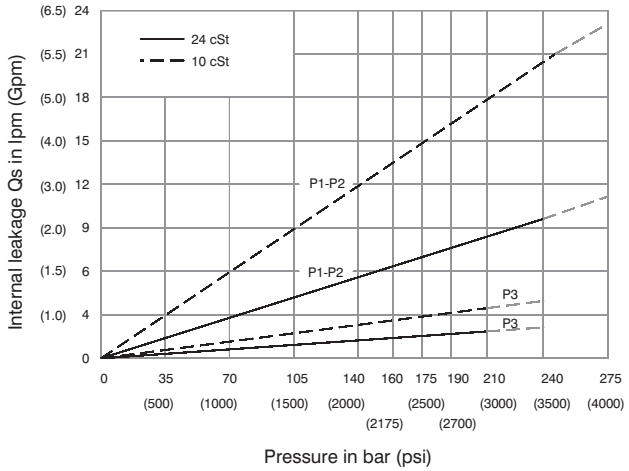

Do not operate pump more than 5 seconds at any speed or viscosity if internal leakage is more than 50% of theoretical flow.
Total leakage is the sum of each section loss at its operating conditions.

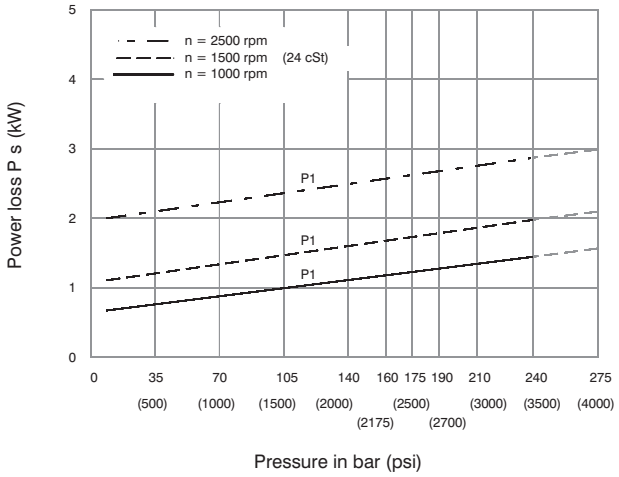

Total hydromechanical power loss is the sum of each section at its operating conditions.

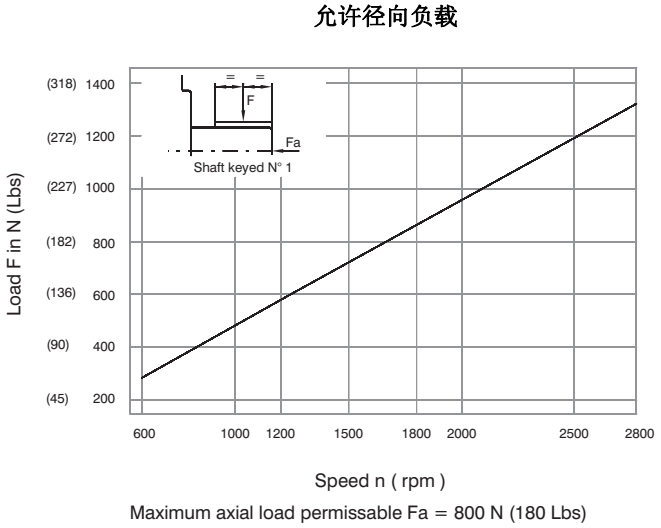

Maximum axial load permissable Fa = 800 N (180 Lbs)

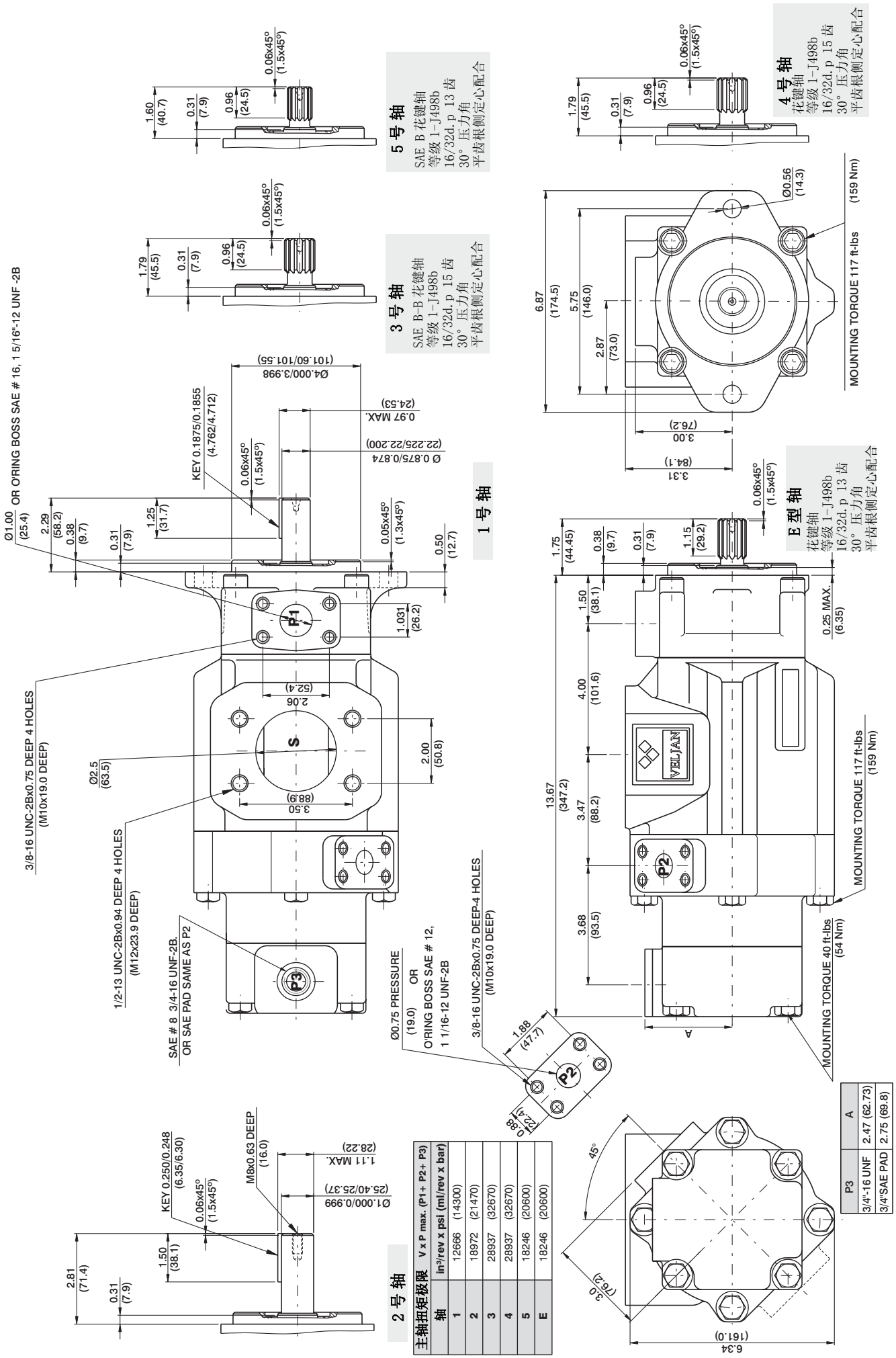

主轴扭矩极限	V x P max. (P1+ P2+ P3)
轴	in³/rev x psi (ml/rev x bar)
1	12666 (14300)
2	18972 (21470)
3	28937 (32670)
4	28937 (32670)
5	18246 (20600)
E	18246 (20600)

P3	A
3/4"-16 UNF	2.47 (62.73)
3/4"SAE PAD	2.75 (69.8)

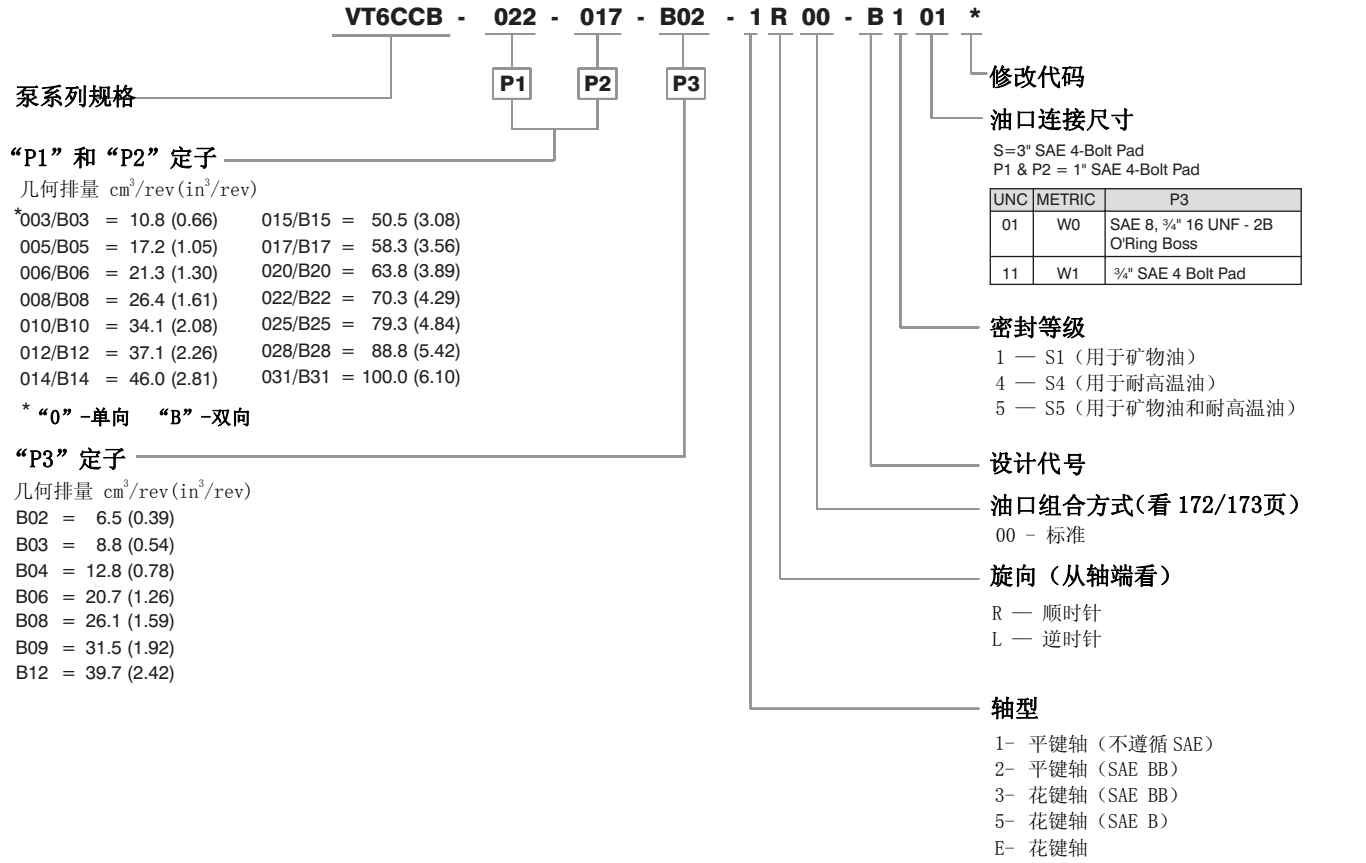

性能参数（24cSt）（输入功率仅表示单泵）

Pressure port	Series	Volumetric Displacement Vp		Flow q & n = 1500 rpm						Input power p & n = 1500 rpm					
				p = 0 bar (0 psi)		p = 140 bar (2000 psi)		p = 240 bar (3500 psi)		p = 7 bar (100 psi)		p = 140 bar (2000 psi)		p = 240 bar (3500 psi)	
		in³/rev	cm³/rev	gpm	lpm	gpm	lpm	gpm	lpm	hp	kw	hp	kw	hp	kw
P1 & P2	003	0.66	10.8	4.29	16.2	2.96	11.2	2.04	7.7	1.74	1.3	7.11	5.3	11.26	8.4
	005	1.05	17.2	6.83	25.8	5.50	20.8	4.57	17.3	1.88	1.4	10.06	7.5	16.36	12.2
	006	1.30	21.3	8.44	31.9	7.11	26.9	6.19	23.4	2.01	1.5	11.94	8.9	19.71	14.7
	008	1.61	26.4	10.48	39.6	9.15	34.6	8.22	31.1	2.15	1.6	14.35	10.7	22.93	17.7
	010	2.08	34.1	13.52	51.1	12.19	46.1	11.26	42.6	2.28	1.7	18.64	13.4	29.90	22.3
	012	2.26	37.1	14.71	55.6	13.36	50.6	12.46	47.1	2.28	1.7	19.31	14.4	32.32	24.1
	014	2.81	46.0	18.25	69.0	16.93	64.0	16.00	60.5	2.55	1.9	23.60	17.6	39.56	29.5
	015	3.08	50.5	20.00	75.6	18.73	73.2	19.02	67.5	2.68	2.0	25.61	19.1	42.91	32.0
	017	3.56	58.3	23.12	87.4	21.79	82.4	20.87	78.9	2.82	2.1	29.37	21.9	49.48	36.9
	020	3.89	63.8	25.32	95.7	23.99	90.7	23.07	87.2	2.95	2.2	31.92	23.8	53.91	40.2
	022	4.29	70.3	27.88	105.4	26.56	100.4	25.63	96.9	3.08	2.3	35.00	26.1	59.14	44.1
	025	4.84	79.3	31.46	118.9	30.13	113.9	29.21	110.4	3.35	2.5	39.16	29.2	66.38	49.5
	028	5.42	88.8	35.24	133.2	33.92	128.2	33.28 1)	125.8 1)	3.75	2.8	43.85	32.7	65.04 1)	48.5 1)
	031	6.10	100.0	39.68	150.0	38.35	145.0	37.72 1)	142.6 1)	3.75	2.8	48.95	36.5	72.95 1)	54.4 1)
				p = 0 bar (0 psi)		p = 100 bar (1500 psi)		p = 240 bar (3000 psi)		p = 7 bar (100 psi)		p = 100 bar (1500 psi)		p = 240 bar (3000 psi)	
P3	B02	0.39	6.5	2.64	10.0	2.11	8.0	-	-	0.53	0.4	2.81	2.1	-	-
	B03	0.54	8.8	3.49	13.2	2.96	11.2	2.43	9.2	0.67	0.5	3.62	2.7	7.11	5.3
	B04	0.78	12.8	5.08	19.2	4.55	17.2	4.02	15.2	0.93	0.7	5.23	3.9	10.06	7.5
	B06	1.26	20.7	8.20	31.0	7.67	29.0	7.14	27.0	1.07	0.8	8.05	6.0	12.34	9.2
	B08	1.59	26.1	10.34	39.1	9.78	37.0	9.25	35.0	1.34	1.0	10.05	7.5	15.69	11.7
	B09	1.92	31.5	12.48	47.2	11.93	45.1	11.42	43.2	1.47	1.1	11.94	8.9	23.60	17.6
	B12	2.42	39.7	15.74	59.5	15.18	57.4	14.68	55.5	1.74	1.3	15.02	11.2	29.50	22.0

1) 028-031 = 210 bar (3000 psi) max. int, - Not to use because internal leakage greater than 50% of theoretical flow

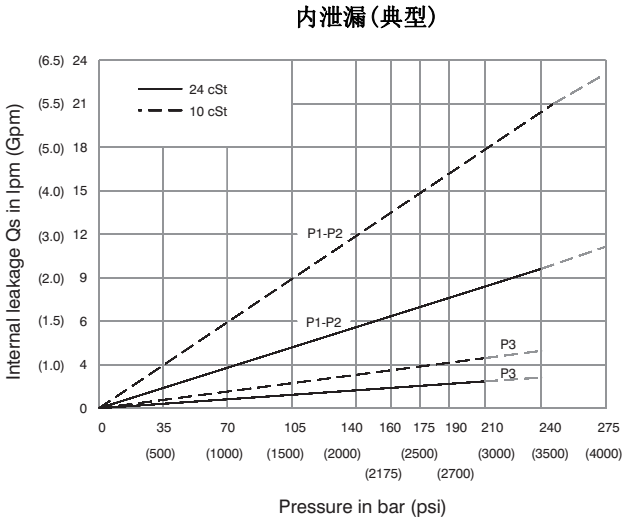

Do not operate pump more than 5 seconds at any speed or viscosity if internal leakage is more than 50% of theoretical flow.
Total leakage is the sum of each section loss at its operating conditions.

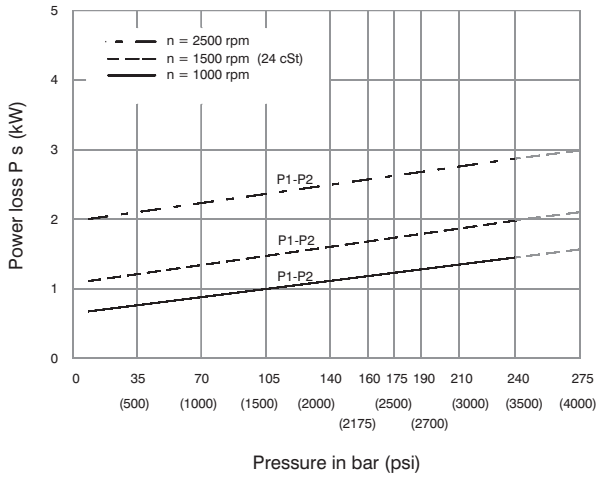

Total hydromechanical power loss is the sum of each section at its operating conditions.

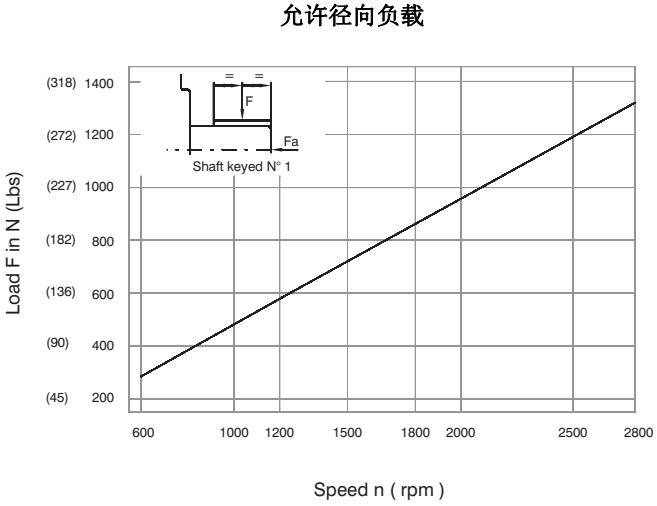

Maximum axial load permissable Fa = 800 N (180 Lbs)

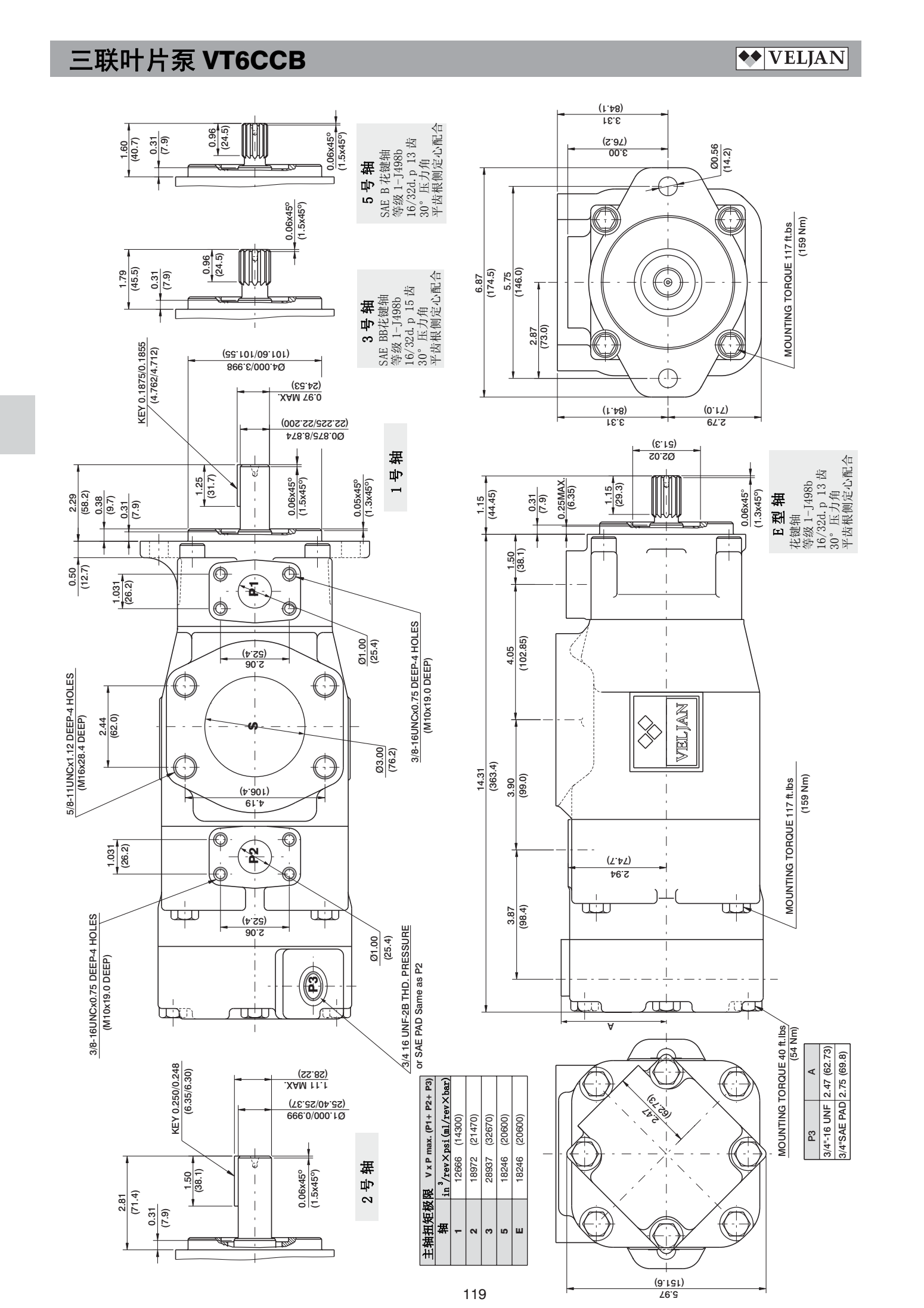

主轴扭矩极限	V x P max. (P1+ P2+ P3)
轴	in³/rev x psi (ml/rev x bar)
1	12666 (14300)
2	18972 (21470)
3	28937 (32670)
5	18246 (20600)
E	18246 (20600)

P3	A
3/4"-16 UNF	2.47 (62.73)
3/4"SAE PAD	2.75 (69.8)

VT6DCB - 038 - 017 - B02 - 1 R 00 - B 1 01 *

泵系列规格

“P1”定子

几何排量 $cm^3/rev(in^3/rev)$

*014/B14 = 47.6 (2.90)　035/B35 = 111.0 (6.77)
017/B17 = 58.2 (3.55)　038/B38 = 120.3 (7.34)
020/B20 = 66.0 (4.03)　042/B42 = 136.0 (8.30)
024/B24 = 79.5 (4.85)　045/B45 = 145.7 (8.89)
028/B28 = 89.7 (5.47)　050/B50 = 158.0 (9.64)
031/B31 = 98.3 (6.00)　061/B61 = 190.5 (11.62)

* “0”-单向　“B”-双向

“P2”定子

几何排量 $cm^3/rev(in^3/rev)$

*003/B03 = 10.8 (0.66)　015/B15 = 50.5 (3.08)
005/B05 = 17.2 (1.05)　017/B17 = 58.3 (3.56)
006/B06 = 21.3 (1.30)　020/B20 = 63.8 (3.89)
008/B08 = 26.4 (1.61)　022/B22 = 70.3 (4.29)
010/B10 = 34.1 (2.08)　025/B25 = 79.3 (4.84)
012/B12 = 37.1 (2.26)　028/B28 = 88.8 (5.42)
014/B14 = 46.0 (2.81)　031/B31 = 100.0 (6.10)

* “0”-单向　“B”-双向

“P3”定子

几何排量 $cm^3/rev(in^3/rev)$

B02 = 6.5 (0.39)
B03 = 8.8 (0.54)
B04 = 12.8 (0.78)
B06 = 20.7 (1.26)
B08 = 26.1 (1.59)
B09 = 31.5 (1.92)
B12 = 39.7 (2.42)

修改代码

油口连接尺寸

S=3" SAE 4-Bolt Pad
P1= 1¼" & P2 = 1" SAE 4-Bolt Pad

UNC	METRIC	P3
01	W0	SAE 8, ¾" 16 UNF - 2B O'Ring Boss
11	W1	¾" SAE 4 Bolt Pad

密封等级

1 — S1（用于矿物油）
4 — S4（用于耐高温油）
5 — S5（用于矿物油和耐高温油）

设计代号

油口组合方式(看 172/173页)

00 - 标准

旋向（从轴端看）

R — 顺时针
L — 逆时针

轴型

1- 平键轴（不遵循 SAE）
2- 平键轴（SAE CC）
3- 花键轴（SAE C）
E- 花键轴（SAE C）

性能参数（24cSt）（输入功率仅表示单泵）

Pressure port	Series	Volumetric Displacement Vp		Flow q & n = 1500 rpm						Input power p & n = 1500 rpm					
				p = 0 bar (0 psi)		p = 140 bar (2000 psi)		p = 240 bar (3500 psi)		p = 7 bar (100 psi)		p = 140 bar (2000 psi)		p = 240 bar (3500 psi)	
		in³/rev	cm³/rev	gpm	lpm	gpm	lpm	gpm	lpm	hp	kw	hp	kw	hp	kw
P1	014	2.90	47.6	18.88	71.4	16.42	62.1	14.78	55.9	3.08	2.3	24.81	18.5	41.03	30.6
	017	3.55	58.2	23.1	87.3	20.6	78.0	18.99	71.8	3.35	2.5	29.77	22.2	49.62	37.0
	020	4.00	66.0	26.19	99.0	23.73	89.7	22.08	83.5	3.75	2.8	33.39	24.9	55.92	41.7
	024	4.80	79.5	31.56	119.3	29.10	110.0	27.46	103.8	4.02	3.0	39.69	29.6	66.78	49.8
	028	5.50	89.7	35.58	134.5	33.12	125.2	31.48	119.0	4.29	3.2	44.52	33.2	74.96	55.9
	031	6.00	98.3	39.00	147.5	36.53	138.1	34.89	131.9	4.42	3.3	48.54	36.2	81.80	61.0
	035	6.80	111.0	44.04	166.5	41.58	157.2	39.94	151.0	4.69	3.5	54.58	40.7	92.13	68.7
	038	7.30	120.3	47.72	180.4	45.26	171.1	43.62	164.9	4.96	3.7	58.87	43.9	99.64	74.3
	042 1)	8.30	136.0	53.96	204.0	51.50	194.7	49.86	188.5	5.36	4.0	66.25	49.4	112.24	83.7
	045 1)	8.89	145.7	57.80	218.5	55.34	209.2	53.70	203.0	5.50	4.1	70.81	52.8	120.02	89.5
	050 1)	9.64	158.0	62.69	237.0	60.23	227.7	59.25 2)	224.0 2)	5.90	4.4	76.44	57.0	113.98 2)	85.0 2)
	061 1)	11.62	190.5	76.25	285.7	73.54 3)	278.0 3)	--	--	6.16	4.6	81.26 3)	60.6 3)	--	--
P2	003	0.66	10.8	4.29	16.2	2.96	11.2	2.04	7.7	1.74	1.3	7.11	5.3	11.22	8.4
	005	1.05	17.2	6.83	25.8	5.50	20.8	4.57	17.3	1.88	1.4	10.06	7.5	16.36	12.2
	006	1.30	21.3	8.44	31.9	7.11	26.9	6.19	23.4	2.01	1.5	11.94	8.9	19.71	14.7
	008	1.61	26.4	10.48	39.6	9.15	34.6	8.22	31.1	2.15	1.6	14.35	10.7	22.93	17.7
	010	2.08	34.1	13.52	51.1	12.19	46.1	11.26	42.6	2.28	1.7	18.64	13.4	29.90	22.3
	012	2.26	37.1	14.71	55.6	13.36	50.6	12.46	47.1	2.28	1.7	19.31	14.4	32.32	24.1
	014	2.81	46.0	18.25	69.0	16.93	64.0	16.00	60.5	2.55	1.9	23.60	17.6	39.56	29.5
	015	3.08	50.5	20.00	75.6	18.73	73.2	19.02	67.5	2.68	2.0	25.61	19.1	42.91	32.0
	017	3.56	58.3	23.12	87.4	21.79	82.4	20.87	78.9	2.82	2.1	29.37	21.9	49.48	36.9
	020	3.89	63.8	25.32	95.7	23.99	90.7	23.07	87.2	2.95	2.2	31.92	23.8	53.91	40.2
	022	4.29	70.3	27.88	105.4	26.56	100.4	25.63	96.9	3.08	2.3	35.00	26.1	59.14	44.1
	025	4.84	79.3	31.46	118.9	30.13	113.9	29.21	110.4	3.35	2.5	39.16	29.2	66.38	49.5
	028	5.42	88.8	35.24	133.2	33.92	128.2	33.28 2)	125.8 2)	3.75	2.8	43.85	32.7	65.04 2)	48.5 2)
	031	6.10	100.0	39.68	150.0	38.35	145.0	37.72 2)	142.6 2)	3.75	2.8	48.95	36.5	72.95 2)	54.4 2)
				p = 0 bar (0 psi)		p = 100 bar (1500 psi)		p = 240 bar (3000 psi)		p = 7 bar (100 psi)		p = 100 bar (1500 psi)		p = 240 bar (3000 psi)	
P3	B02	0.39	6.5	2.64	10.0	2.11	8.0	-	-	0.53	0.4	2.81	2.1	-	-
	B03	0.54	8.8	3.49	13.2	2.96	11.2	2.43	9.2	0.67	0.5	3.62	2.7	7.11	5.3
	B04	0.78	12.8	5.08	19.2	4.55	17.2	4.02	15.2	0.93	0.7	5.23	3.9	10.06	7.5
	B06	1.26	20.7	8.20	31.0	7.67	29.0	7.14	27.0	1.07	0.8	8.05	6.0	12.34	9.2
	B08	1.59	26.1	10.34	39.1	9.78	37.0	9.25	35.0	1.34	1.0	10.05	7.5	15.69	11.7
	B09	1.92	31.5	12.48	47.2	11.93	45.1	11.42	43.2	1.47	1.1	11.94	8.9	23.60	17.6
	B12	2.42	39.7	15.74	59.5	15.18	57.4	14.68	55.5	1.74	1.3	15.02	11.2	29.50	22.0

1) 042-045-050-061=2200 RPM max.　2) 028-031- 050=210 bar (3000 psi) max.　3) 061 = 120 bar (1740 psi) max. int, 061 = 80 bar (1160 psi) cont.

- Not to use because internal leakage greater than 50% of theoretical flow

内泄漏(典型)

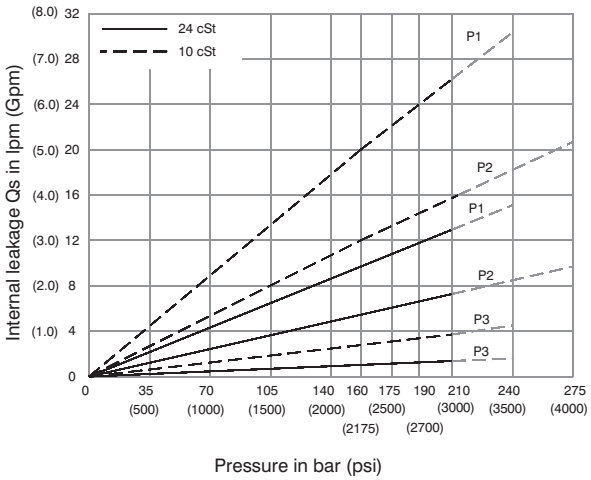

Don not operate pump more than 5 seconds at any speed or viscosity if internal leakage is more than 50% of theoretical flow.
Total leakage is the sum of each section loss at its operating conditions.

功率损失（典型）

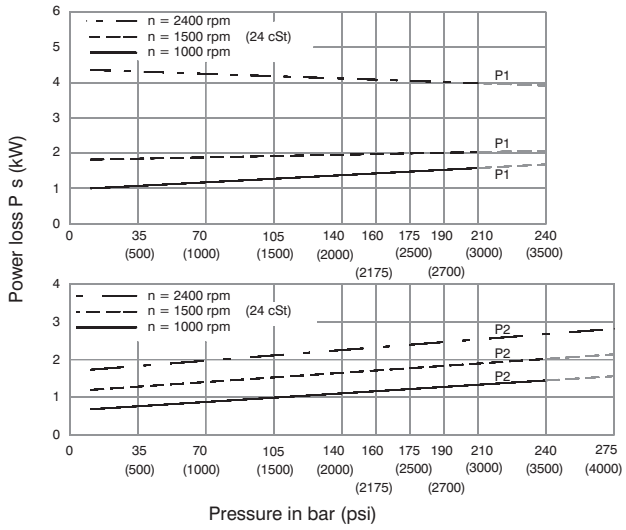

Total hydromechanical power loss is the sum of each section at its operating conditions.

允许径向负载

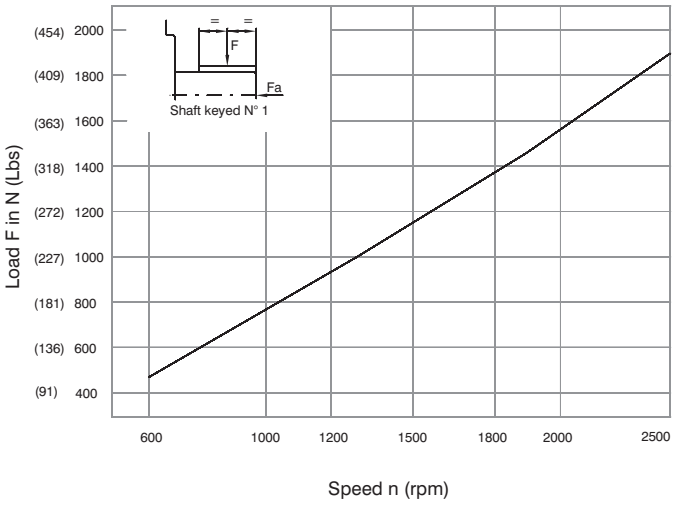

Maximum permissible axial load Fa = 1200 N (270 Lbs)

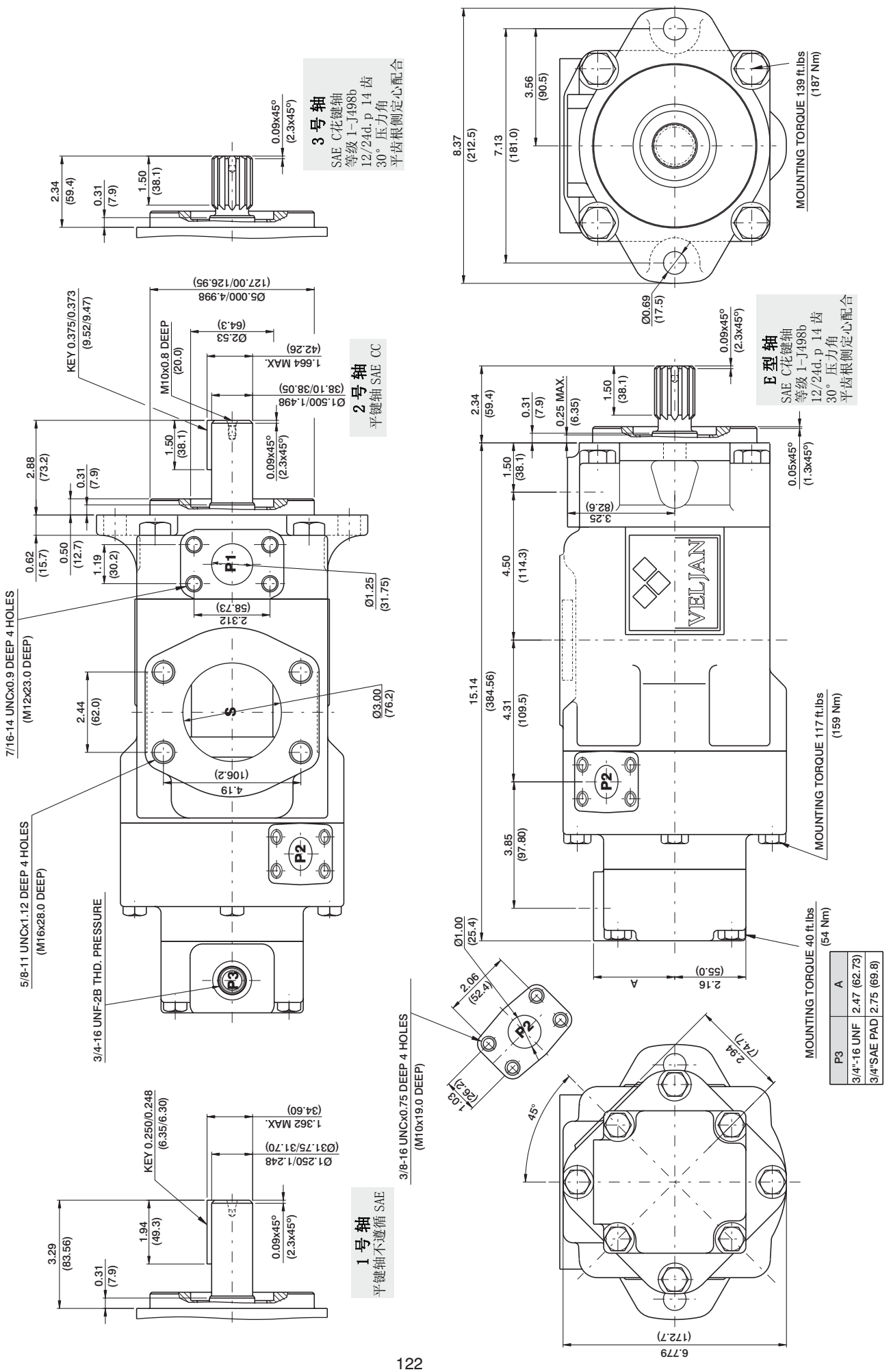

P3	A
3/4"-16 UNF	2.47 (62.73)
3/4"SAE PAD	2.75 (69.8)

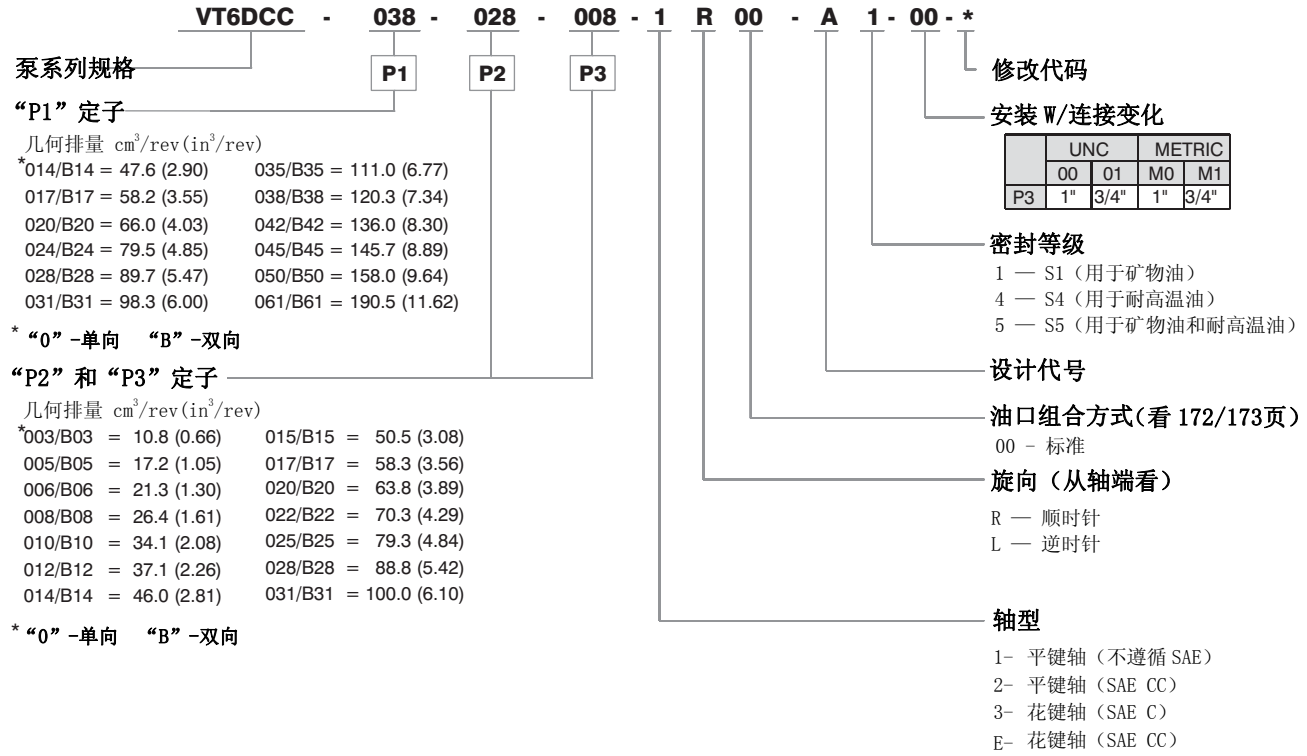

性能参数（24cSt）（输入功率仅表示单泵）

Pressure port	Series	Volumetric Displacement Vp		Flow q & n = 1500 rpm						Input power p & n = 1500 rpm					
				p = 0 bar (0 psi)		p = 140 bar (2000 psi)		p = 240 bar (3500 psi)		p = 7 bar (100 psi)		p = 140 bar (2000 psi)		p = 240 bar (3500 psi)	
		in³/rev	cm³/rev	gpm	lpm	gpm	lpm	gpm	lpm	hp	kw	hp	kw	hp	kw
P1	014	2.90	47.6	18.88	71.4	16.42	62.1	14.78	55.9	3.08	2.3	24.81	18.5	41.03	30.6
	017	3.55	58.2	23.1	87.3	20.6	78.0	18.99	71.8	3.35	2.5	29.77	22.2	49.62	37.0
	020	4.00	66.0	26.19	99.0	23.73	89.7	22.08	83.5	3.75	2.8	33.39	24.9	55.92	41.7
	024	4.80	79.5	31.56	119.3	29.10	110.0	27.46	103.8	4.02	3.0	39.69	29.6	66.78	49.8
	028	5.50	89.7	35.58	134.5	33.12	125.2	31.48	119.0	4.29	3.2	44.52	33.2	74.96	55.9
	031	6.00	98.3	39.00	147.5	36.53	138.1	34.89	131.9	4.42	3.3	48.54	36.2	81.80	61.0
	035	6.80	111.0	44.04	166.5	41.58	157.2	39.94	151.0	4.69	3.5	54.58	40.7	92.13	68.7
	038	7.30	120.3	47.72	180.4	45.26	171.1	43.62	164.9	4.96	3.7	58.87	43.9	99.64	74.3
	042 1)	8.30	136.0	53.96	204.0	51.50	194.7	49.86	188.5	5.36	4.0	66.25	49.4	112.24	83.7
	045 1)	8.89	145.7	57.80	218.5	55.34	209.2	53.70	203.0	5.50	4.1	70.81	52.8	120.02	89.5
	050 1)	9.64	158.0	62.69	237.0	60.23	227.7	59.25 2)	224.0 2)	5.90	4.4	76.44	57.0	113.98 2)	85.0 2)
	061 1)	11.62	190.5	76.25	285.7	73.54 3)	278.0 3)	--	--	6.16	4.6	81.26 3)	60.6 3)	--	--
P2 & P3	003	0.66	10.8	4.29	16.2	2.96	11.2	2.04	7.7	1.74	1.3	7.11	5.3	11.22	8.4
	005	1.05	17.2	6.83	25.8	5.50	20.8	4.57	17.3	1.88	1.4	10.06	7.5	16.36	12.2
	006	1.30	21.3	8.44	31.9	7.11	26.9	6.19	23.4	2.01	1.5	11.94	8.9	19.71	14.7
	008	1.61	26.4	10.48	39.6	9.15	34.6	8.22	31.1	2.15	1.6	14.35	10.7	22.93	17.7
	010	2.08	34.1	13.52	51.1	12.19	46.1	11.26	42.6	2.28	1.7	18.64	13.4	29.90	22.3
	012	2.26	37.1	14.71	55.6	13.36	50.6	12.46	47.1	2.28	1.7	19.31	14.4	32.32	24.1
	014	2.81	46.0	18.25	69.0	16.93	64.0	16.00	60.5	2.55	1.9	23.60	17.6	39.56	29.5
	015	3.08	50.5	20.00	75.6	18.73	73.2	19.02	67.5	2.68	2.0	25.61	19.1	42.91	32.0
	017	3.56	58.3	23.12	87.4	21.79	82.4	20.87	78.9	2.82	2.1	29.37	21.9	49.48	36.9
	020	3.89	63.8	25.32	95.7	23.99	90.7	23.07	87.2	2.95	2.2	31.92	23.8	53.91	40.2
	022	4.29	70.3	27.88	105.4	26.56	100.4	25.63	96.9	3.08	2.3	35.00	26.1	59.14	44.1
	025	4.84	79.3	31.46	118.9	30.13	113.9	29.21	110.4	3.35	2.5	39.16	29.2	66.38	49.5
	028	5.42	88.8	35.24	133.2	33.92	128.2	33.28 2)	125.8 2)	3.75	2.8	43.85	32.7	65.04 2)	48.5 2)
	031	6.10	100.0	39.68	150.0	38.35	145.0	37.72 2)	142.6 2)	3.75	2.8	48.95	36.5	72.95 2)	54.4 2)

1) 042-045-050-061=2200 RPM max. 2) 028-031- 050=210 bar (3000 psi) max. 3) 061 = 120 bar (1740 psi) max. int, 061 = 80 bar (1160 psi) cont.

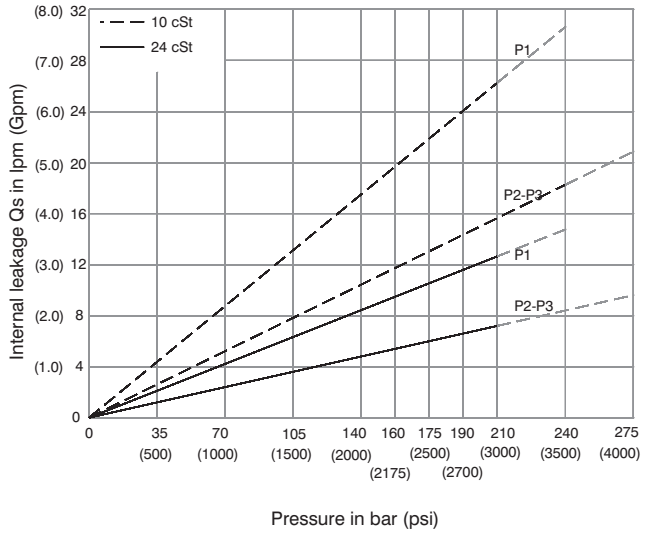

Total leakage is the sum of each section loss at its operating conditions.

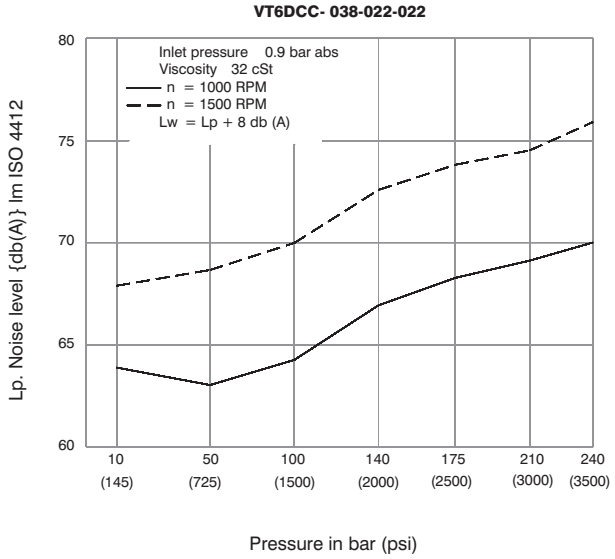

Triple pump noise level is given with each section discharging at the pressure noted on the curve.

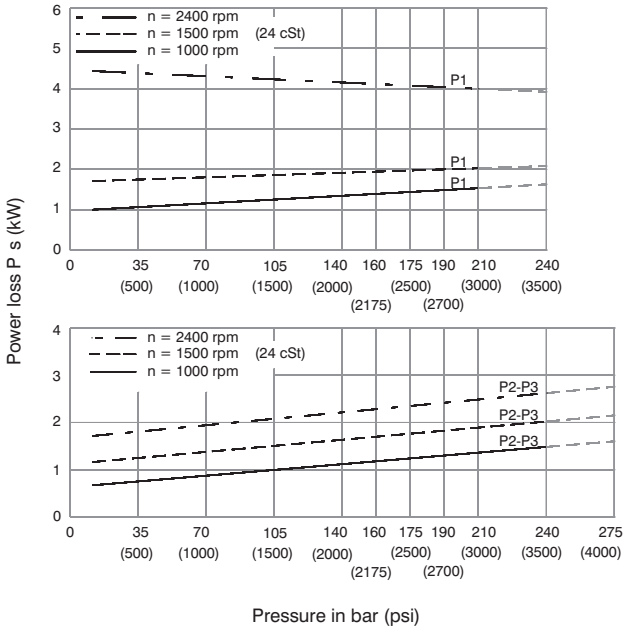

Total hydromechanical power loss is the sum of each section at its operating conditions.

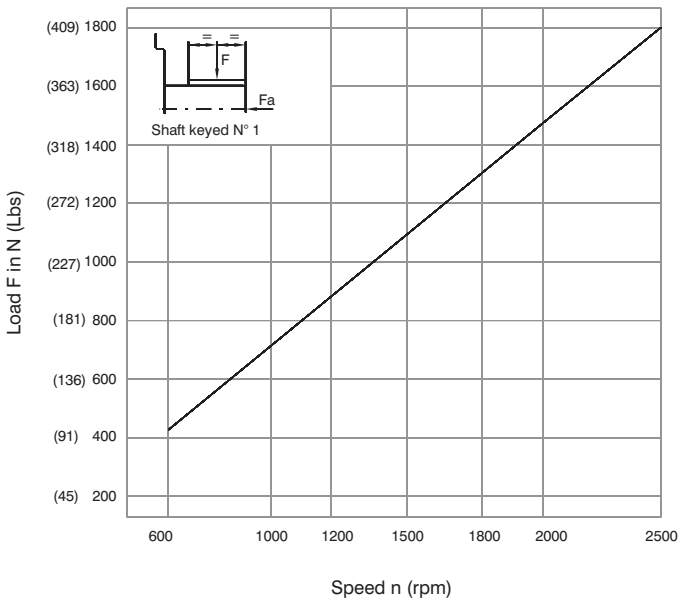

Maximum axial load permissible Fa=1200 N (449 Lbs)

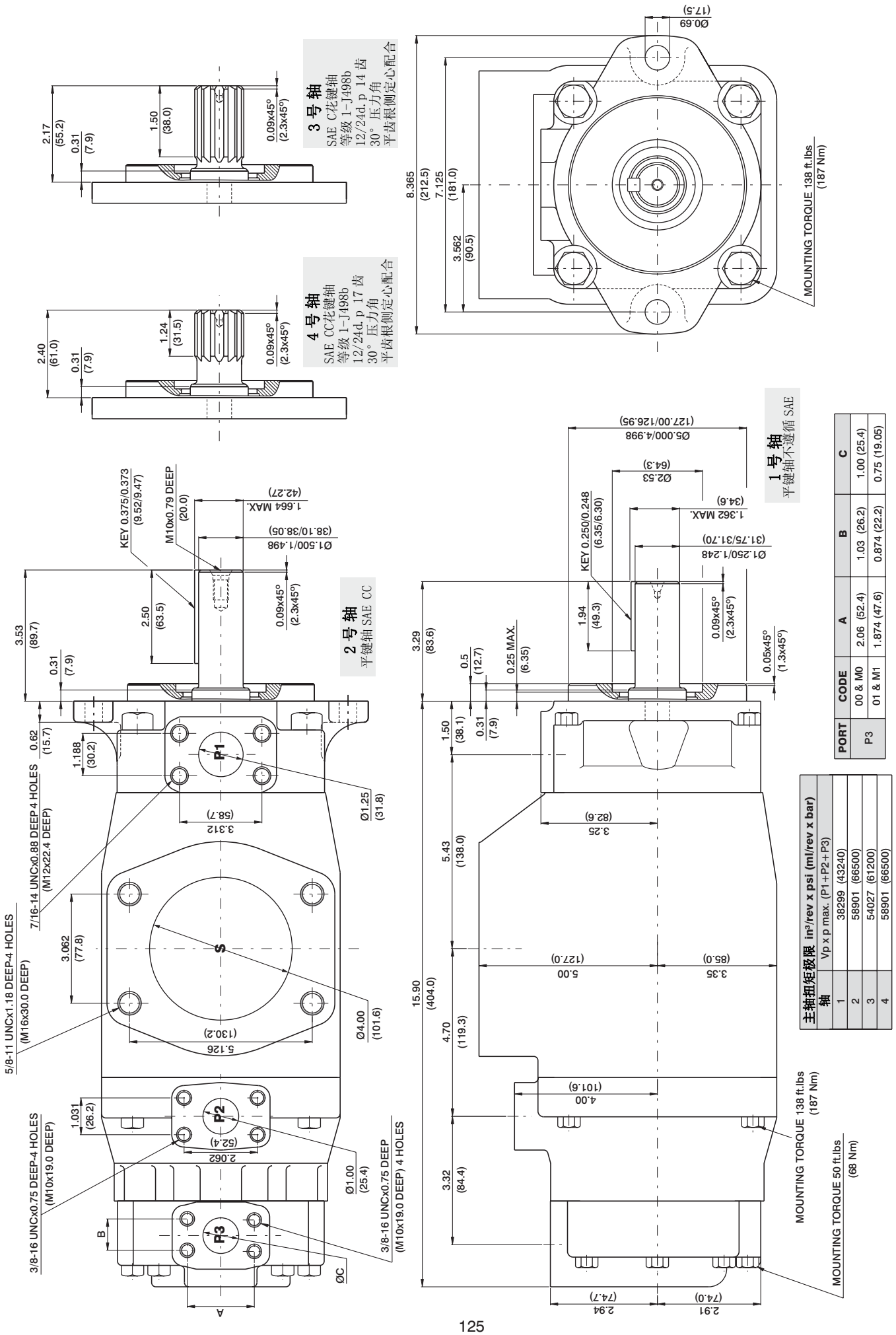

PORT	CODE	A	B	C
P3	00 & M0	2.06 (52.4)	1.03 (26.2)	1.00 (25.4)
	01 & M1	1.874 (47.6)	0.874 (22.2)	0.75 (19.05)

主轴扭矩极限 in³/rev x psi (ml/rev x bar)	
轴	Vp x p max. (P1+P2+P3)
1	38299 (43240)
2	58901 (66500)
3	54027 (61200)
4	58901 (66500)

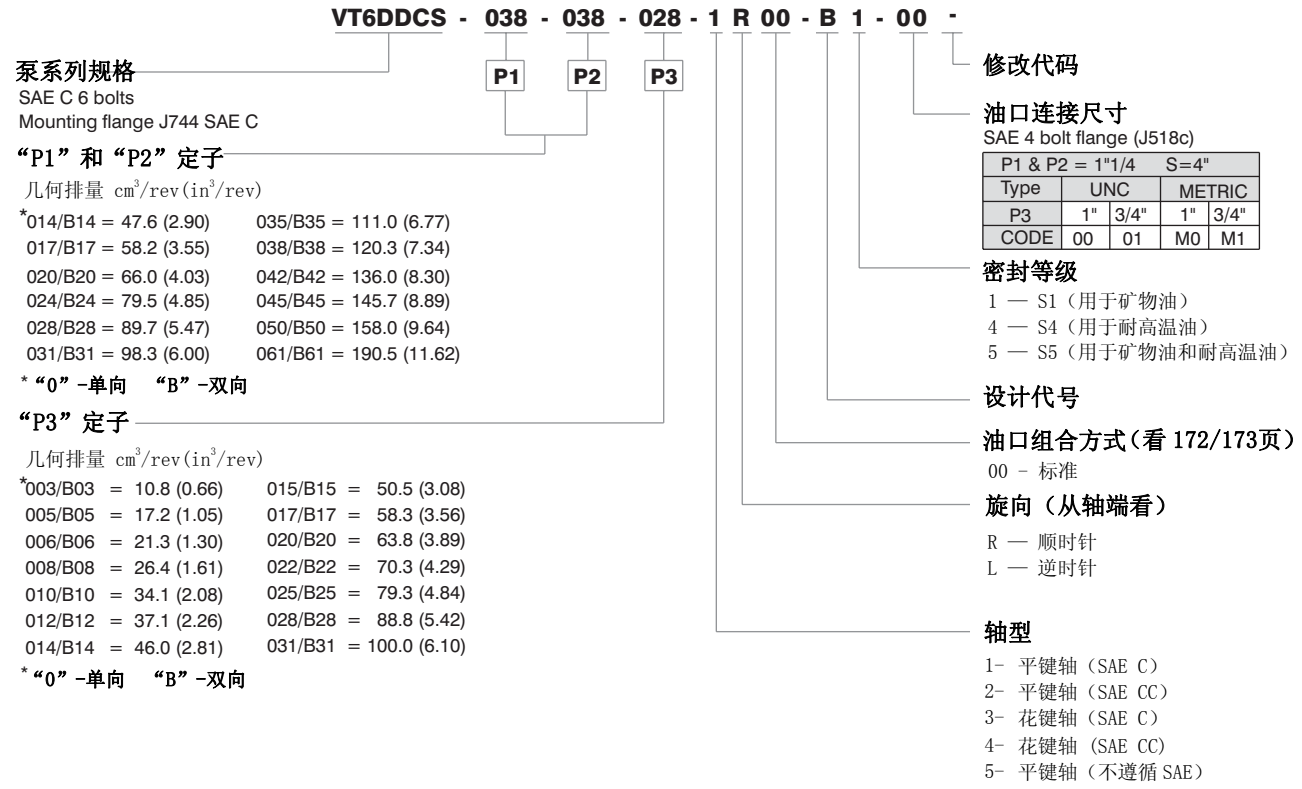

性能参数（24cSt）（输入功率仅表示单泵）

Pressure port	Series	Volumetric Displacement Vp		Flow q & n = 1500 rpm						Input power p & n = 1500 rpm					
				p = 0 bar (0 psi)		p = 140 bar (2000 psi)		p = 240 bar (3500 psi)		p = 7 bar (100 psi)		p = 140 bar (2000 psi)		p = 240 bar (3500 psi)	
		in³/rev	cm³/rev	gpm	lpm	gpm	lpm	gpm	lpm	hp	kw	hp	kw	hp	kw
P1 & P2	014	2.90	47.6	18.88	71.4	16.42	62.1	14.78	55.9	3.08	2.3	24.81	18.5	41.03	30.6
	017	3.55	58.2	23.10	87.3	20.6	78.0	18.99	71.8	3.35	2.5	29.77	22.2	49.62	37.0
	020	4.00	66.0	26.19	99.0	23.73	89.7	22.08	83.5	3.75	2.8	33.39	24.9	55.92	41.7
	024	4.80	79.5	31.56	119.3	29.10	110.0	27.46	103.8	4.02	3.0	39.69	29.6	66.78	49.8
	028	5.50	89.7	35.58	134.5	33.12	125.2	31.48	119.0	4.29	3.2	44.52	33.2	74.96	55.9
	031	6.00	98.3	39.00	147.5	36.53	138.1	34.89	131.9	4.42	3.3	48.54	36.2	81.80	61.0
	035	6.80	111.0	44.04	166.5	41.58	157.2	39.94	151.0	4.69	3.5	54.58	40.7	92.13	68.7
	038	7.30	120.3	47.72	180.4	45.26	171.1	43.62	164.9	4.96	3.7	58.87	43.9	99.64	74.3
	042 1)	8.30	136.0	53.96	204.0	51.50	194.7	49.86	188.5	5.36	4.0	66.25	49.4	112.24	83.7
	045 1)	8.89	145.7	57.80	218.5	55.34	209.2	53.70	203.0	5.50	4.1	70.81	52.8	120.02	89.5
	050 1)	9.64	158.0	62.69	237.0	60.23	227.7	59.25 2)	224.0 2)	5.90	4.4	76.44	57.0	113.98 2)	85.0 2)
	061 1)	11.62	190.5	76.25	285.7	73.54 3)	278.0 3)	--	--	6.16	4.6	81.26 3)	60.6 3)	--	--
P3	003	0.66	10.8	4.29	16.2	2.96	11.2	2.04	7.7	1.74	1.3	7.11	5.3	11.22	8.4
	005	1.05	17.2	6.83	25.8	5.50	20.8	4.57	17.3	1.88	1.4	10.06	7.5	16.36	12.2
	006	1.30	21.3	8.44	31.9	7.11	26.9	6.19	23.4	2.01	1.5	11.94	8.9	19.71	14.7
	008	1.61	26.4	10.48	39.6	9.15	34.6	8.22	31.1	2.15	1.6	14.35	10.7	22.93	17.7
	010	2.08	34.1	13.52	51.1	12.19	46.1	11.26	42.6	2.28	1.7	18.64	13.4	29.90	22.3
	012	2.26	37.1	14.71	55.6	13.36	50.6	12.46	47.1	2.28	1.7	19.31	14.4	32.32	24.1
	014	2.81	46.0	18.25	69.0	16.93	64.0	16.00	60.5	2.55	1.9	23.60	17.6	39.56	29.5
	015	3.08	50.5	20.00	75.6	18.73	73.2	19.02	67.5	2.68	2.0	25.61	19.1	42.91	32.0
	017	3.56	58.3	23.12	87.4	21.79	82.4	20.87	78.9	2.82	2.1	29.37	21.9	49.48	36.9
	020	3.89	63.8	25.32	95.7	23.99	90.7	23.07	87.2	2.95	2.2	31.92	23.8	53.91	40.2
	022	4.29	70.3	27.88	105.4	26.56	100.4	25.63	96.9	3.08	2.3	35.00	26.1	59.14	44.1
	025	4.84	79.3	31.46	118.9	30.13	113.9	29.21	110.4	3.35	2.5	39.16	29.2	66.38	49.5
	028	5.42	88.8	35.24	133.2	33.92	128.2	33.28 2)	125.8 2)	3.75	2.8	43.85	32.7	65.04 2)	48.5 2)
	031	6.10	100.0	39.68	150.0	38.35	145.0	37.72 2)	142.6 2)	3.75	2.8	48.95	36.5	72.95 2)	54.4 2)

1) 042-045-050-061=2200 RPM max. 2) 028-031- 050=210 bar (3000 psi) max. 3) 061 = 120 bar (1740 psi) max. int, 061 = 80 bar (1160 psi) cont.

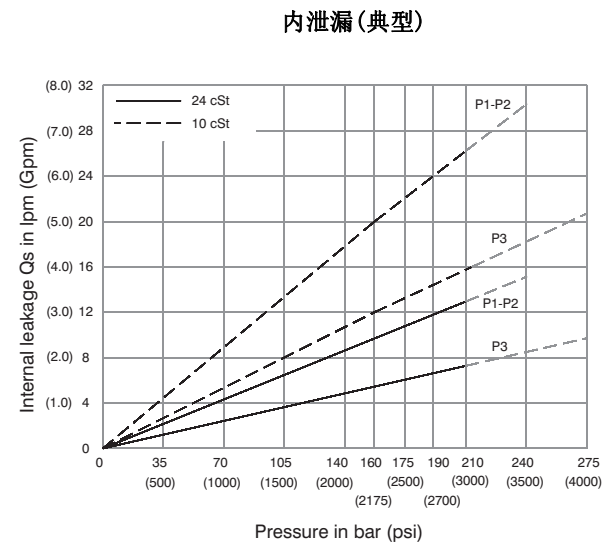

Don not operate pump more than 5 seconds at any speed or viscosity if internal leakage is more than 50% of theoretical flow.
Total leakage is the sum of each section loss at its operating conditions.

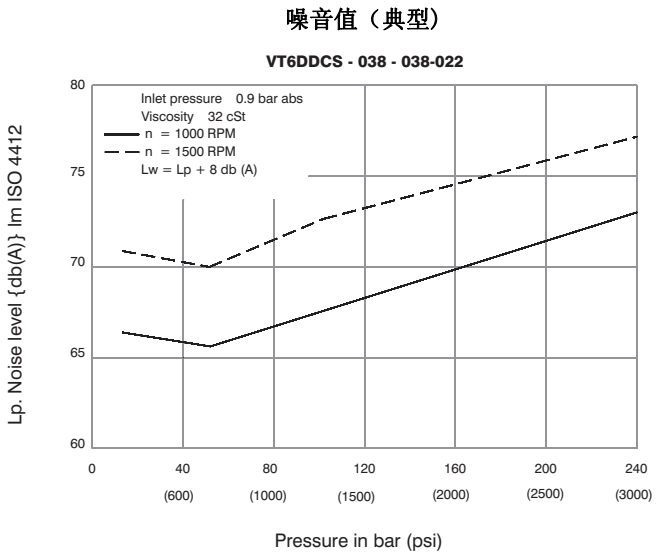

Triple pump noise level is given with each section discharging at the pressure noted on the curve.

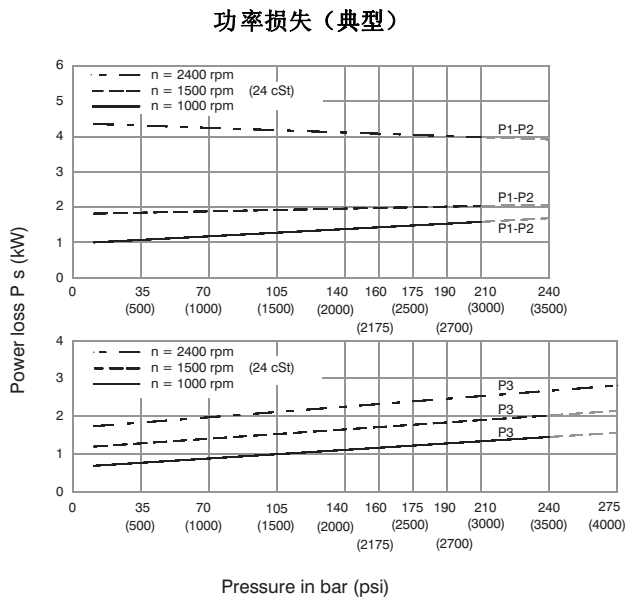

Total hydromechanical power loss is the sum of each section at its operating conditions.

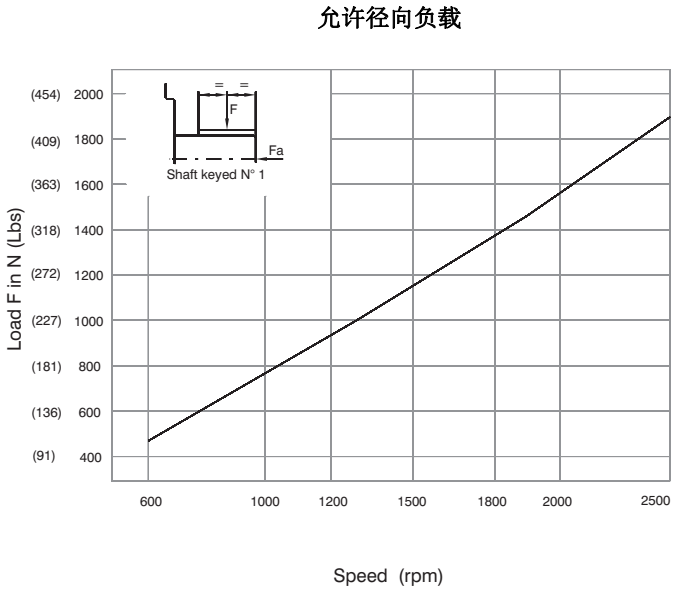

Maximum axial load permissible Fa=1200 N (270 Lbs)

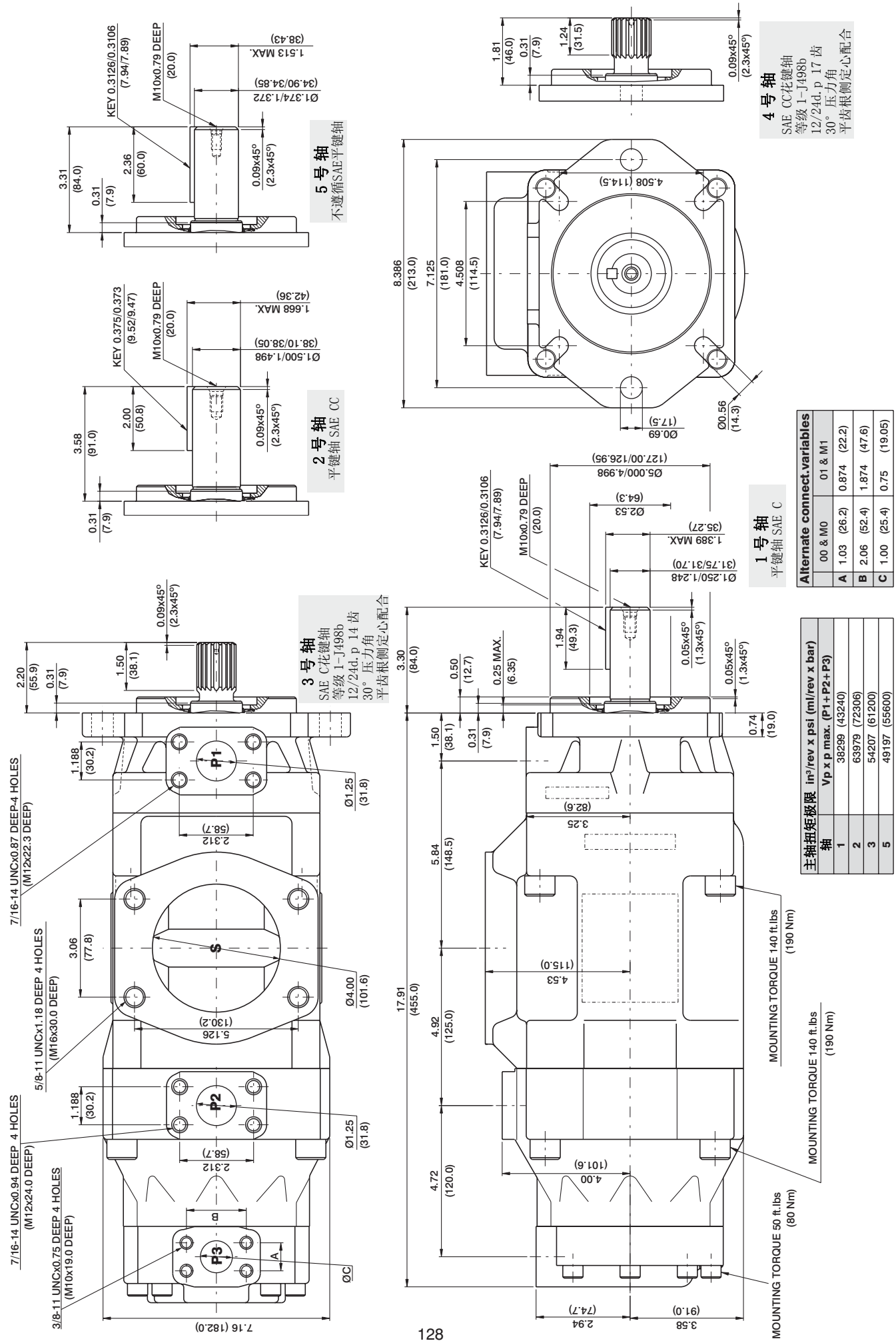

主轴扭矩极限 in³/rev x psi (ml/rev x bar)	
轴	Vp x p max. (P1+P2+P3)
1	38299 (43240)
2	63979 (72306)
3	54207 (61200)
5	49197 (55600)

Alternate connect.variables		
	00 & M0	01 & M1
A	1.03 (26.2)	0.874 (22.2)
B	2.06 (52.4)	1.874 (47.6)
C	1.00 (25.4)	0.75 (19.05)

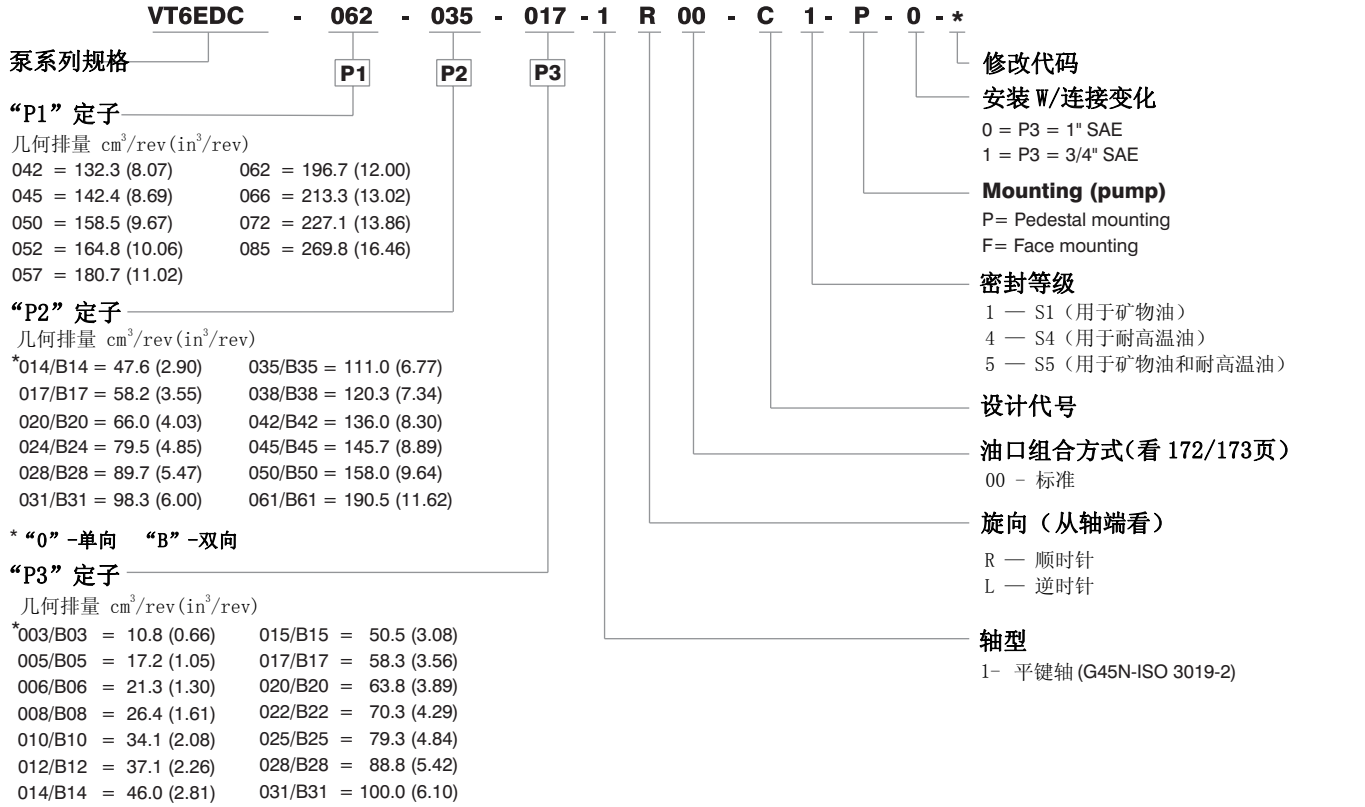

性能参数（24cSt）（输入功率仅表示单泵）

Pressure port	Series	Volumetric Displacement Vp		Flow q & n = 1500 rpm						Input power p & n = 1500 rpm					
				p = 0 bar (0 psi)		p = 140 bar (2000 psi)		p = 240 bar (3500 psi)		p = 7 bar (100 psi)		p = 140 bar (2000 psi)		p = 240 bar (3500 psi)	
		in³/rev	cm³/rev	gpm	lpm	gpm	lpm	gpm	lpm	hp	kw	hp	kw	hp	kw
P1	042	8.07	132.3	52.50	198.5	49.87	188.5	47.96	181.3	6.97	5.2	66.25	49.4	110.77	82.6
	045	8.70	142.4	56.51	213.6	53.86	203.6	51.98	196.5	7.24	5.4	70.94	52.9	118.95	88.7
	050	9.67	158.5	62.88	237.7	60.24	227.7	58.36	220.6	7.64	5.7	78.45	58.5	131.82	98.3
	052	10.00	164.8	65.40	247.2	62.75	237.2	60.87	230.1	7.78	5.8	81.53	60.8	136.92	102.1
	057	11.02	180.7	71.71	271.1	69.07	261.1	67.19	254.0	8.18	6.1	89.04	66.4	143.35	106.9
	062	12.00	196.7	78.04	295.0	75.40	285.0	73.52	277.9	8.58	6.4	96.42	71.9	162.67	121.3
	066	13.00	213.3	84.63	319.9	81.98	309.9	80.11	302.8	8.98	6.7	104.20	77.7	175.94	131.2
	072	13.86	227.1	90.11	340.6	87.46	330.6	85.58	323.5	9.25	6.9	110.77	82.6	187.07	139.5
	085[1]	16.40	269.8	107.00	404.7	105.21[2]	397.7[2]	--	--	9.78	7.3	87.56[2]	65.3[2]	--	--
P2	014	2.90	47.6	18.88	71.4	16.42	62.1	14.78	55.9	3.08	2.3	24.81	18.5	41.03	30.6
	017	3.55	58.2	23.1	87.3	20.6	78.0	18.99	71.8	3.35	2.5	29.77	22.2	49.62	37.0
	020	4.00	66.0	26.19	99.0	23.73	89.7	22.08	83.5	3.75	2.8	33.39	24.9	55.92	41.7
	024	4.80	79.5	31.56	119.3	29.10	110.0	27.46	103.8	4.02	3.0	39.69	29.6	66.78	49.8
	028	5.50	89.7	35.58	134.5	33.12	125.2	31.48	119.0	4.29	3.2	44.52	33.2	74.96	55.9
	031	6.00	98.3	39.00	147.5	36.53	138.1	34.89	131.9	4.42	3.3	48.54	36.2	81.80	61.0
	035	6.80	111.0	44.04	166.5	41.58	157.2	39.94	151.0	4.69	3.5	54.58	40.7	92.13	68.7
	038	7.30	120.3	47.72	180.4	45.26	171.1	43.62	164.9	4.96	3.7	58.87	43.9	99.64	74.3
	042	8.30	136.0	53.96	204.0	51.50	194.7	49.86	188.5	5.36	4.0	66.25	49.4	112.24	83.7
	045	8.89	145.7	57.80	218.5	55.34	209.2	53.70	203.0	5.50	4.1	70.81	52.8	120.02	89.5
	050	9.64	158.0	62.69	237.0	60.23	227.7	59.25[3]	224.0[3]	5.90	4.4	76.44	57.0	113.98[3]	85.0[3]
	061	11.62	190.5	76.25	285.7	73.54[4]	278.0[4]	--	--	6.16	4.6	81.26[4]	60.6[4]	--	--
P3	003	0.66	10.8	4.29	16.2	2.96	11.2	2.04	7.7	1.74	1.3	7.11	5.3	11.22	8.4
	005	1.05	17.2	6.83	25.8	5.50	20.8	4.57	17.3	1.88	1.4	10.06	7.5	16.36	12.2
	006	1.30	21.3	8.44	31.9	7.11	26.9	6.19	23.4	2.01	1.5	11.94	8.9	19.71	14.7
	008	1.61	26.4	10.48	39.6	9.15	34.6	8.22	31.1	2.15	1.6	14.35	10.7	22.93	17.7
	010	2.08	34.1	13.52	51.1	12.19	46.1	11.26	42.6	2.28	1.7	18.64	13.4	29.90	22.3
	012	2.26	37.1	14.71	55.6	13.36	50.6	12.46	47.1	2.28	1.7	19.31	14.4	32.32	24.1
	014	2.81	46.0	18.25	69.0	16.93	64.0	16.00	60.5	2.55	1.9	23.60	17.6	39.56	29.5
	015	3.08	50.5	20.00	75.6	18.73	73.2	19.02	67.5	2.68	2.0	25.61	19.1	42.91	32.0
	017	3.56	58.3	23.12	87.4	21.79	82.4	20.87	78.9	2.82	2.1	29.37	21.9	49.48	36.9
	020	3.89	63.8	25.32	95.7	23.99	90.7	23.07	87.2	2.95	2.2	31.92	23.8	53.91	40.2
	022	4.29	70.3	27.88	105.4	26.56	100.4	25.63	96.9	3.08	2.3	35.00	26.1	59.14	44.1
	025	4.84	79.3	31.46	118.9	30.13	113.9	29.21	110.4	3.35	2.5	39.16	29.2	66.38	49.5
	028	5.42	88.8	35.24	133.2	33.92	128.2	33.28[4]	125.8[4]	3.75	2.8	43.85	32.7	65.04[4]	48.5[4]
	031	6.10	100.0	39.68	150.0	38.35	145.0	37.72[4]	142.6[4]	3.75	2.8	48.95	36.5	72.95[4]	54.4[4]

1) 085 = 2000 RPM max. 2) 085 = 75 bar (1100 psi) cont. 085 = 90 bar (1300 psi) max. int. 3) 028-031-050=210 bar (3000 psi) max.

4) 061 = 120 bar(1740 psi) max. int, 061 = 80 bar (1160 psi) cont.

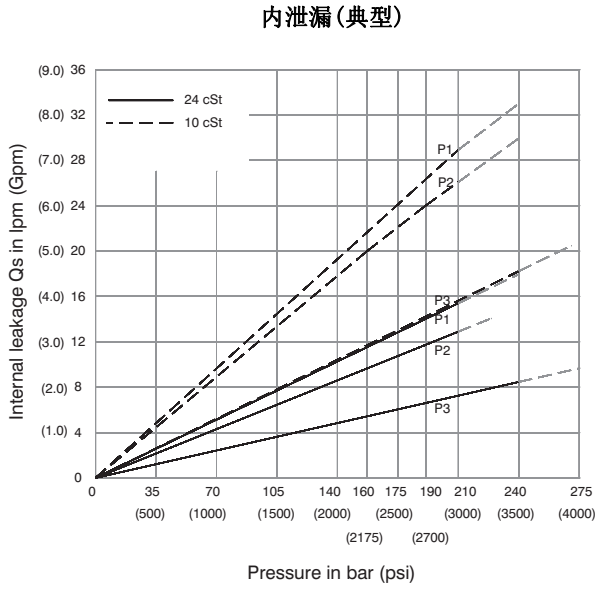

Total leakage is the sum of each section loss at its operating conditions.

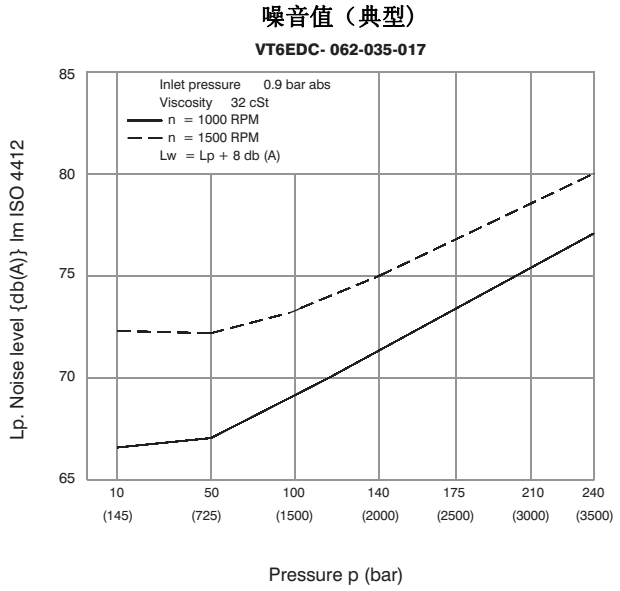

Triple pump noise level is given with each section discharging at the pressure noted on the curve.

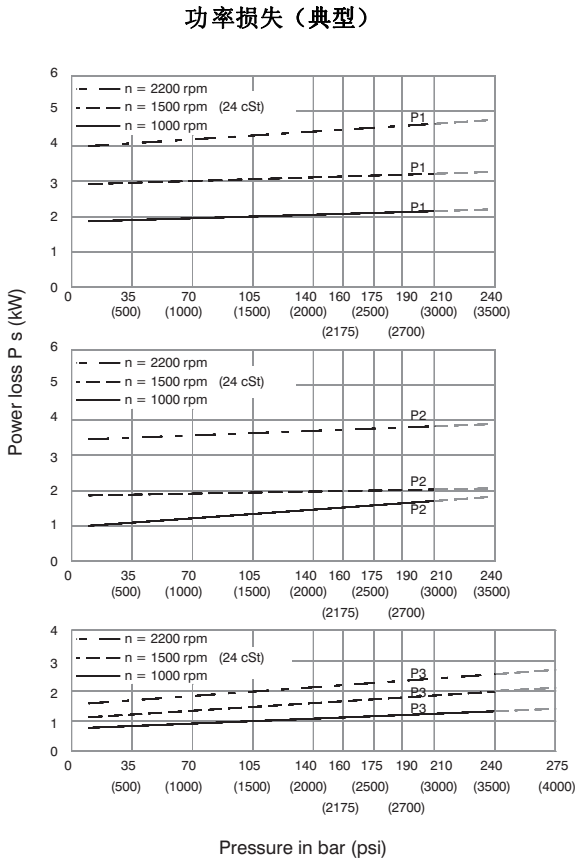

Total hydromechanical power loss is the sum of each section at its operating conditions

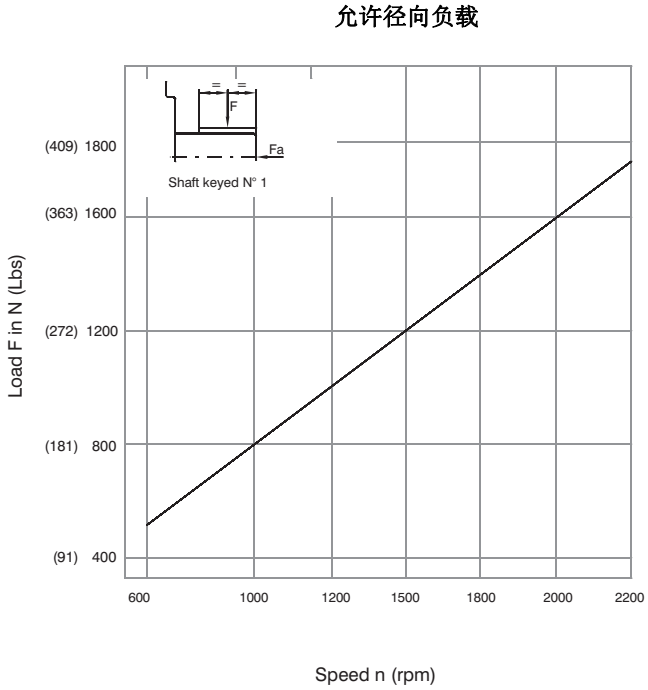

Maximum axial load permissible Fa=2000N

PORT	CODE	A	B	C
P3	0	2.06 (52.4)	1.03 (26.2)	1.00 (25.4)
	1	1.874 (47.6)	0.874 (22.2)	0.75 (19.05)

主轴扭矩极限 in³/rev x psi (ml/rev x bar)	
Shaft	Vp x p max. (P1+P2+P3)
1	101506 (114715)

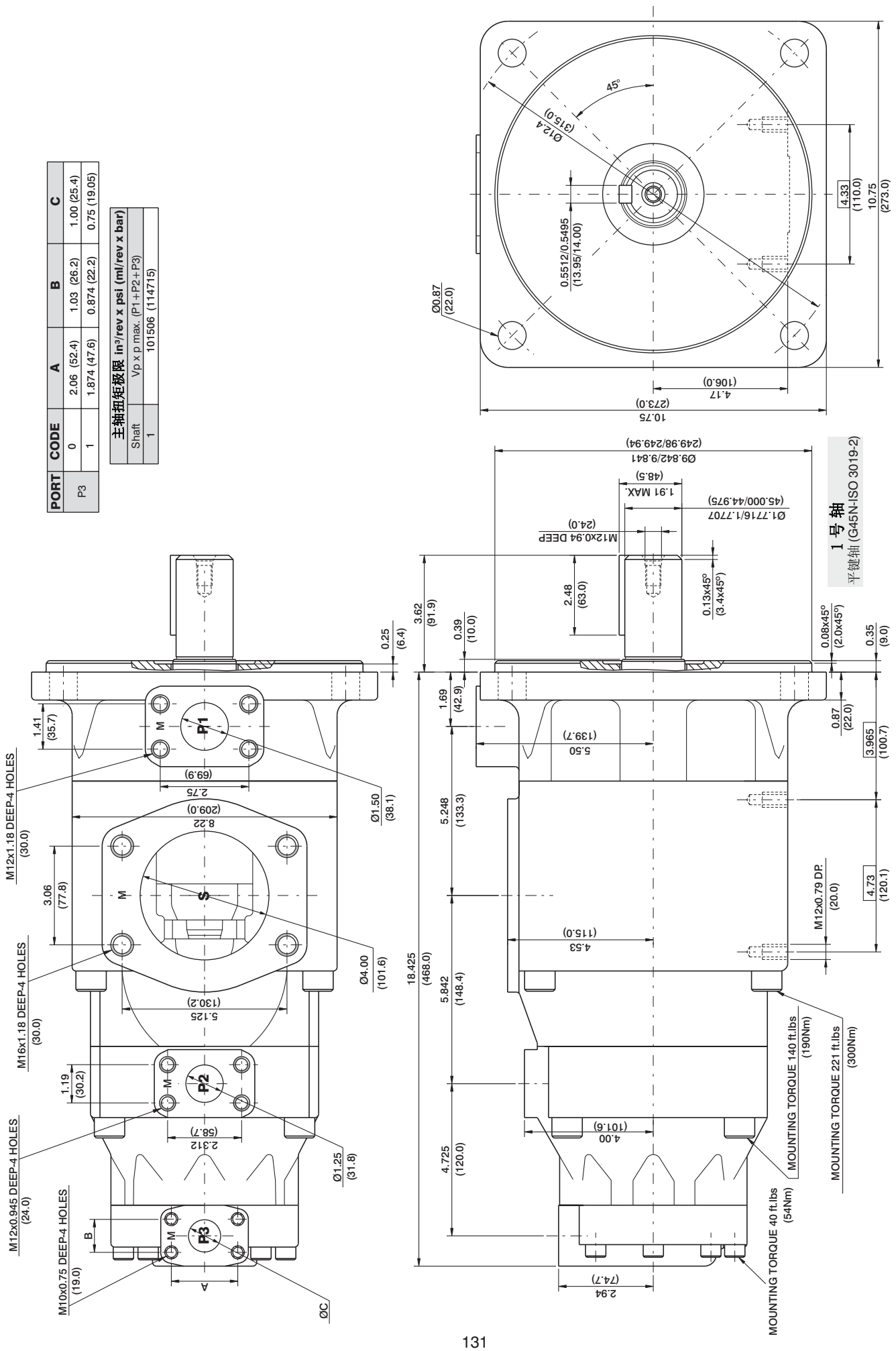

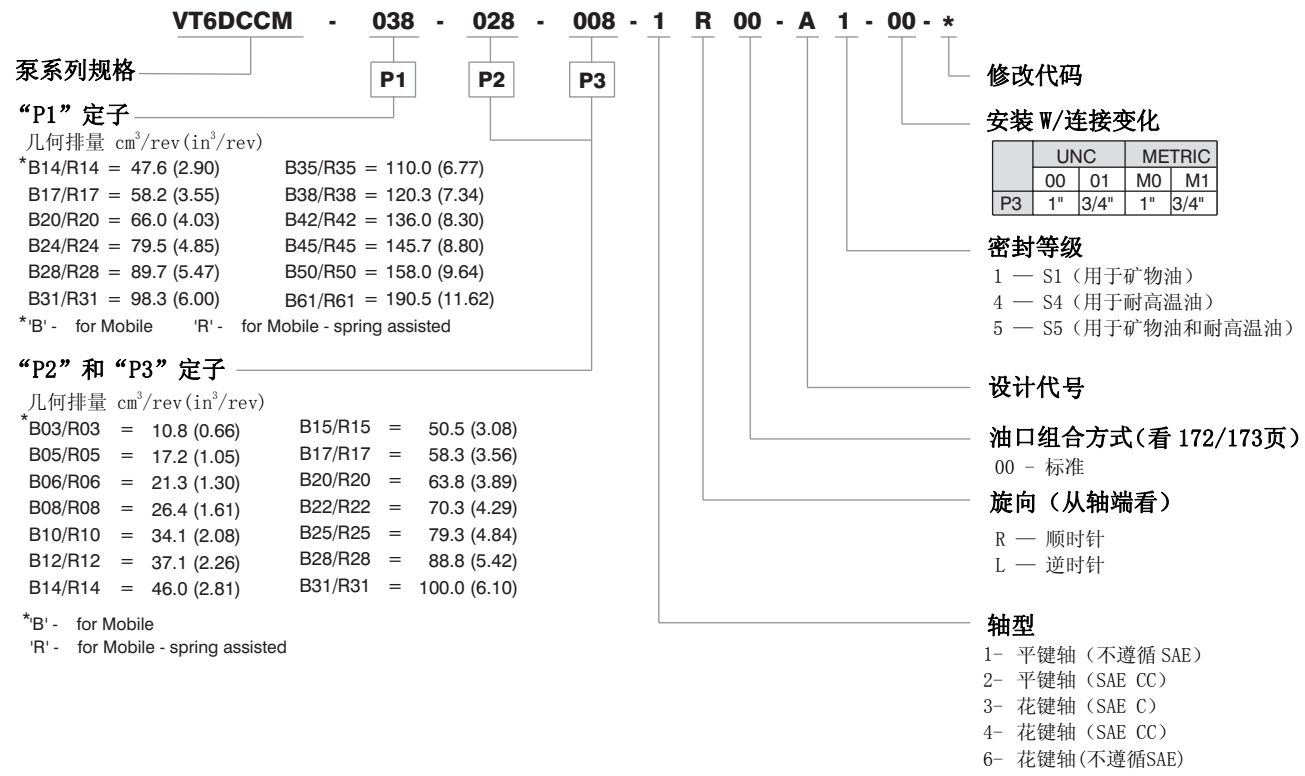

性能参数（24cSt）（输入功率仅表示单泵）

Pressure port	Series	Volumetric Displacement Vp		Flow q & n = 1500 rpm						Input power p & n = 1500 rpm					
				p = 0 bar (0 psi)		p = 140 bar (2000 psi)		p = 240 bar (3500 psi)		p = 7 bar (100 psi)		p = 140 bar (2000 psi)		p = 240 bar (3500 psi)	
		in³/rev	cm³/rev	gpm	lpm	gpm	lpm	gpm	lpm	hp	kw	hp	kw	hp	kw
P1	B14	2.90	47.6	18.88	71.4	16.42	62.1	14.78	55.9	3.08	2.3	24.81	18.5	41.03	30.6
	B17	3.55	58.2	23.1	87.3	20.6	78.0	18.99	71.8	3.35	2.5	29.77	22.2	49.62	37.0
	B20	4.00	66.0	26.19	99.0	23.73	89.7	22.08	83.5	3.75	2.8	33.39	24.9	55.92	41.7
	B24	4.80	79.5	31.56	119.3	29.10	110.0	27.46	103.8	4.02	3.0	39.69	29.6	66.78	49.8
	B28	5.50	89.7	35.58	134.5	33.12	125.2	31.48	119.0	4.29	3.2	44.52	33.2	74.96	55.9
	B31	6.00	98.3	39.00	147.5	36.53	138.1	34.89	131.9	4.42	3.3	48.54	36.2	81.80	61.0
	B35	6.80	111.0	44.04	166.5	41.58	157.2	39.94	151.0	4.69	3.5	54.58	40.7	92.13	68.7
	B38	7.30	120.3	47.72	180.4	45.26	171.1	43.62	164.9	4.96	3.7	58.87	43.9	99.64	74.3
	B42 1)	8.30	136.0	53.96	204.0	51.50	194.7	49.86	188.5	5.36	4.0	66.25	49.4	112.24	83.7
	B45 1)	8.89	145.7	57.80	218.5	55.34	209.2	53.70	203.0	5.50	4.1	70.81	52.8	120.02	89.5
	B50 1)	9.64	158.0	62.69	237.0	60.23	227.7	59.25 2)	224.0 2)	5.90	4.4	76.44	57.0	113.98 2)	85.0 2)
	B61 1)	11.62	190.5	76.25	285.7	73.54 3)	278.0 3)	--	--	6.16	4.6	81.26 3)	60.6 3)	--	--
P2 & P3	B03	0.66	10.8	4.29	16.2	2.83	10.7	--	--	1.74	1.3	7.11	5.3		--
	B05	1.05	17.2	6.83	25.8	5.37	20.3	4.17	15.8	1.88	1.4	10.06	7.5	16.36	12.2
	B06	1.30	21.3	8.44	31.9	7.01	26.5	5.82	22.0	2.01	1.5	11.94	8.9	19.71	14.7
	B08	1.61	26.4	10.48	39.6	9.02	34.1	7.83	29.6	2.15	1.6	14.35	10.7	22.93	17.7
	B10	2.08	34.1	13.52	51.1	12.08	45.7	10.89	41.2	2.28	1.7	18.64	13.4	29.90	22.3
	B12	2.26	37.1	14.71	55.6	13.28	50.2	12.08	45.7	2.28	1.7	19.31	14.4	32.32	24.1
	B14	2.81	46.0	18.25	69.0	16.79	63.5	15.60	59.0	2.55	1.9	23.60	17.6	39.56	29.5
	B15	3.08	50.5	20.00	75.6	18.62	70.4	17.46	66.0	2.68	2.0	25.61	19.1	42.91	32.0
	B17	3.56	58.3	23.12	87.4	21.69	82.0	20.50	77.5	2.82	2.1	29.37	21.9	49.48	36.9
	B20	3.89	63.8	25.32	95.7	23.86	90.2	22.67	85.7	2.95	2.2	31.92	23.8	53.91	40.2
	B22	4.29	70.3	27.88	105.4	26.45	100.0	25.26	95.5	3.08	2.3	35.00	26.1	59.14	44.1
	B25	4.84	79.3	31.46	118.9	30.02	113.5	28.83	109.0	3.35	2.5	39.16	29.2	66.38	49.5
	B28	5.42	88.8	35.24	133.2	33.78	127.7	32.93 2)	124.5 2)	3.75	2.8	43.85	32.7	65.04 2)	48.5 2)
	B31	6.10	100.0	39.68	150.0	38.22	144.5	37.38 2)	141.3 2)	3.75	2.8	48.95	36.5	72.95 2)	54.4 2)

1) B42-B45-B50-B61=2200 RPM max. 2) B28-B31- B50=210 bar (3000 psi) max. 3) 061 = 120 bar (1740 psi) max. int, 061 = 80 bar (1160 psi) cont.

-- Not to use because internal leakage greater than 50% theoretical flow

内泄漏(典型)

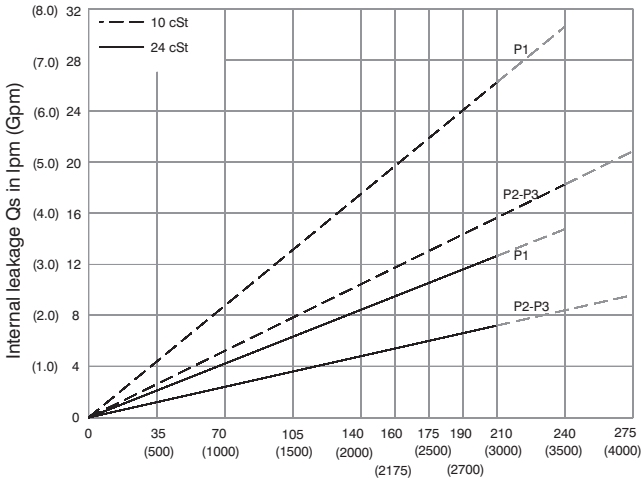

Total leakage is the sum of each section loss at its operating conditions.

噪音值（典型）

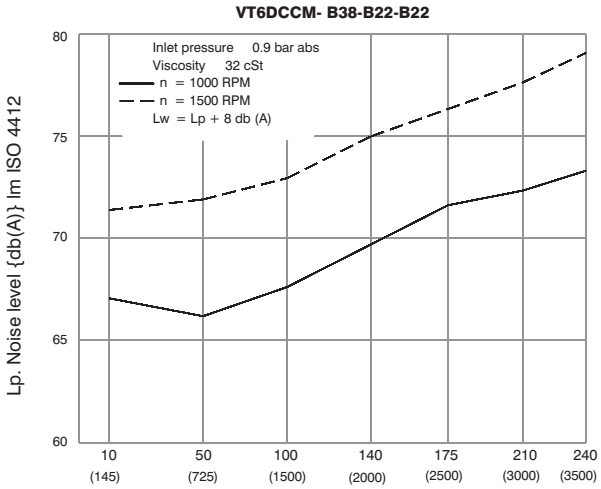

Triple pump noise level is given with each section discharging at the pressure noted on the curve.

功率损失（典型）

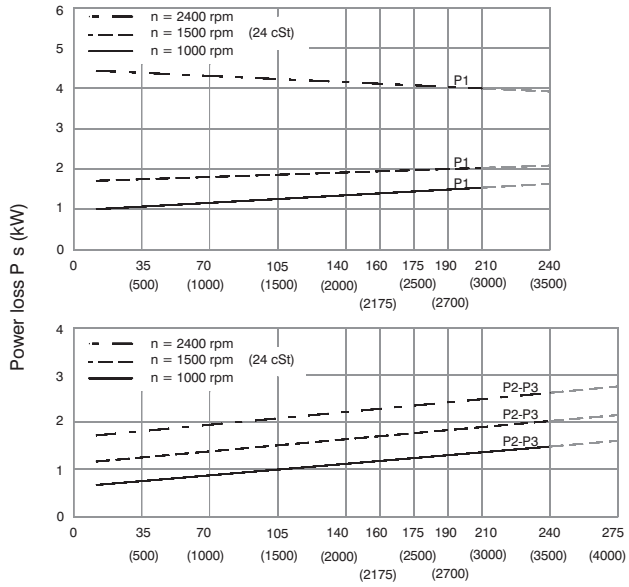

Total hydromechanical power loss is the sum of each section at its operating conditions.

允许径向负载

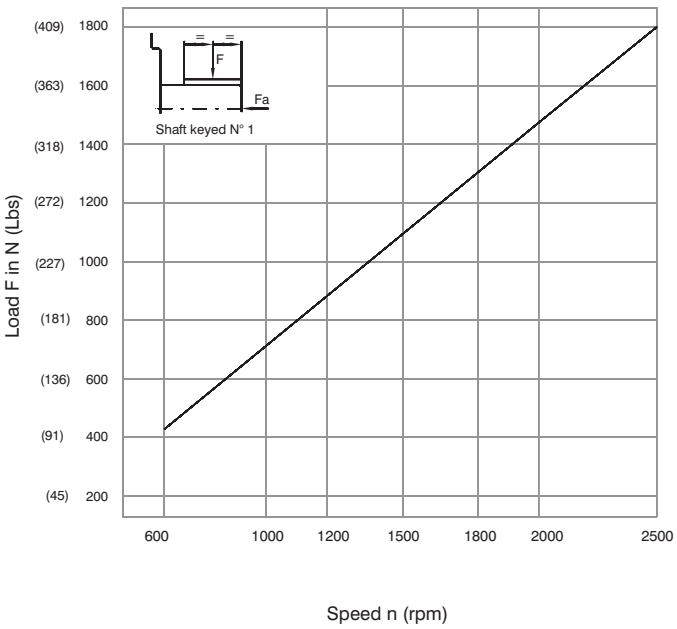

Maximum axial load permissible Fa=1200N (270 Lbs)

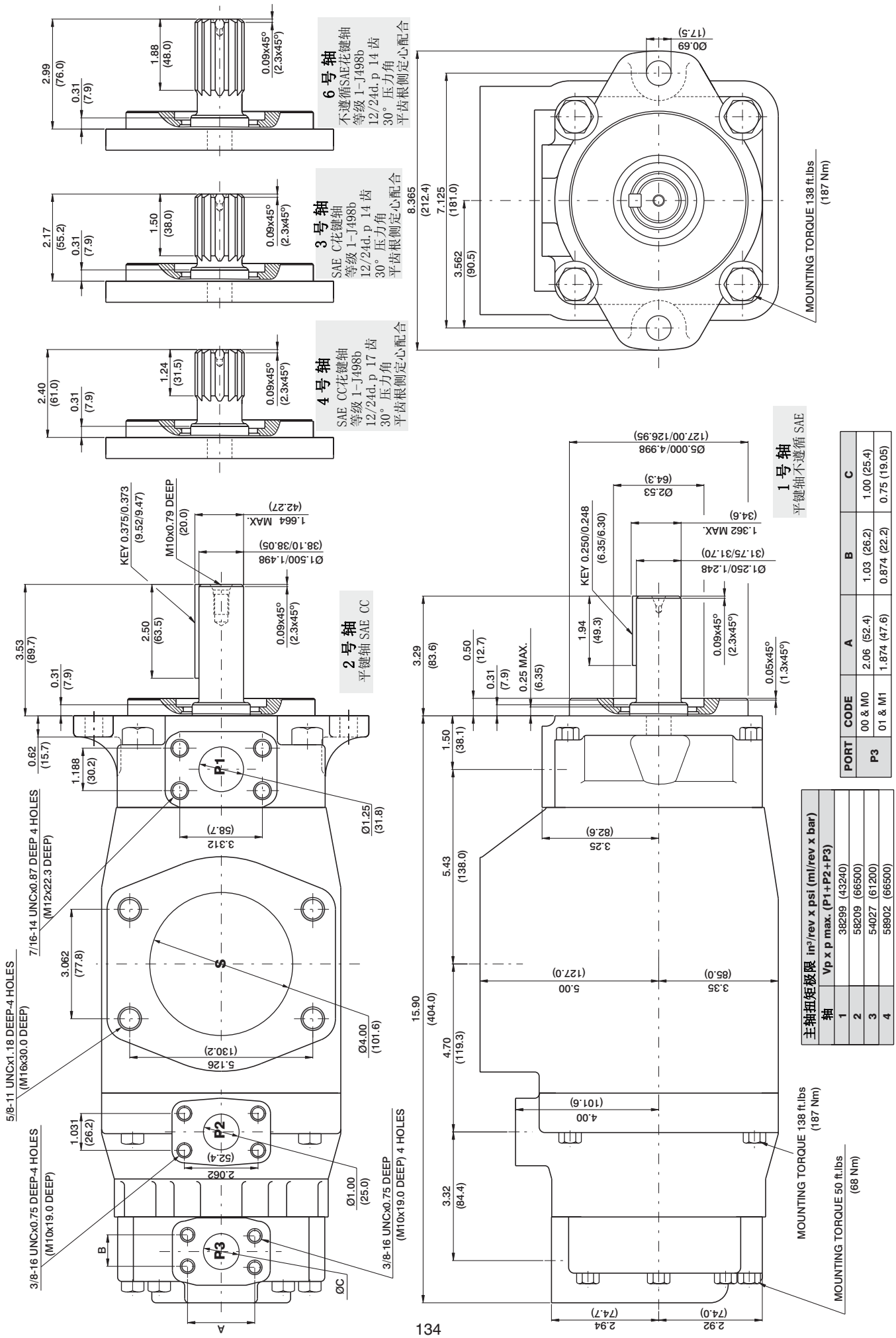

PORT	CODE	A	B	C
P3	00 & M0	2.06 (52.4)	1.03 (26.2)	1.00 (25.4)
	01 & M1	1.874 (47.6)	0.874 (22.2)	0.75 (19.05)

主轴扭矩极限 in³/rev x psi (ml/rev x bar)	
轴	Vp x p max. (P1+P2+P3)
1	38299 (43240)
2	58209 (66500)
3	54027 (61200)
4	58902 (66500)

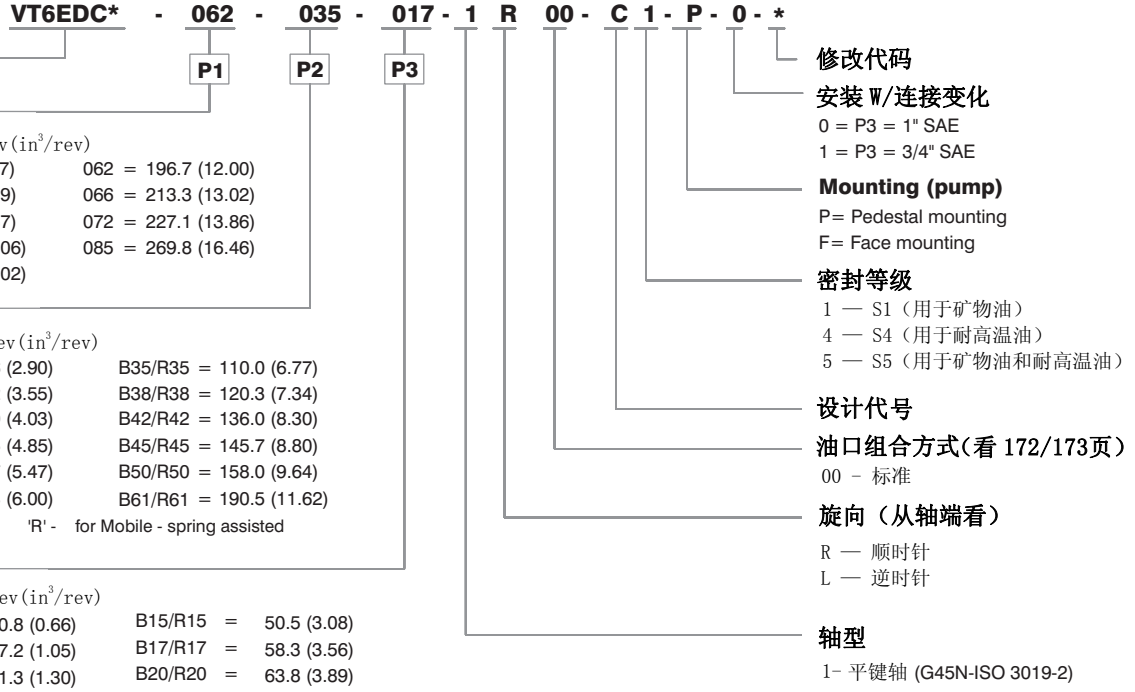

性能参数（24cSt）（输入功率仅表示单泵）

Pressure port	Series	Volumetric Displacement Vp		Flow q & n = 1500 rpm						Input power p & n = 1500 rpm					
				p = 0 bar (0 psi)		p = 140 bar (2000 psi)		p = 240 bar (3500 psi)		p = 7 bar (100 psi)		p = 140 bar (2000 psi)		p = 240 bar (3500 psi)	
		in³/rev	cm³/rev	gpm	lpm	gpm	lpm	gpm	lpm	hp	kw	hp	kw	hp	kw
P1	042	8.07	132.3	52.50	198.5	49.87	188.5	47.96	181.3	6.97	5.2	66.25	49.4	110.77	82.6
	045	8.70	142.4	56.51	213.6	53.86	203.6	51.98	196.5	7.24	5.4	70.94	52.9	118.95	88.7
	050	9.67	158.5	62.88	237.7	60.24	227.7	58.36	220.6	7.64	5.7	78.45	58.5	131.82	98.3
	052	10.00	164.8	65.40	247.2	62.75	237.2	60.87	230.1	7.78	5.8	81.53	60.8	136.92	102.1
	057	11.02	180.7	71.71	271.1	69.07	261.1	67.19	254.0	8.18	6.1	89.04	66.4	143.35	106.9
	062	12.00	196.7	78.04	295.0	75.40	285.0	73.52	277.9	8.58	6.4	96.42	71.9	162.67	121.3
	066	13.00	213.3	84.63	319.9	81.98	309.9	80.11	302.8	8.98	6.7	104.20	77.7	175.94	131.2
	072	13.86	227.1	90.11	340.6	87.46	330.6	85.58	323.5	9.25	6.9	110.77	82.6	187.07	139.5
	085 1)	16.40	269.8	107.00	404.7	105.21 2)	397.7 2)	--	--	9.78	7.3	87.56 2)	65.3 2)	--	--
P2	B14	2.90	47.6	18.88	71.4	16.42	62.1	14.78	55.9	3.08	2.3	24.81	18.5	41.03	30.6
	B17	3.55	58.2	23.1	87.3	20.6	78.0	18.99	71.8	3.35	2.5	29.77	22.2	49.62	37.0
	B20	4.00	66.0	26.19	99.0	23.73	89.7	22.08	83.5	3.75	2.8	33.39	24.9	55.92	41.7
	B24	4.80	79.5	31.56	119.3	29.10	110.0	27.46	103.8	4.02	3.0	39.69	29.6	66.78	49.8
	B28	5.50	89.7	35.58	134.5	33.12	125.2	31.48	119.0	4.29	3.2	44.52	33.2	74.96	55.9
	B31	6.00	98.3	39.00	147.5	36.53	138.1	34.89	131.9	4.42	3.3	48.54	36.2	81.80	61.0
	B35	6.80	111.0	44.04	166.5	41.58	157.2	39.94	151.0	4.69	3.5	54.58	40.7	92.13	68.7
	B38	7.30	120.3	47.72	180.4	45.26	171.1	43.62	164.9	4.96	3.7	58.87	43.9	99.64	74.3
	B42	8.30	136.0	53.96	204.0	51.50	194.7	49.86	188.5	5.36	4.0	66.25	49.4	112.24	83.7
	B45	8.89	145.7	57.80	218.5	55.34	209.2	53.70	203.0	5.50	4.1	70.81	52.8	120.02	89.5
	B50	9.64	158.0	62.69	237.0	60.23	227.7	59.25 3)	224.0 3)	5.90	4.4	76.44	57.0	113.98 3)	85.0 3)
	B61	11.62	190.5	76.25	285.7	73.54 4)	278.0 4)	--	--	6.16	4.6	81.26 4)	60.6 4)	--	--
P3	B03	0.66	10.8	4.29	16.2	2.83	10.7	--	--	1.74	1.3	7.11	5.3	--	--
	B05	1.05	17.2	6.83	25.8	5.37	20.3	4.17	15.8	1.88	1.4	10.06	7.5	16.36	12.2
	B06	1.30	21.3	8.44	31.9	7.01	26.5	5.82	22.0	2.01	1.5	11.94	8.9	19.71	14.7
	B08	1.61	26.4	10.48	39.6	9.02	34.1	7.83	29.6	2.15	1.6	14.35	10.7	22.93	17.7
	B10	2.08	34.1	13.52	51.1	12.08	45.7	10.89	41.2	2.28	1.7	18.64	13.4	29.90	22.3
	B12	2.26	37.1	14.71	55.6	13.28	50.2	12.08	45.7	2.28	1.7	19.31	14.4	32.32	24.1
	B14	2.81	46.0	18.25	69.0	16.79	63.5	15.60	59.0	2.55	1.9	23.60	17.6	39.56	29.5
	B15	3.08	50.5	20.00	75.6	18.62	70.4	17.46	66.0	2.68	2.0	25.61	19.1	42.91	32.0
	B17	3.56	58.3	23.12	87.4	21.69	82.0	20.50	77.5	2.82	2.1	29.37	21.9	49.48	36.9
	B20	3.89	63.8	25.32	95.7	23.86	90.2	22.67	85.7	2.95	2.2	31.92	23.8	53.91	40.2
	B22	4.29	70.3	27.88	105.4	26.45	100.0	25.26	95.5	3.08	2.3	35.00	26.1	59.14	44.1
	B25	4.84	79.3	31.46	118.9	30.02	113.5	28.83	109.0	3.35	2.5	39.16	29.2	66.38	49.5
	B28	5.42	88.8	35.24	133.2	33.78	127.7	32.93 3)	124.5 3)	3.75	2.8	43.85	32.7	65.04 3)	48.5 3)
	B31	6.10	100.0	39.68	150.0	38.22	144.5	37.38 3)	141.3 3)	3.75	2.8	48.95	36.5	72.95 3)	54.4 3)

1) 085 = 2000 RPM max. 2) 085 = 75 bar (1100 psi) cont. 085 = 90 bar (1300 psi) max. int. 3) B28-B31-B50=210 bar (3000 psi) max.

4) B61 = 120 bar(1740 psi) max. int, B61 = 80 bar (1160 psi) cont. -- Not to use because internal leakage greater than 50% theoretical flow

内泄漏(典型)

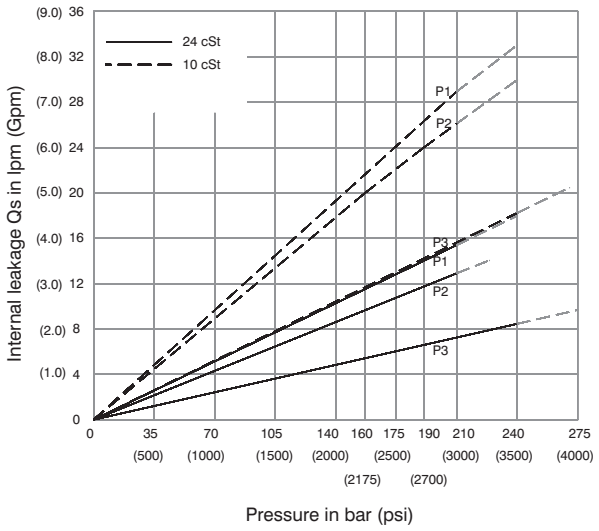

Total leakage is the sum of each section loss at its operating conditions.

噪音值（典型）

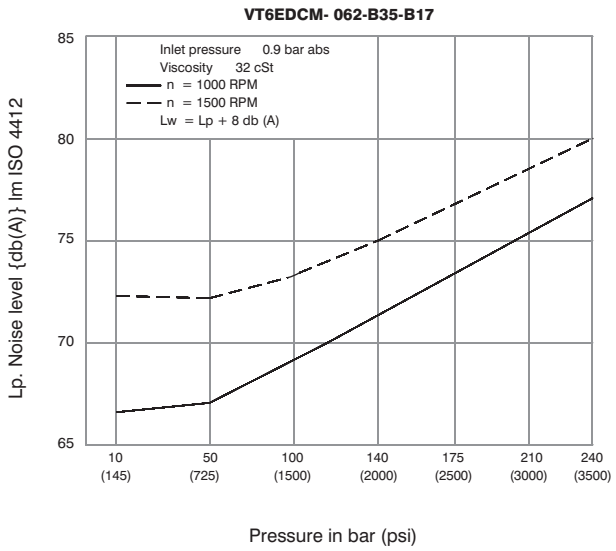

Triple pump noise level is given with each section discharging at the pressure noted on the curve.

功率损失（典型）

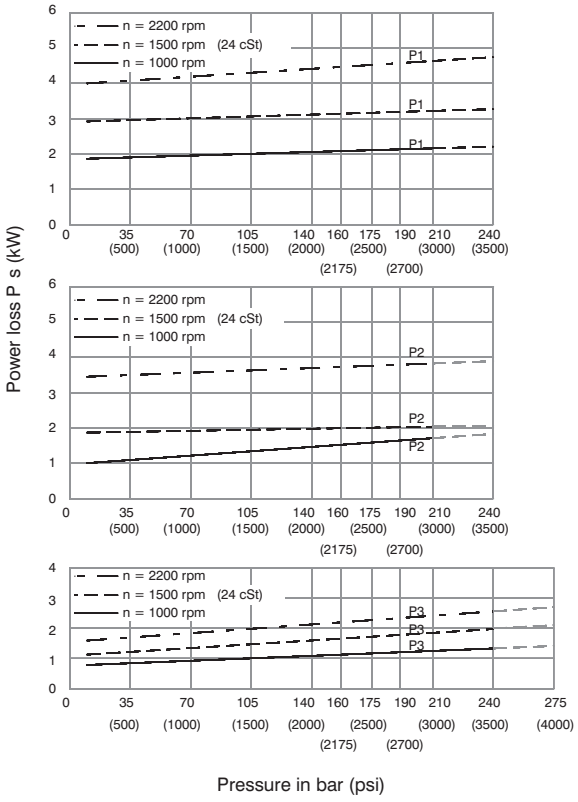

Total hydromechanical power loss is the sum of each section at its operating conditions

允许径向负载

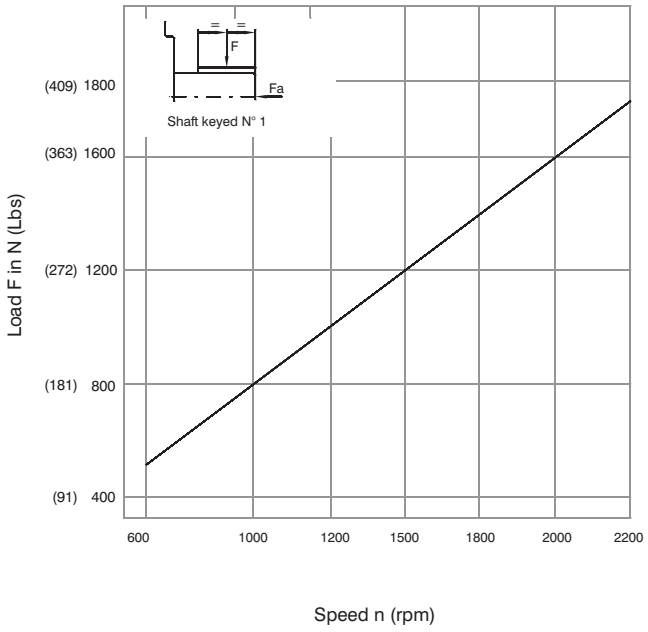

Maximum axial load permissible Fa=2000N

PORT	CODE	A	B	C
P3	0	2.06 (52.4)	1.03 (26.2)	1.00 (25.4)
	1	1.874 (47.6)	0.874 (22.2)	0.75 (19.05)

主轴扭矩极限 in³/rev x psi (ml/rev x bar)	
轴	Vp x p max. (P1+P2+P3)
1	101506 (114715)

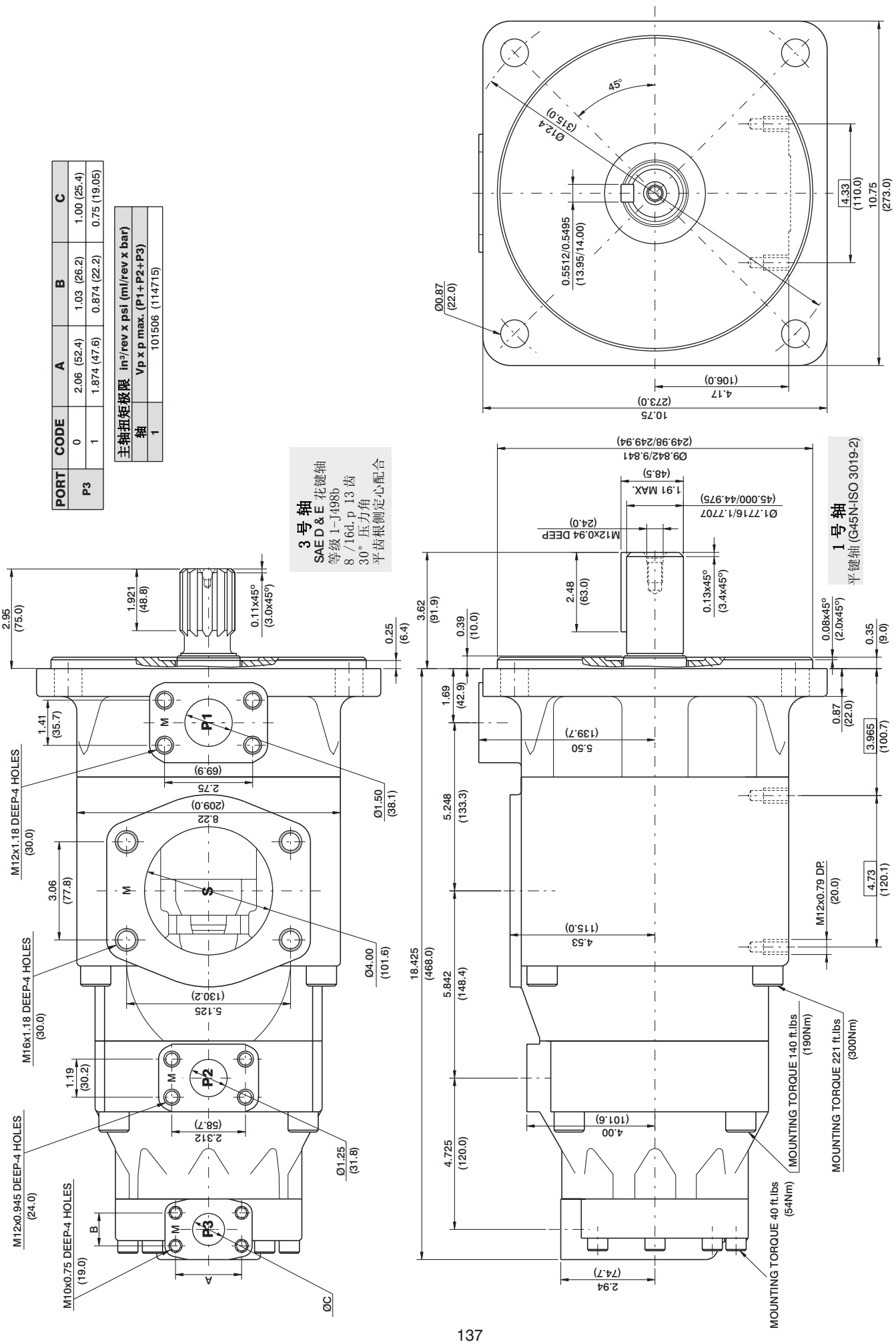

PORT	CODE	A	B	C
P3	0	2.06 (52.4)	1.03 (26.2)	1.00 (25.4)
	1	1.874 (47.6)	0.874 (22.2)	0.75 (19.05)

主轴扭矩极限	in³/rev x psi (ml/rev x bar)
轴	Vp x p max. (P1+P2+P3)
1	101506 (114715)

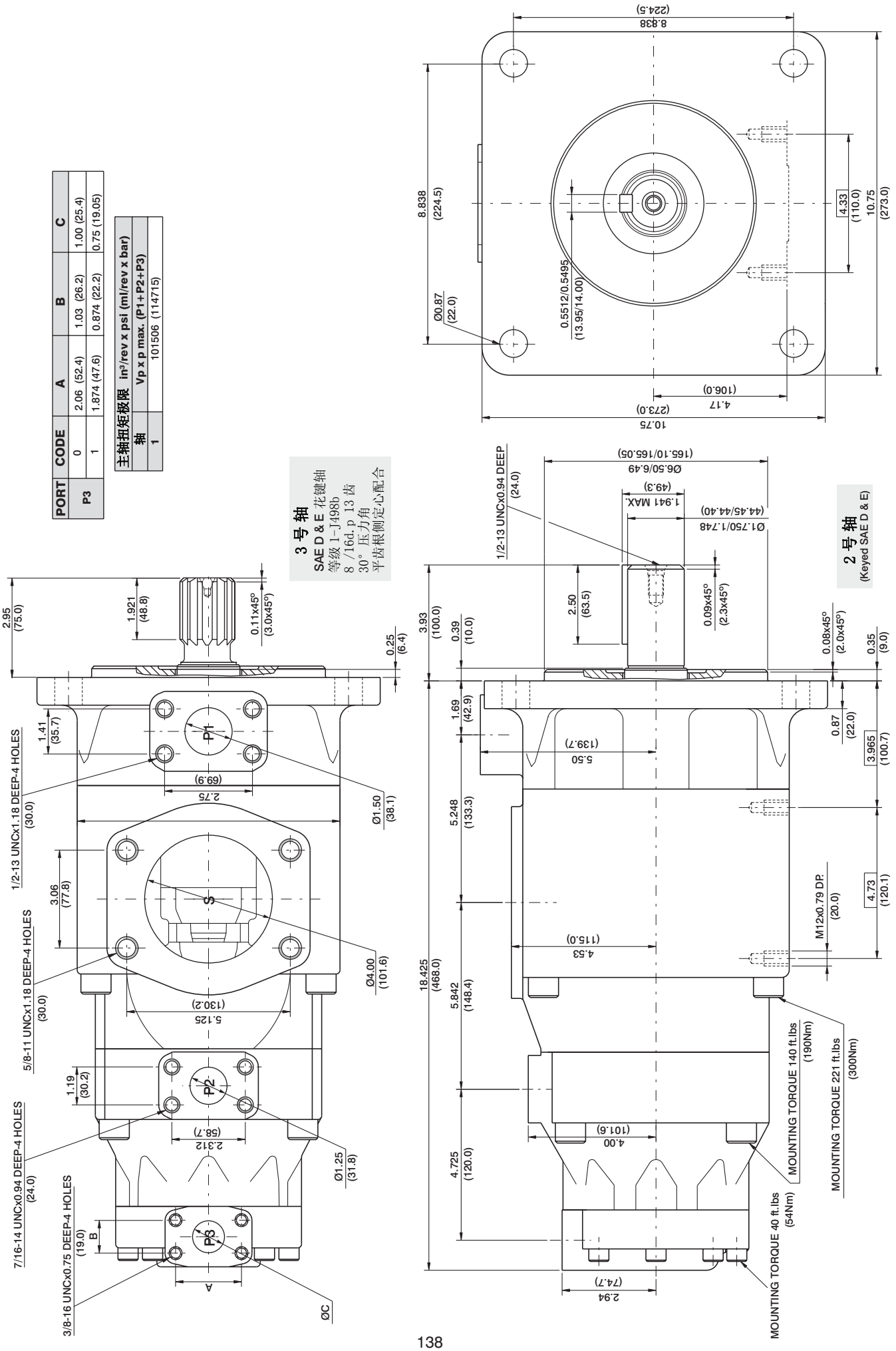

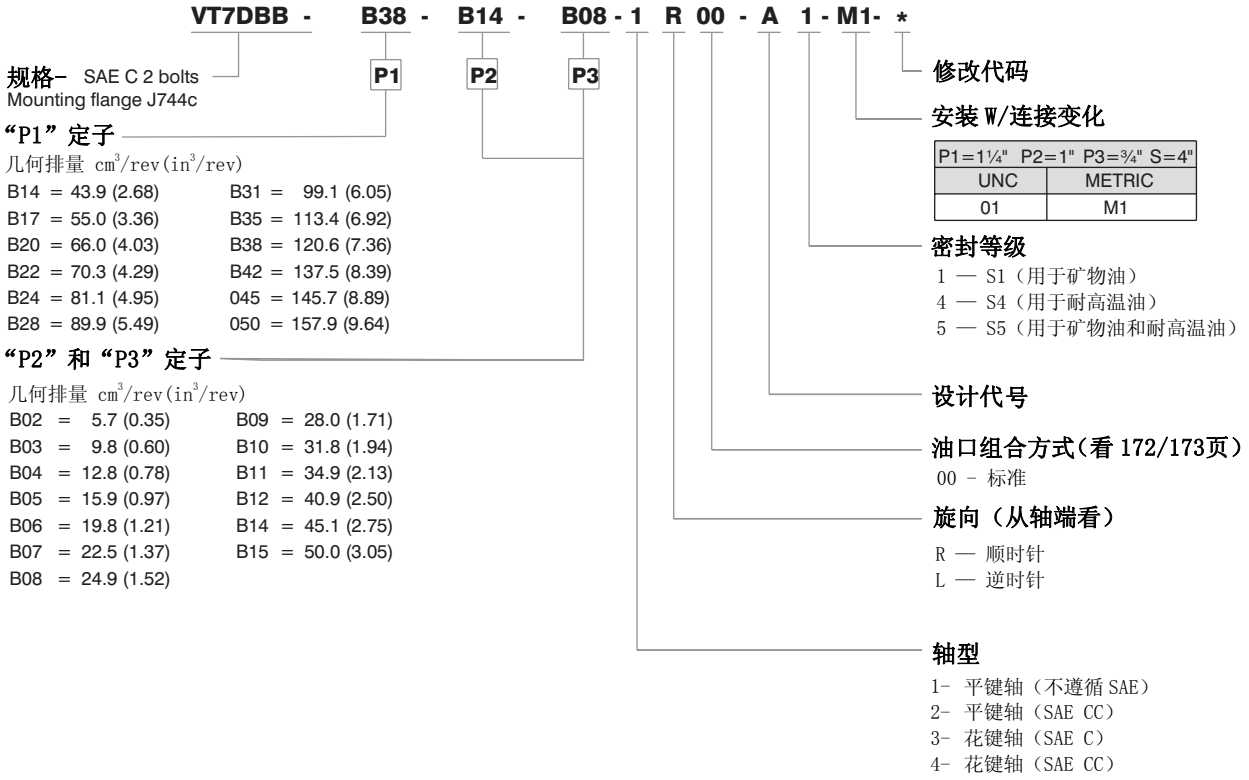

性能参数（24cSt）（输入功率仅表示单泵）

Pressure port	Series	Volumetric Displacement Vp		Flow q & n = 1800 rpm						Input power p & n = 1800 rpm					
				p = 0 bar (0 psi)		p = 140 bar (2000 psi)		p = 250 bar (3630 psi)		p = 7 bar (100 psi)		p = 140 bar (2000 psi)		p = 250 bar (3630 psi)	
		in³/rev	cm³/rev	gpm	lpm	gpm	lpm	gpm	lpm	hp	kw	hp	kw	hp	kw
P1	B14	2.68	43.9	20.92	79.1	19.18	72.5	17.81	67.3	3.46	2.6	27.77	20.7	47.03	35.0
	B17	3.36	55.0	26.16	98.8	24.41	92.3	23.04	87.0	3.77	2.8	33.88	25.3	57.71	43.0
	B20	4.03	66.0	31.39	118.6	29.64	112.0	28.27	106.8	4.07	3.0	39.98	29.8	68.39	50.9
	B22	4.29	70.3	33.43	126.4	31.69	119.8	30.32	104.6	4.19	3.1	42.37	31.6	72.57	54.0
	B24	4.95	81.1	38.57	145.8	36.82	139.2	35.45	134.0	4.49	3.4	48.36	36.1	83.06	61.9
	B28	5.49	89.9	42.80	161.8	41.06	155.2	39.69	150.0	4.74	3.5	53.30	39.7	91.70	68.3
	B31	6.05	99.1	47.18	178.3	45.43	171.7	44.06	166.5	4.99	3.7	58.41	43.6	100.63	75.0
	B35	6.92	113.4	53.93	203.9	52.18	197.2	50.81	192.0	5.39	4.0	66.29	49.4	114.42	85.3
	B38	7.36	120.6	57.35	216.8	55.61	210.2	54.24	204.9	5.59	4.2	70.28	52.4	121.42	90.5
	B42	8.39	137.5	65.39	247.2	63.65	240.6	62.28	235.4	6.05	4.5	79.66	59.4	137.83	102.7
	045	8.89	145.7	69.29	262.0	67.11	253.6	65.31	246.8	6.74	5.0	83.75	62.4	145.79	108.7
	050	9.64	157.9	75.14	284.0	72.96	275.8	71.78 1)	271.3 1)	7.08	5.3	90.58	67.5	134.50 1)	100.3 1)
				p = 0 bar (0 psi)		p = 140 bar (2000 psi)		p = 300 bar (4350 psi)		p = 7 bar (100 psi)		p = 140 bar (2000 psi)		p = 300 bar (4350 psi)	
P2 & P3	B02	0.35	5.7	2.76	10.4	2.33	8.8	1.80	6.8	0.74	0.55	4.02	2.99	8.10	6.04
	B03	0.60	9.8	4.66	17.6	4.23	15.9	3.63	14.0	0.85	0.63	6.24	4.65	12.93	9.64
	B04	0.78	12.8	6.09	23.0	5.66	21.4	5.13	19.4	0.94	0.70	7.90	5.89	16.55	12.34
	B05	0.97	15.9	7.56	28.6	7.13	26.9	6.60	25.0	1.02	0.76	9.62	7.17	20.29	15.13
	B06	1.21	19.8	9.42	35.6	8.99	33.9	8.46	32.0	1.13	0.84	11.79	8.79	25.00	18.64
	B07	1.37	22.5	10.70	40.4	10.27	38.8	9.74	36.8	1.20	0.89	13.29	9.91	28.26	21.07
	B08	1.52	24.9	11.84	44.7	11.41	43.1	10.88	41.1	1.27	0.95	14.62	10.90	31.15	23.23
	B09	1.71	28.0	13.31	50.3	12.87	48.6	12.35	47.0	1.36	1.01	16.35	12.19	34.92	26.04
	B10	1.94	31.8	15.12	57.2	14.69	55.5	14.16	53.5	1.46	1.09	18.45	13.75	39.48	29.44
	B11	2.13	34.9	16.64	62.9	16.19	61.2	15.68	59.3	1.55	1.16	20.17	15.04	43.22	32.23
	B12	2.50	40.9	19.50	73.7	19.07	72.1	18.54	70.1	1.72	1.28	23.55	17.56	50.58	37.71
	B14	2.75	45.1	21.40	80.8	20.95	79.2	20.44	77.0	1.83	1.36	25.80	19.24	55.48	41.37
	B15	3.05	50.0	23.78	89.8	23.35	88.3	22.88 2)	86.5 2)	1.97	1.47	28.55	21.28	57.35 2)	42.76 2)

1) 050 = 210 bar (3000 psi) max. int 2) B15 = 280 bar (4060 psi) max. int

内泄漏(典型)

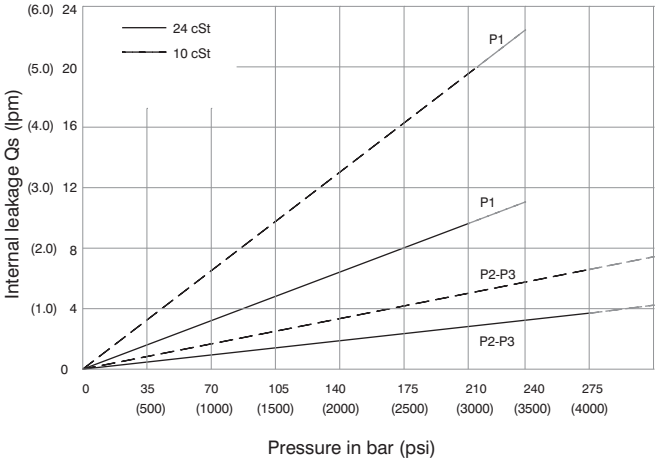

Do not operate pump more than 5 seconds at any speed or viscosity if internal leakage is more than 50% of theoretical flow. Total leakage is the sum of each section loss at its operating conditions.

噪音值（典型）

VT7DBB - B38-B06-B04

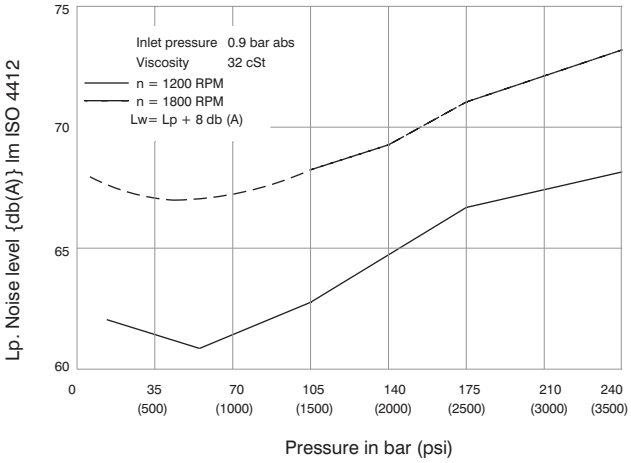

Triple pump noise level is given with each section discharging at the pressure noted on the curve.

功率损失（典型）

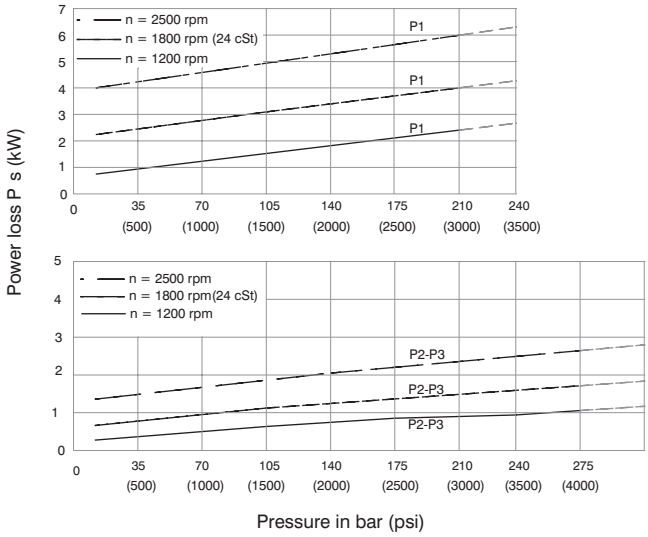

Total hydromechanical power loss is the sum of each section at its operating conditions.

允许径向负载

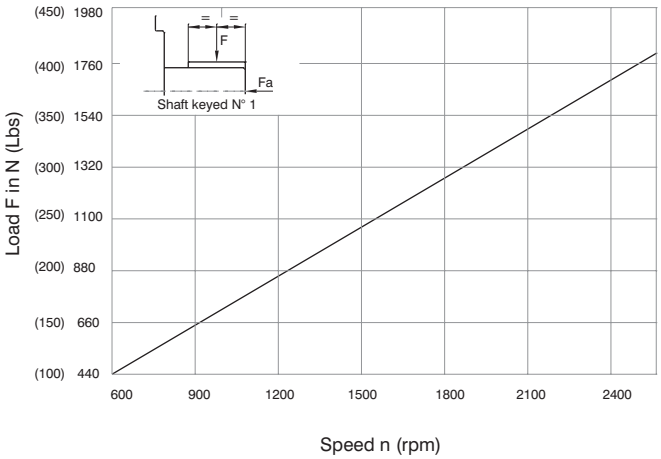

Maximum permissible axial load Fa = 1200 N (270 Lbs)

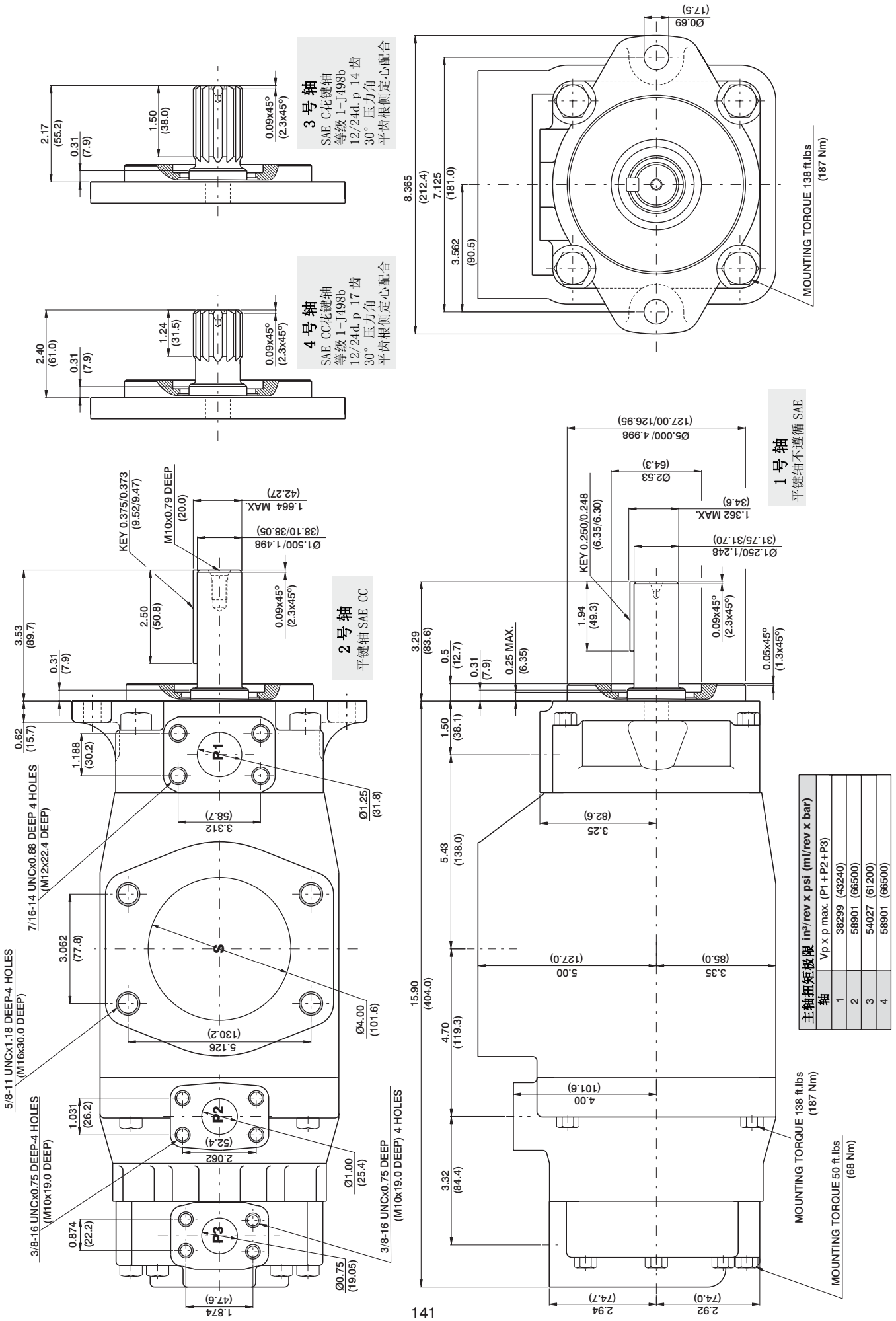

主轴扭矩极限 in³/rev x psi (ml/rev x bar)	
轴	Vp x p max. (P1+P2+P3)
1	38299 (43240)
2	58901 (66500)
3	54027 (61200)
4	58901 (66500)

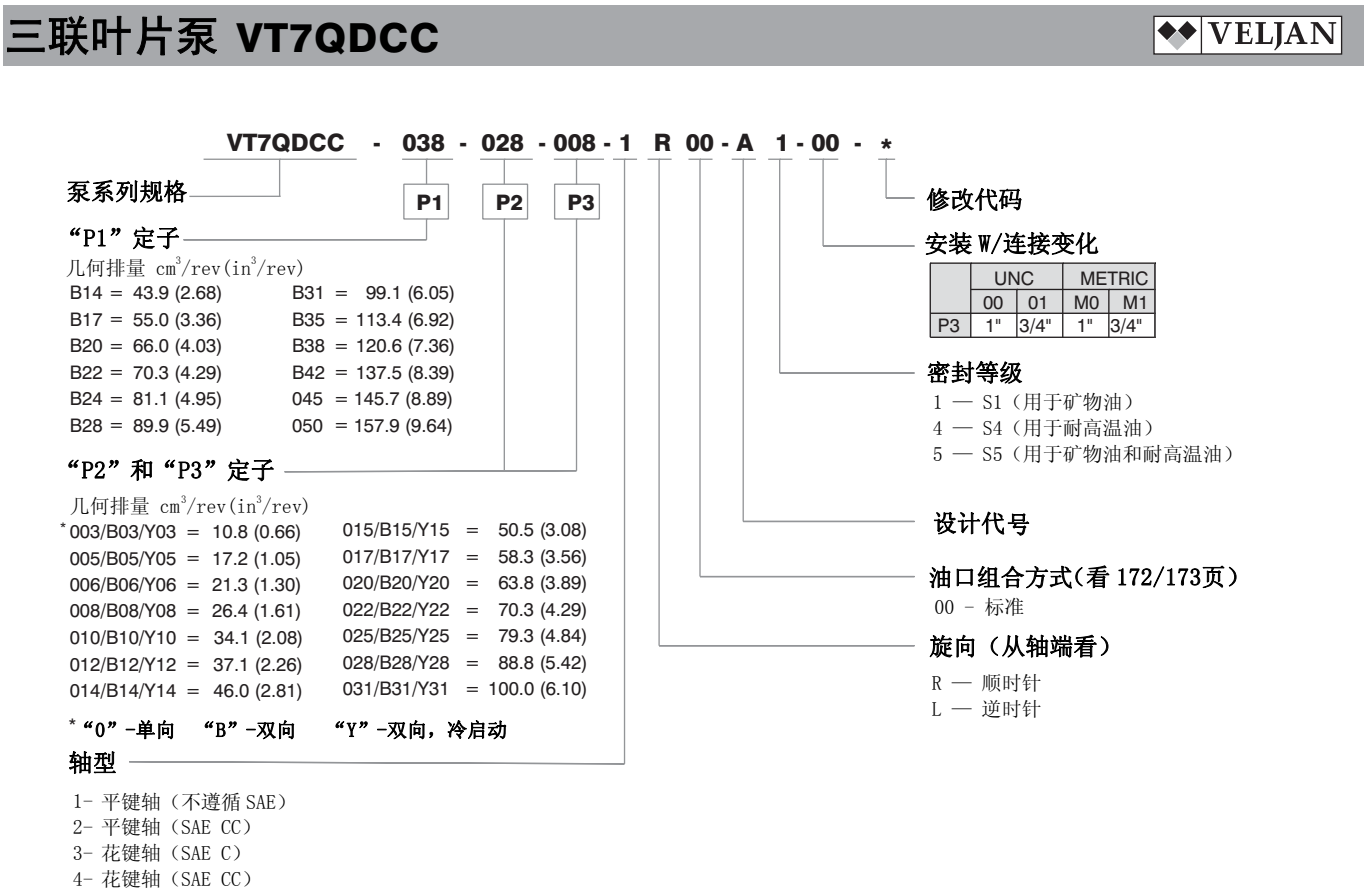

性能参数（24cSt）（输入功率仅表示单泵）

Pressure port	Series	Volumetric Displacement Vp		Flow q & n = 1800 rpm						Input power p & n = 1800 rpm					
				p = 0 bar (0 psi)		p = 140 bar (2000 psi)		p = 250 bar (3630 psi)		p = 7 bar (100 psi)		p = 140 bar (2000 psi)		p = 250 bar (3630 psi)	
		in³/rev	cm³/rev	gpm	lpm	gpm	lpm	gpm	lpm	hp	kw	hp	kw	hp	kw
P1	B14	2.68	43.9	20.92	79.1	19.18	72.5	17.81	67.3	3.46	2.60	27.77	20.70	47.03	35.00
	B17	3.36	55.0	26.16	98.8	24.41	92.3	23.04	87.0	3.77	2.80	33.88	25.30	57.71	43.00
	B20	4.03	66.0	31.39	118.6	29.64	112.0	28.27	106.8	4.07	3.00	39.98	29.80	68.39	50.90
	B22	4.29	70.3	33.43	126.4	31.69	119.8	30.32	104.6	4.19	3.10	42.37	31.60	72.57	54.00
	B24	4.95	81.1	38.57	145.8	36.82	139.2	35.45	134.0	4.49	3.40	48.36	36.10	83.06	61.90
	B28	5.49	89.9	42.80	161.8	41.06	155.2	39.69	150.0	4.74	3.50	53.30	39.70	91.70	68.30
	B31	6.05	99.1	47.18	178.3	45.43	171.7	44.06	166.5	4.99	3.70	58.41	43.60	100.63	75.00
	B35	6.92	113.4	53.93	203.9	52.18	197.2	50.81	192.0	5.39	4.00	66.29	49.40	114.42	85.30
	B38	7.36	120.6	57.35	216.8	55.61	210.2	54.24	204.9	5.59	4.20	70.28	52.40	121.42	90.50
	B42	8.39	137.5	65.39	247.2	63.65	240.6	62.28	235.4	6.05	4.50	79.66	59.40	137.83	102.70
	045	8.89	145.7	69.29	262.0	67.11	253.6	65.31	246.8	6.74	5.00	83.75	62.40	145.79	108.70
	050	9.64	157.9	75.14	284.0	72.96	275.8	71.78 1)	271.3 1)	7.08	5.30	90.58	67.50	134.50 1)	100.30 1)
				p = 0 bar (0 psi)		p = 140 bar (2000 psi)		p = 300 bar (4350 psi)		p = 7 bar (100 psi)		p = 140 bar (2000 psi)		p = 300 bar (4350 psi)	
P2 & P3	003	0.66	10.8	5.14	19.6	3.85	14.6	--	--	2.11	1.57	8.45	6.30	--	--
	005	1.05	17.2	8.18	30.9	6.89	26.0	4.34	16.44	2.29	1.70	12.00	8.94	23.97	17.88
	006	1.30	21.3	10.13	38.3	8.84	33.4	5.71	21.6	2.40	1.78	14.28	10.64	28.96	21.60
	008	1.61	26.4	12.55	47.4	11.26	42.6	8.12	30.72	2.54	1.89	17.11	12.75	35.08	26.16
	010	2.08	34.1	16.22	61.3	14.93	56.4	11.81	44.64	2.76	2.06	21.38	15.94	44.25	33.00
	012	2.26	37.1	17.64	66.7	16.35	61.8	13.24	50.04	2.84	2.11	23.05	17.18	47.47	35.40
	014	2.81	46.0	21.88	82.7	20.59	77.8	17.46	66.00	3.09	2.30	27.99	20.87	58.73	43.80
	015	3.08	50.5	23.99	90.7	22.83	86.3	19.39	73.32	3.21	2.40	30.30	22.60	63.56	47.40
	017	3.56	58.3	27.73	104.8	26.44	99.9	23.33	88.2	3.43	2.55	34.81	25.95	73.54	54.84
	020	3.89	63.8	30.34	114.7	29.05	109.8	25.93	98.04	3.58	2.66	37.86	28.23	80.14	59.76
	022	4.29	70.3	33.43	126.4	32.14	121.5	29.05 2)	109.8 2)	3.76	2.80	41.47	30.92	80.94 2)	60.36 2)
	025	4.84	79.3	37.71	142.5	36.42	137.6	---	---	4.01	2.99	46.46	34.64	---	---
	028	5.42	88.8	42.23	159.6	40.94	154.7	---	---	4.27	3.18	51.74	38.58	---	---
	031	6.10	100.0	47.56	179.7	46.27	174.9	---	---	4.58	3.41	57.95	43.21	---	---

1) 050 = 210 bar (3000 psi) max. int 2) 022 = 240 bar (3500 psi) max. int -- Not to use because internal leakage greater than 50% of theoretical flow

内泄漏(典型)

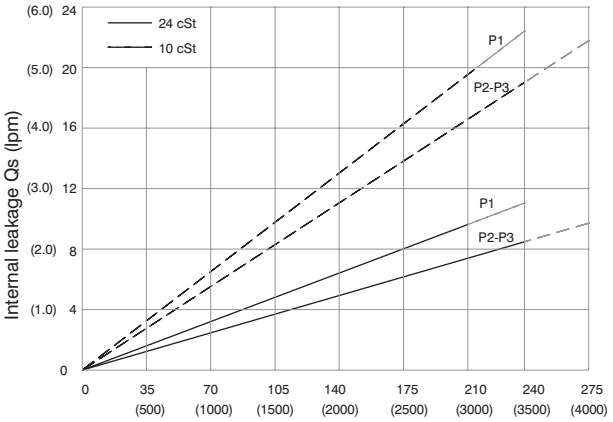

Do not operate pump more than 5 seconds at any speed or viscosity if internal leakage is more than 50% of theoretical flow. Total leakage is the sum of each section loss at its operating conditions.

噪音值（典型）

VT7QDCC - B31-022-022

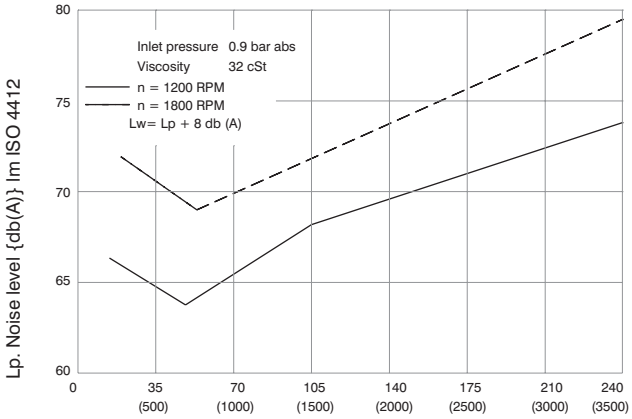

Triple pump noise level is given with each section discharging at the pressure noted on the curve.

功率损失（典型）

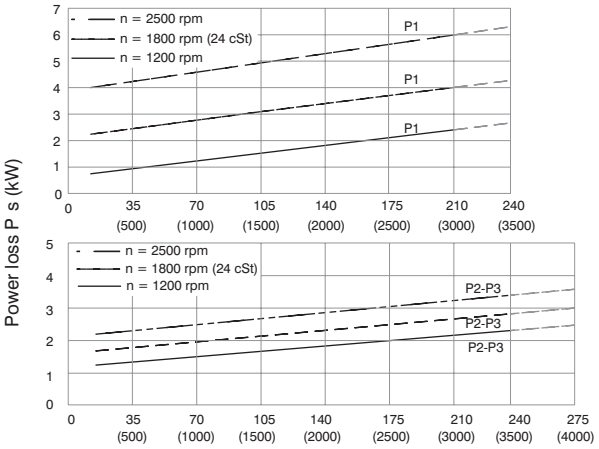

Total hydromechanical power loss is the sum of each section at its operating conditions.

允许径向负载

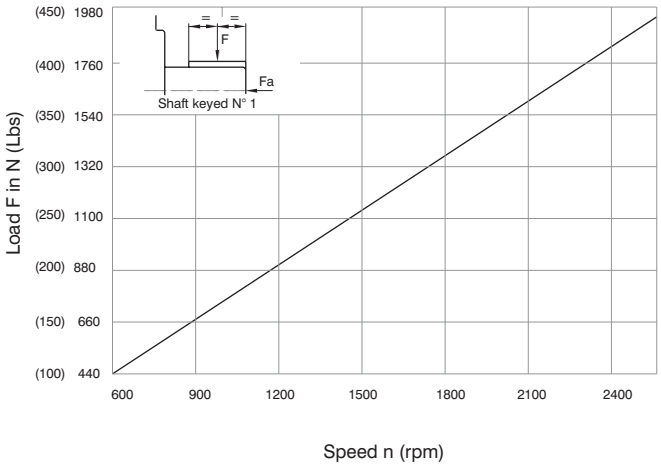

Maximum axial load permissible Fa=1200 N (449 Lbs)

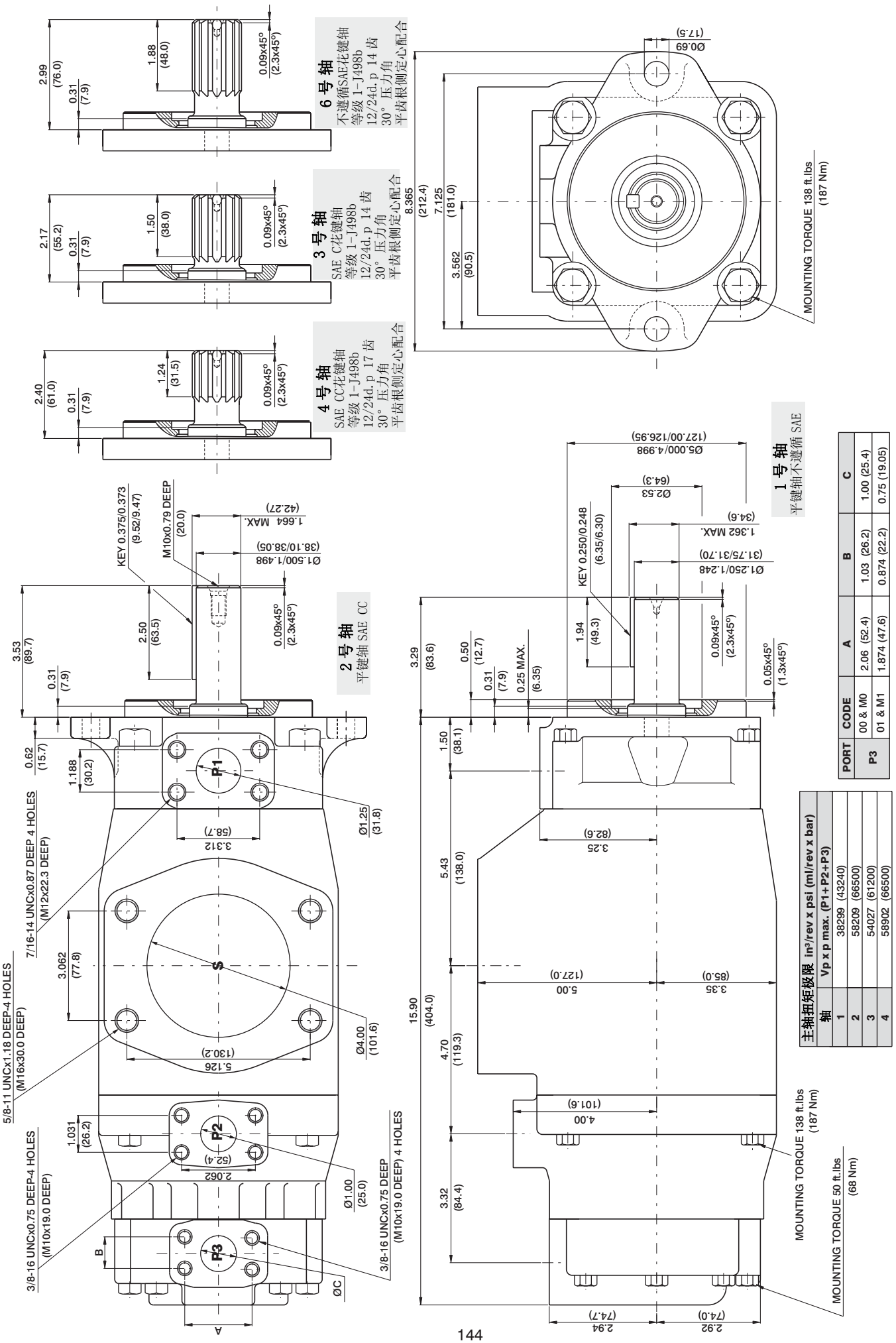

PORT	CODE	A	B	C
P3	00 & M0	2.06 (52.4)	1.03 (26.2)	1.00 (25.4)
	01 & M1	1.874 (47.6)	0.874 (22.2)	0.75 (19.05)

主轴扭矩极限	in^3/rev x psi (ml/rev x bar)
轴	Vp x p max. (P1+P2+P3)
1	38299 (43240)
2	58209 (66500)
3	54027 (61200)
4	58902 (66500)

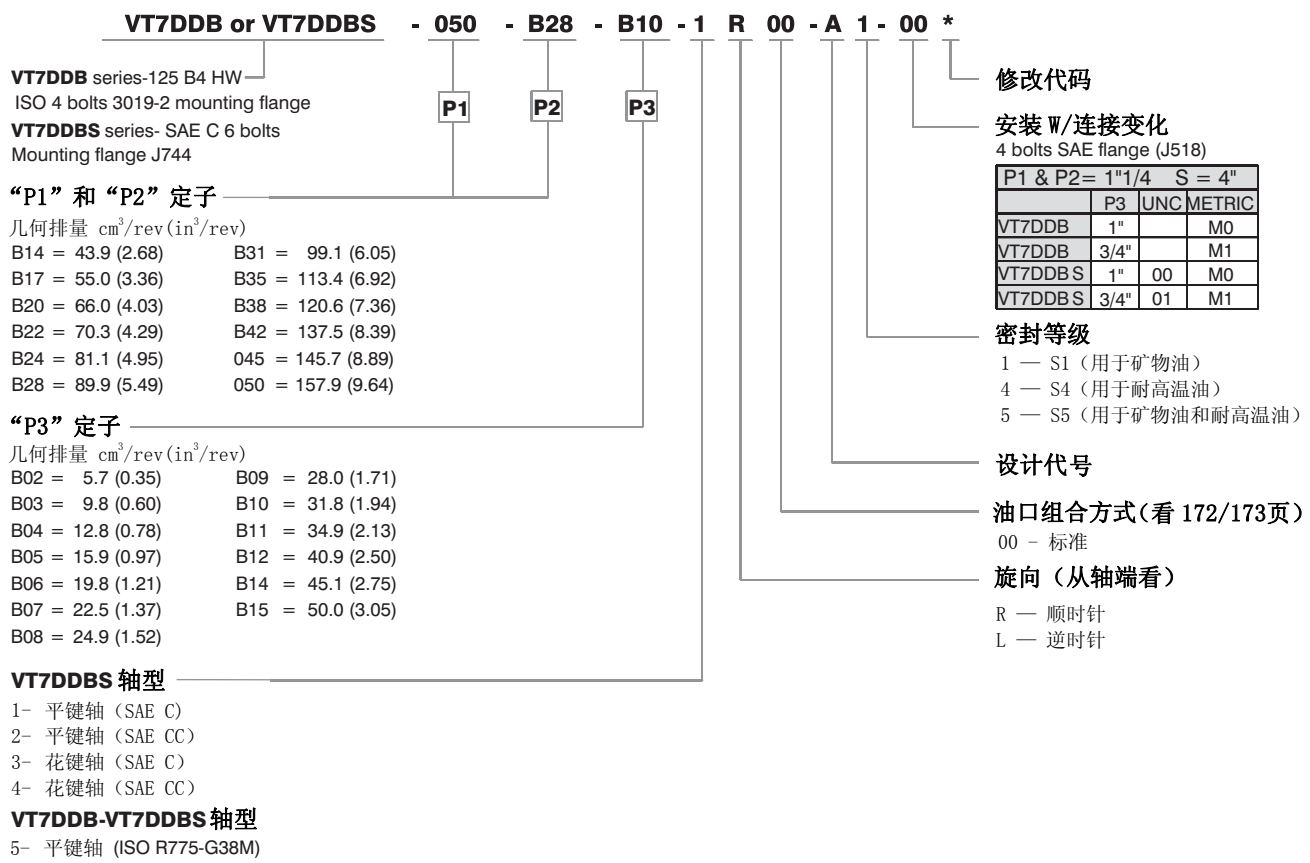

性能参数（24cSt）（输入功率仅表示单泵）

Pressure port	Series	Volumetric Displacement Vp		Flow q & n = 1800 rpm						Input power p & n = 1800 rpm					
				p = 0 bar (0 psi)		p = 140 bar (2000 psi)		p = 250 bar (3630 psi)		p = 7 bar (100 psi)		p = 140 bar (2000 psi)		p = 250 bar (3630 psi)	
		in³/rev	cm³/rev	gpm	lpm	gpm	lpm	gpm	lpm	hp	kw	hp	kw	hp	kw
P1 & P2	B14	2.68	43.9	20.92	79.1	19.18	72.5	17.81	67.3	3.46	2.6	27.77	20.7	47.03	35.1
	B17	3.36	55.0	26.16	98.8	24.41	92.3	23.04	87.0	3.77	2.8	33.88	25.3	57.71	43.0
	B20	4.03	66.0	31.39	118.6	29.64	112.0	28.27	106.8	4.07	3.0	39.98	29.8	68.39	51.0
	B22	4.29	70.3	33.43	126.4	31.69	119.8	30.32	104.6	4.19	3.1	42.37	31.6	72.57	54.1
	B24	4.95	81.1	38.57	145.8	36.82	139.2	35.45	134.0	4.49	3.4	48.36	36.1	83.06	61.9
	B28	5.49	89.9	42.80	161.8	41.06	155.2	39.69	150.0	4.74	3.5	53.30	39.7	91.70	68.4
	B31	6.05	99.1	47.18	178.3	45.43	171.7	44.06	166.5	4.99	3.7	58.41	43.6	100.63	75.0
	B35	6.92	113.4	53.93	203.9	52.18	197.2	50.81	192.0	5.39	4.0	66.29	49.4	114.42	85.3
	B38	7.36	120.6	57.35	216.8	55.61	210.2	54.24	204.9	5.59	4.2	70.28	52.4	121.42	90.5
	B42	8.39	137.5	65.39	247.2	63.65	240.6	62.28	235.4	6.05	4.5	79.66	59.4	137.83	102.8
	045	8.89	145.7	69.29	262.0	67.11	253.6	65.31	246.8	6.74	5.0	83.75	62.4	145.79	108.7
	050	9.64	157.9	75.14	284.0	72.96	275.8	71.78 1)	271.3 1)	7.08	5.3	90.58	67.5	134.50 1)	100.3 1)
				p = 0 bar (0 psi)		p = 140 bar (2000 psi)		p = 300 bar (4350 psi)		p = 7 bar (100 psi)		p = 140 bar (2000 psi)		p = 300 bar (4350 psi)	
P3	B02	0.35	5.7	2.76	10.4	2.33	8.8	1.80	6.8	0.74	0.55	4.02	3.0	8.10	6.0
	B03	0.60	9.8	4.66	17.6	4.23	15.9	3.70	14.0	0.85	0.63	6.24	4.7	12.93	9.6
	B04	0.78	12.8	6.09	23.0	5.66	21.4	5.13	19.4	0.94	0.70	7.90	5.9	16.55	12.3
	B05	0.97	15.9	7.56	28.6	7.13	26.9	6.60	25.0	1.02	0.76	9.62	7.2	20.29	15.1
	B06	1.21	19.8	9.42	35.6	8.99	33.9	8.46	32.0	1.13	0.84	11.79	8.8	25.00	18.6
	B07	1.37	22.5	10.70	40.4	10.27	38.8	9.74	36.8	1.20	0.89	13.29	9.9	28.26	21.1
	B08	1.52	24.9	11.84	44.7	11.41	43.1	10.88	41.1	1.27	0.95	14.62	10.9	31.15	23.2
	B09	1.71	28.0	13.31	50.3	12.87	48.6	12.35	47.0	1.36	1.01	16.35	12.2	34.92	26.1
	B10	1.94	31.8	15.12	57.2	14.69	55.5	14.16	53.5	1.46	1.10	18.45	13.8	39.48	29.4
	B11	2.13	34.9	16.64	62.9	16.19	61.2	15.68	59.3	1.55	1.16	20.17	15.0	43.22	32.2
	B12	2.50	40.9	19.50	73.7	19.07	72.1	18.54	70.1	1.72	1.28	23.55	17.6	50.58	37.7
	B14	2.75	45.1	21.40	80.8	20.95	79.2	20.44	77.0	1.83	1.36	25.80	19.2	55.48	41.4
	B15	3.05	50.0	23.78	89.8	23.35	88.3	22.88	86.5 2)	1.97	1.45	28.55	21.3	57.35 2)	42.7 2)

1) 050 = 210 bar (3000 psi) max. int

2) B15 = 280 bar (4060 psi) max. int

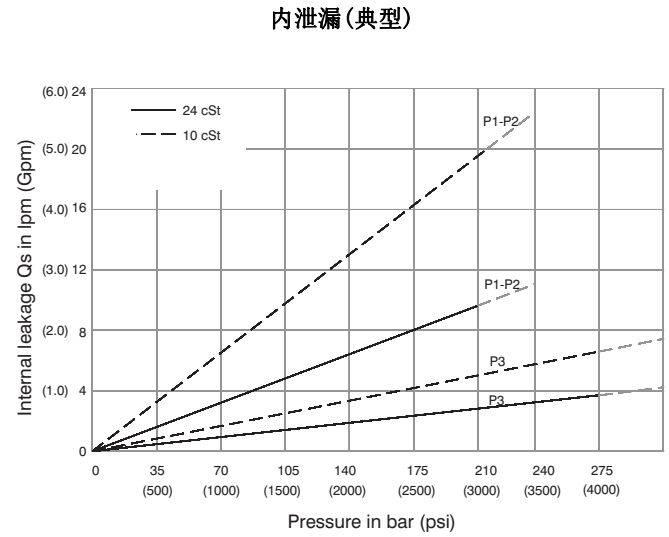

Do not operate pump more than 5 seconds at any speed or viscosity if internal leakage is more than 50% of theoretical flow. Total leakage is the sum of each section loss at its operating conditions.

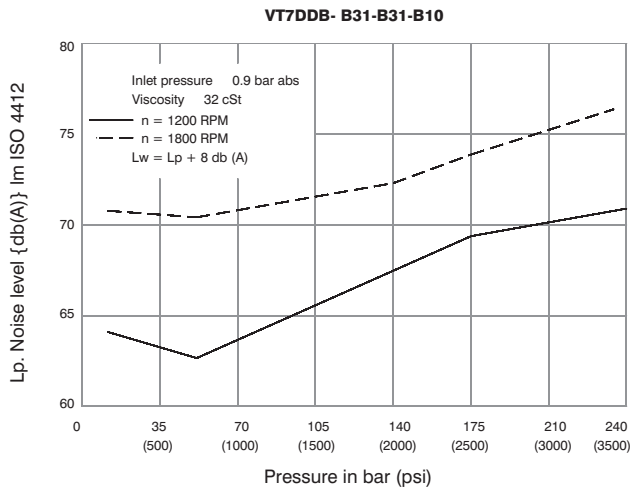

Triple pump noise level is given with each section discharging at the pressure noted on the curve.

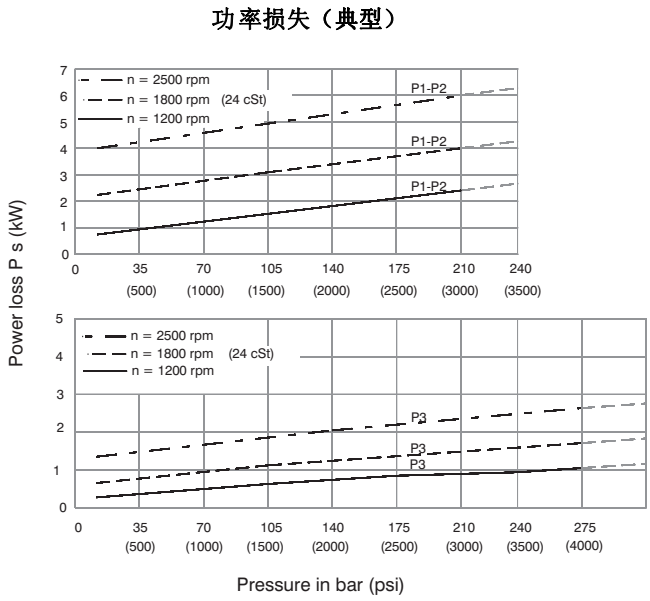

Total hydromechanical power loss is the sum of each section at its operating conditions.

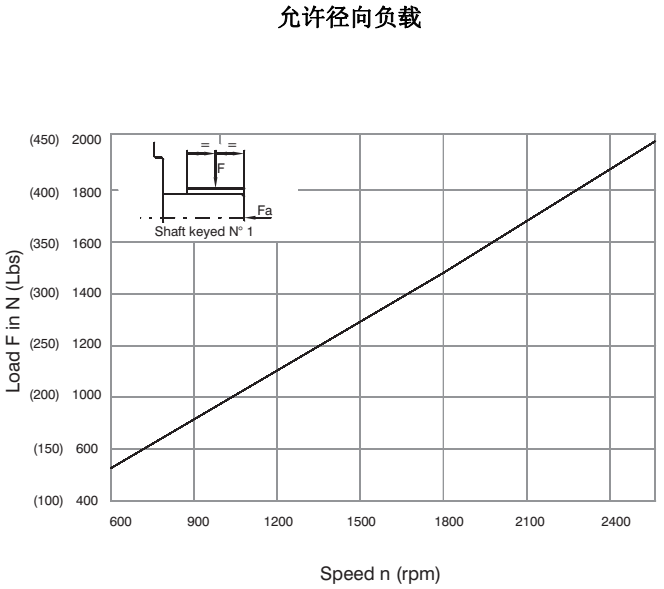

Maximum permissible axial load Fa = 1200 N (270 Lbs)

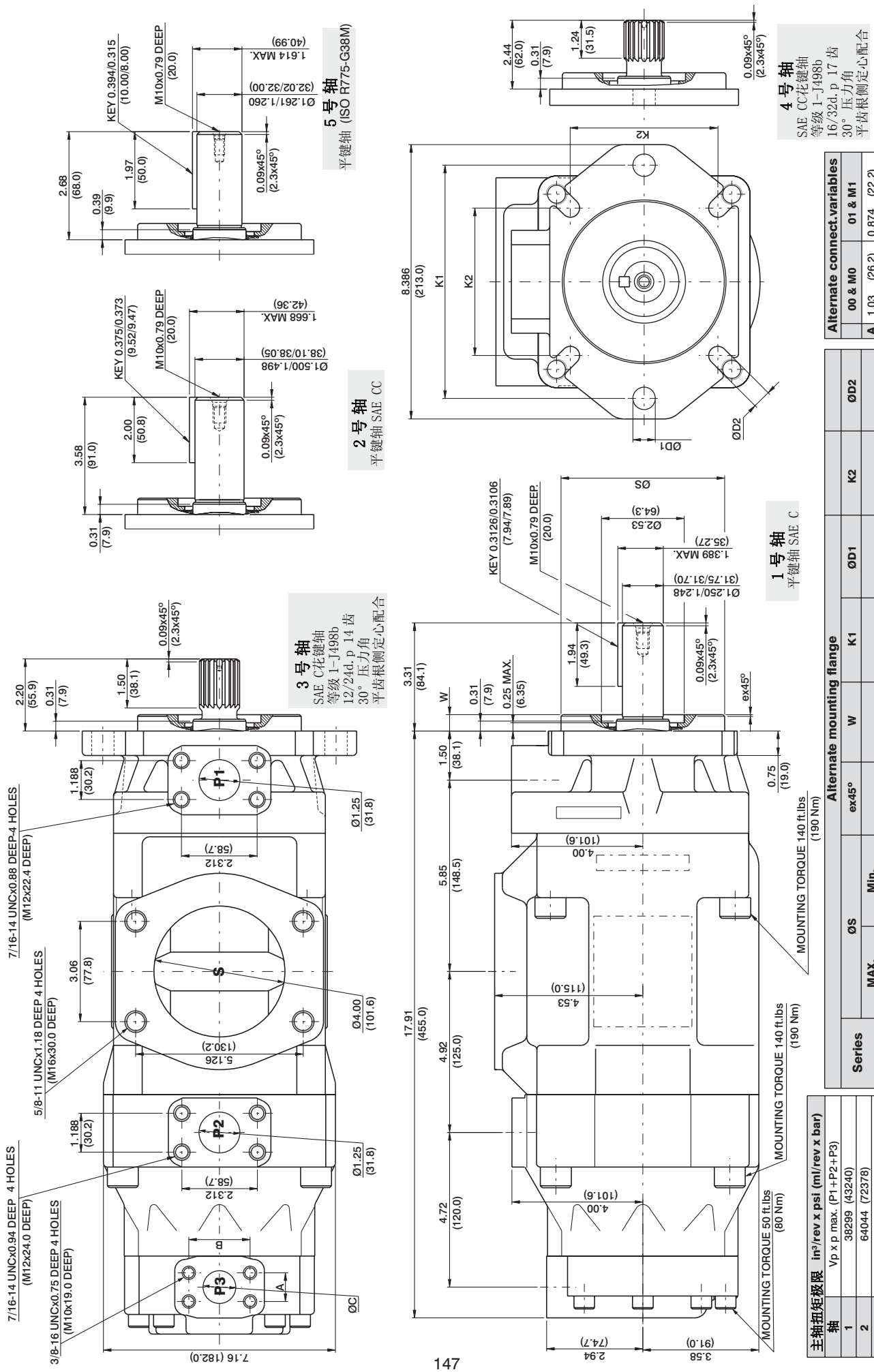

Alternate connect.variables

	00 & M0		01 & M1	
A	1.03	(26.2)	0.874	(22.2)
B	2.06	(52.4)	1.874	(47.6)
C	1.00	(25.4)	0.75	(19.05)

Alternate mounting flange

Series	ØS MAX.	ØS Min.	ex45°	W	K1	ØD1	K2	ØD2
VT7DDB	4.921 (124.99)	4.919 (124.94)	0.079 (2.0)	0.374 (9.49)	7.087 (180.0)	0.709 (18.0)	4.454 (113.1)	0.551 (13.9)
VT7DDBS	5.00 (127.00)	4.998 (126.94)	0.059 (1.5)	0.50 (12.7)	7.126 (181.0)	0.689 (17.5)	4.508(114.5)	0.563 (14.3)

主轴扭矩极限 in³/rev x psi (ml/rev x bar)

轴	Vp x p max. (P1+P2+P3)
1	38299 (43240)
2	64044 (72378)
3	54207 (61200)
4	58902 (66567)
5	47033 (53153)

VT7EDB or VT7EDBS - 062 - B28 - B10 - 1 R 00 - A 1 - 00 *

VT7EDB series-250 B4 HW
ISO 4 bolts 3019-2 mounting flange
VT7EDBS series- SAE E 4 bolts
Mounting flange J744

P1 **P2** **P3**

“P1” 定子
几何排量 $cm^3/rev(in^3/rev)$

042 = 132.2 (8.07)　057 = 183.2 (11.18)
045 = 142.5 (8.70)　062 = 196.6 (12.0)
050 = 158.5 (9.67)　066 = 213.0 (13.0)
052 = 163.8 (10.0)　072 = 227.1 (13.86)
054 = 170.9 (10.43)　085 = 268.7 (16.40)

“P2” 定子
几何排量 $cm^3/rev(in^3/rev)$

B14 = 43.9 (2.68)　B31 = 99.1 (6.05)
B17 = 55.0 (3.36)　B35 = 113.4 (6.92)
B20 = 66.0 (4.03)　B38 = 120.6 (7.36)
B22 = 70.3 (4.29)　B42 = 137.5 (8.39)
B24 = 81.1 (4.95)　045 = 145.7 (8.89)
B28 = 89.9 (5.49)　050 = 157.9 (9.64)

“P3” 定子
几何排量 $cm^3/rev(in^3/rev)$

B02 = 5.7 (0.35)　B08 = 24.9 (1.52)　B12 = 40.9 (2.50)
B03 = 9.8 (0.60)　B07 = 22.5 (1.37)　B14 = 45.1 (2.75)
B04 = 12.8 (0.78)　B09 = 28.0 (1.71)　B15 = 50.0 (3.05)
B05 = 15.9 (0.97)　B10 = 31.8 (1.94)
B06 = 19.8 (1.21)　B11 = 34.9 (2.13)

修改代码

安装 W/连接变化
4 bolts SAE flange (J518)

P1 = 11" P2 = 11" S = 4"			
	P3	UNC	METRIC
VT7EDB	1"		M0
VT7EDB	3/4"		M1
VT7EDBS	1"	00	M0
VT7EDBS	3/4"	01	M1

密封等级
1 — S1（用于矿物油）
4 — S4（用于耐高温油）
5 — S5（用于矿物油和耐高温油）

设计代号

油口组合方式(看 172/173页)
00 - 标准

旋向（从轴端看）
R — 顺时针
L — 逆时针

VT7EDB 轴型
1- 平键轴 (G45N-ISO 3019-2)

VT7EDBS 轴型
2- 平键轴 (SAE D & E)
3- 花键轴 (SAE D & E)

性能参数（24cSt）（输入功率仅表示单泵）

Pressure port	Series	Volumetric Displacement Vp		Flow q & n = 1800 rpm						Input power p & n = 1800 rpm					
				p = 0 bar (0 psi)		p = 140 bar (2000 psi)		p = 240 bar (3500 psi)		p = 7 bar (100 psi)		p = 140 bar (2000 psi)		p = 240 bar (3500 psi)	
		in³/rev	cm³/rev	gpm	lpm	gpm	lpm	gpm	lpm	hp	kw	hp	kw	hp	kw
P1	042	8.07	132.2	62.92	237.8	60.37	228.2	58.52	221.2	8.09	6.03	78.44	58.49	133.80	99.77
	045	8.70	142.5	67.72	255.9	65.17	246.3	63.32	239.3	8.37	6.24	84.04	62.66	143.60	107.08
	050	9.67	158.5	75.38	284.9	72.83	275.3	70.98	268.3	8.82	6.58	92.97	69.32	159.24	118.75
	052	10.00	163.8	78.37	296.2	75.82	286.6	73.97	279.6	8.99	6.70	96.47	71.93	165.36	123.31
	054	10.43	170.9	81.27	307.2	78.72	297.6	76.87	290.6	9.17	6.83	99.75	74.38	177.46	132.33
	057	11.18	183.2	87.12	329.3	84.57	319.7	82.72	312.7	9.51	7.09	106.57	79.46	189.84	141.56
	062	12.00	196.6	93.54	353.6	90.99	343.9	89.14	336.9	9.88	7.36	114.17	85.13	196.34	146.41
	066	13.00	213.0	101.44	383.4	98.89	373.8	97.04	366.8	10.34	7.71	123.38	92.00	212.46	158.43
	072	13.86	227.1	108.00	408.2	105.45	398.6	103.60	391.6	10.72	7.99	131.04	97.71	225.86	168.42
	085	16.40	268.7	127.79	483.0	126.13 1)	476.7 1)	--	--	11.88	8.85	101.66 1)	75.80 1)	--	--
				p = 0 bar (0 psi)		p = 140 bar (2000 psi)		p = 250 bar (3630 psi)		p = 7 bar (100 psi)		p = 140 bar (2000 psi)		p = 250 bar (3630 psi)	
P2	B14	2.68	43.9	20.92	79.1	19.18	72.5	17.81	67.3	3.46	2.6	27.77	20.7	47.03	35.07
	B17	3.36	55.0	26.16	98.8	24.41	92.3	23.04	87.0	3.77	2.8	33.88	25.3	57.71	43.03
	B20	4.03	66.0	31.39	118.6	29.64	112.0	28.27	106.8	4.07	3.0	39.98	29.8	68.39	50.99
	B22	4.29	70.3	33.43	126.4	31.69	119.8	30.32	104.6	4.19	3.1	42.37	31.6	72.57	54.12
	B24	4.95	81.1	38.57	145.8	36.82	139.2	35.45	134.0	4.49	3.4	48.36	36.1	83.06	61.93
	B28	5.49	89.9	42.80	161.8	41.06	155.2	39.69	150.0	4.74	3.5	53.30	39.7	91.70	68.38
	B31	6.05	99.1	47.18	178.3	45.43	171.7	44.06	166.5	4.99	3.7	58.41	43.6	100.63	75.03
	B35	6.92	113.4	53.93	203.9	52.18	197.2	50.81	192.0	5.39	4.0	66.29	49.4	114.42	85.32
	B38	7.36	120.6	57.35	216.8	55.61	210.2	54.24	204.9	5.59	4.2	70.28	52.4	121.42	90.54
	B42	8.39	137.5	65.39	247.2	63.65	240.6	62.28	235.4	6.05	4.5	79.66	59.4	137.83	102.77
	045	8.89	145.7	69.29	262.0	67.11	253.6	65.31	246.8	6.74	5.0	83.75	62.4	145.79	108.71
	050	9.64	157.9	75.14	284.0	72.96	275.8	71.78 2)	271.3 2)	7.08	5.3	90.58	67.5	134.50 2)	100.3 2)
				p = 0 bar (0 psi)		p = 140 bar (2000 psi)		p = 300 bar (4350 psi)		p = 7 bar (100 psi)		p = 140 bar (2000 psi)		p = 300 bar (4350 psi)	
P3	B02	0.35	5.7	2.76	10.4	2.33	8.8	1.80	6.8	0.74	0.55	4.02	2.99	8.10	6.04
	B03	0.60	9.8	4.66	17.6	4.23	15.9	3.70	14.0	0.85	0.63	6.24	4.65	12.93	9.64
	B04	0.78	12.8	6.09	23.0	5.66	21.4	5.13	19.4	0.94	0.70	7.90	5.89	16.55	12.34
	B05	0.97	15.9	7.56	28.6	7.13	26.9	6.60	25.0	1.02	0.76	9.62	7.17	20.29	15.13
	B06	1.21	19.8	9.42	35.6	8.99	33.9	8.46	32.0	1.13	0.84	11.79	8.79	25.00	18.64
	B07	1.37	22.5	10.70	40.4	10.27	38.8	9.74	36.8	1.20	0.89	13.29	9.91	28.26	21.07
	B08	1.52	24.9	11.84	44.7	11.41	43.1	10.88	41.1	1.27	0.95	14.62	10.90	31.15	23.23
	B09	1.71	28.0	13.31	50.3	12.87	48.6	12.35	47.0	1.36	1.02	16.35	12.19	34.92	26.03
	B10	1.94	31.8	15.12	57.2	14.69	55.5	14.16	53.5	1.46	1.09	18.45	13.76	39.48	29.44
	B11	2.13	34.9	16.64	62.9	16.19	61.2	15.68	59.3	1.55	1.16	20.17	15.04	43.22	32.22
	B12	2.50	40.9	19.50	73.7	19.07	72.1	18.54	70.1	1.72	1.28	23.55	17.56	50.58	37.71
	B14	2.75	45.1	21.40	80.8	20.95	79.2	20.44	77.0	1.83	1.36	25.80	19.23	55.48	41.37
	B15	3.05	50.0	23.78	89.8	23.35	88.3	22.88 3)	86.5 3)	1.97	1.47	28.55	21.28	57.35 3)	42.76 3)

1) 085 = 90 bar (1300 psi) max.int.　2) 050 = 210 bar (3000 psi) max. int　3) B15 = 280 bar (4060 psi) max. int

内泄漏(典型)

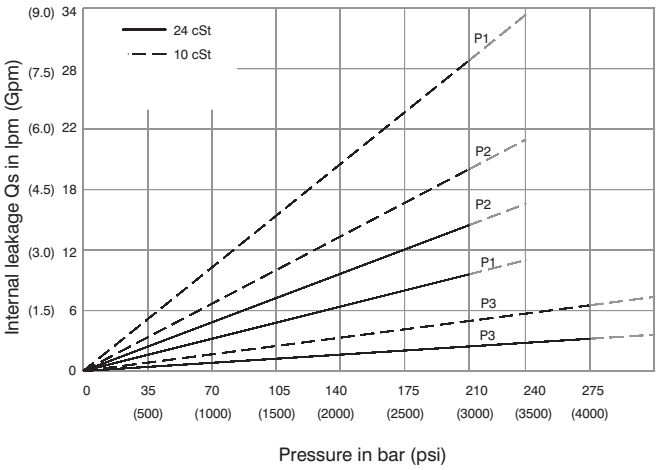

Do not operate pump more than 5 seconds at any speed or viscosity if internal leakage is more than 50% of theoretical flow. Total leakage is the sum of each section loss at its operating conditions.

噪音值（典型）

VT7EDB- 062-B35-B04

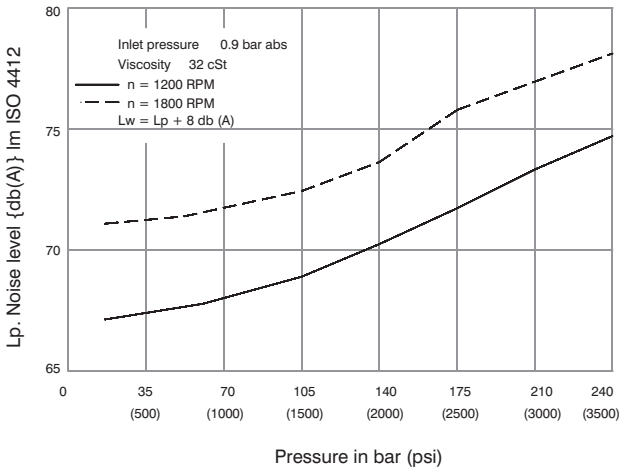

Triple pump noise level is given with each section discharging at the pressure noted on the curve.

功率损失（典型）

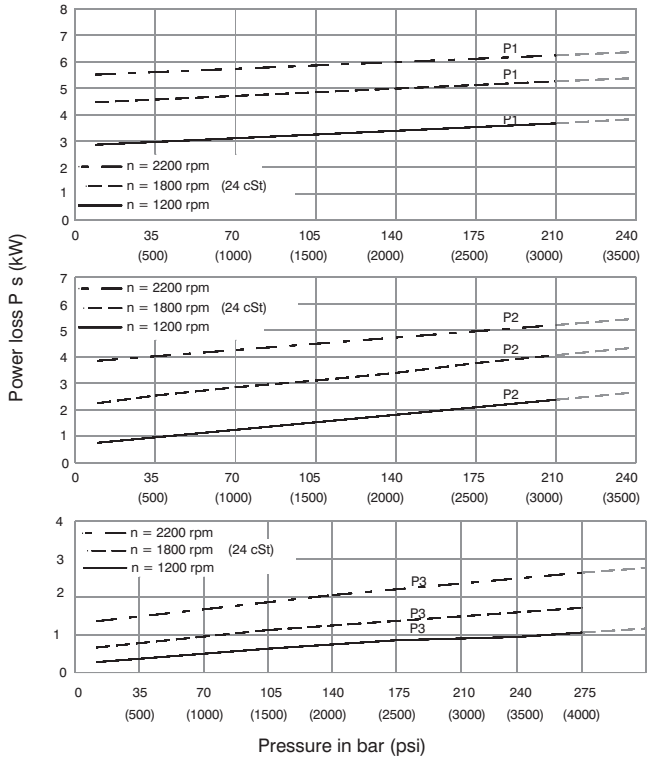

Total hydromechanical power loss is the sum of each section at its operating conditions.

允许径向负载

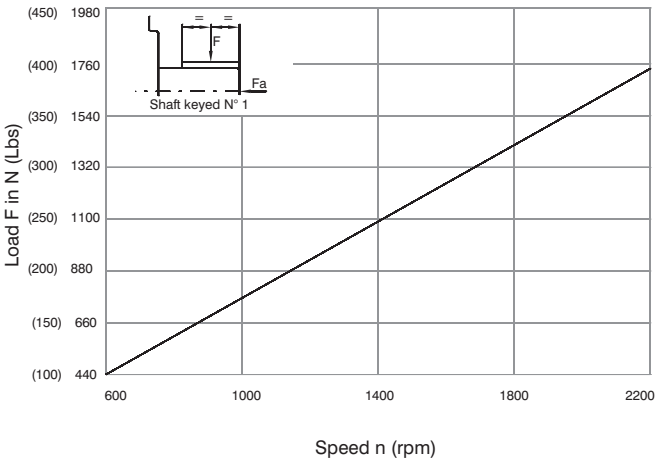

Maximum permissible axial load Fa = 2000 N (449 Lbs)

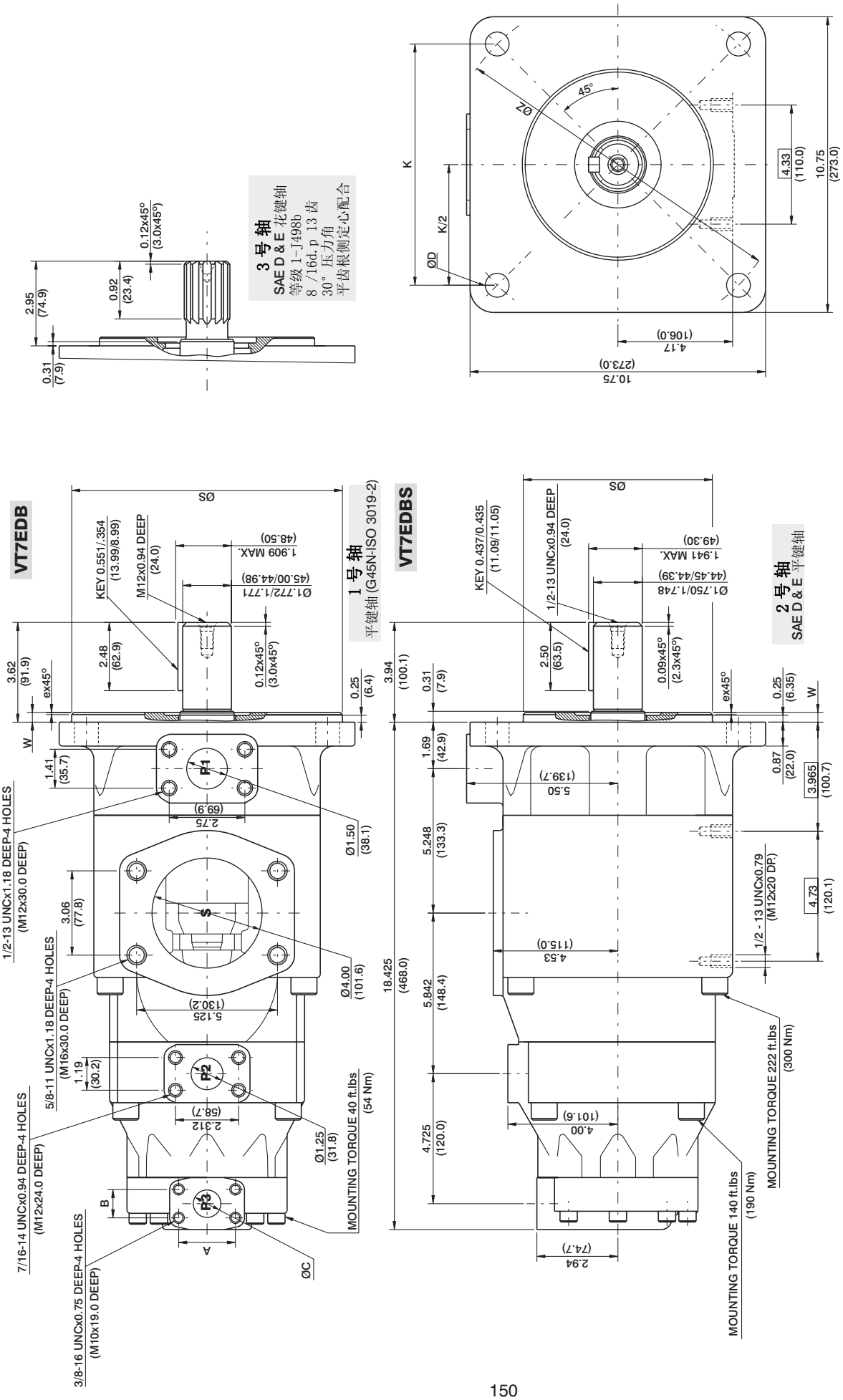

PORT	CODE	A	B	ØC
P3	00&M0	2.06 (52.4)	1.03 (26.2)	1.00 (25.4)
	01&M1	1.874 (47.6)	0.874 (22.2)	0.75 (19.0)

主轴扭矩极限	in³/rev x psi (ml/rev x bar)
轴	Vp x p max. (P1+P2+P3)
1	101506 (114715)
2	104818 (118458)
3	112312 (126928)

Alternate mounting flange

Series	ØS MAX.	ØS Min.	ex45°	W	K	ØZ	ØD
VT7EDB	9.842 (250.0)	9.840 (249.94)	0.079 (2.0)	0.354 (8.99)	----	12.401 (315.0)	0.866 (21.99)
VT7EDBS	6.50 (165.10)	6.498 (165.05)	0.079 (2.0)	0.354 (8.99)	8.838 (224.5)	---	0.811 (20.59)

VT7QEDC or VT7QEDCS - 062 - B28 - B10 - 1 R 00-A 1 - 00 *

VT7QEDC series-250 B4 HW
ISO 2 bolts 3019-2 mounting flange
VT7QEDCS series- SAE E 4 bolts
Mounting flange J744

P1 P2 P3

"P1" 定子
几何排量 $cm^3/rev(in^3/rev)$

042 = 132.2 (8.07)　057 = 183.2 (11.18)
045 = 142.5 (8.77)　062 = 196.6 (12.00)
050 = 158.5 (9.67)　066 = 213.0 (13.00)
052 = 163.8 (10.00)　072 = 226.1 (13.86)
054 = 170.9 (10.43)　085 = 268.7 (16.40)

"P2" 定子
几何排量 $cm^3/rev(in^3/rev)$

B14 = 43.9 (2.68)　B31 = 99.1 (6.05)
B17 = 55.0 (3.36)　B35 = 113.4 (6.92)
B20 = 66.0 (4.03)　B38 = 120.6 (7.36)
B22 = 70.3 (4.29)　B42 = 137.5 (8.39)
B24 = 81.1 (4.95)　045 = 145.7 (8.89)
B28 = 89.9 (5.49)　050 = 157.9 (9.64)

"P3" 定子
几何排量 $cm^3/rev(in^3/rev)$

*003/B03/Y03 = 10.8 (0.66)　015/B15/Y15 = 50.5 (3.08)
005/B05/Y05 = 17.2 (1.05)　017/B17/Y17 = 58.3 (3.56)
006/B06/Y06 = 21.3 (1.30)　020/B20/Y20 = 63.8 (3.89)
008/B08/Y08 = 26.4 (1.61)　022/B22/Y22 = 70.3 (4.29)
010/B10/Y10 = 34.1 (2.08)　025/B25/Y25 = 79.3 (4.84)
012/B12/Y12 = 37.1 (2.26)　028/B28/Y28 = 88.8 (5.42)
014/B14/Y14 = 46.0 (2.81)　031/B31/Y31 = 100.0 (6.10)

* "0"-单向　"B"-双向　"Y"-双向，冷启动

修改代码

安装 W/连接变化
4 bolts SAE flange (J518)

P1 = 1½"	P2 = 1¼"	S = 4"
	P3	UNC	METRIC
VT7QEDC	1"		M0
VT7QEDC	3/4"		M1
VT7QEDC S	1"	00	M0
VT7QEDC S	3/4"	01	M1

密封等级
1 — S1（用于矿物油）
4 — S4（用于耐高温油）
5 — S5（用于矿物油和耐高温油）

设计代号

油口组合方式（看 172/173页）
00 - 标准

旋向（从轴端看）
R — 顺时针
L — 逆时针

VT7QEDC 轴型
1- 平键轴 (G45N-ISO 3019-2)

VT7QEDCS 轴型
2- 平键轴 (SAE D & E)
3- 花键轴 (SA E D & E)

性能参数（24cSt）（输入功率仅表示单泵）

Pressure port	Series	Volumetric Displacement Vp		Flow q & n = 1800 rpm						Input power p & n = 1800 rpm					
				p = 0 bar (0 psi)		p = 140 bar (2000 psi)		p = 240 bar (3500 psi)		p = 7 bar (100 psi)		p = 140 bar (2000 psi)		p = 240 bar (3500 psi)	
		in³/rev	cm³/rev	gpm	lpm	gpm	lpm	gpm	lpm	hp	kw	hp	kw	hp	kw
P1	042	8.07	132.2	62.92	237.8	60.37	228.2	58.52	221.2	8.09	6.03	78.44	58.49	133.80	99.77
	045	8.70	142.5	67.72	255.9	65.17	246.3	63.32	239.3	8.37	6.24	84.04	62.66	143.60	107.08
	050	9.67	158.5	75.38	284.9	72.83	275.3	70.98	268.3	8.82	6.58	92.97	69.32	159.24	118.75
	052	10.00	163.8	78.37	296.2	75.82	286.6	73.97	279.6	8.99	6.70	96.47	71.93	165.36	123.31
	054	10.43	170.9	81.27	307.2	78.72	297.6	76.87	290.6	9.17	6.83	99.75	74.38	177.46	132.33
	057	11.18	183.2	87.12	329.3	84.57	319.7	82.72	312.7	9.51	7.09	106.57	79.46	189.84	141.56
	062	12.00	196.6	93.54	353.6	90.99	343.9	89.14	336.9	9.88	7.36	114.17	85.13	196.34	146.41
	066	13.00	213.0	101.44	383.4	98.89	373.8	97.04	366.8	10.34	7.71	123.38	92.00	212.46	158.43
	072	13.86	227.1	108.00	408.2	105.45	398.6	103.60	391.6	10.72	7.99	131.04	97.71	225.86	168.42
	085	16.40	268.7	127.79	483.0	126.13 1)	476.7 1)	-	-	11.88	8.85	101.66 1)	75.80 1)	-	-
				p = 0 bar (0 psi)		p = 140 bar (2000 psi)		p = 250 bar (3630 psi)		p = 7 bar (100 psi)		p = 140 bar (2000 psi)		p = 250 bar (3630 psi)	
P2	B14	2.68	43.9	20.92	79.1	19.18	72.5	17.81	67.3	3.46	2.60	27.77	20.7	47.03	35.07
	B17	3.36	55.0	26.16	98.8	24.41	92.3	23.04	87.0	3.77	2.80	33.88	25.3	57.71	43.03
	B20	4.03	66.0	31.39	118.6	29.64	112.0	28.27	106.8	4.07	3.00	39.98	29.8	68.39	50.99
	B22	4.29	70.3	33.43	126.4	31.69	119.8	30.32	104.6	4.19	3.10	42.37	31.6	72.57	54.12
	B24	4.95	81.1	38.57	145.8	36.82	139.2	35.45	134.0	4.49	3.40	48.36	36.1	83.06	61.93
	B28	5.49	89.9	42.80	161.8	41.06	155.2	39.69	150.0	4.74	3.50	53.30	39.7	91.70	68.38
	B31	6.05	99.1	47.18	178.3	45.43	171.7	44.06	166.5	4.99	3.70	58.41	43.6	100.63	75.03
	B35	6.92	113.4	53.93	203.9	52.18	197.2	50.81	192.0	5.39	4.00	66.29	49.4	114.42	85.32
	B38	7.36	120.6	57.35	216.8	55.61	210.2	54.24	204.9	5.59	4.20	70.28	52.4	121.42	90.54
	B42	8.39	137.5	65.39	247.2	63.65	240.6	62.28	235.4	6.05	4.50	79.66	59.4	137.83	102.77
	045	8.89	145.7	69.29	262.0	67.11	253.6	65.31	246.8	6.74	5.00	83.75	62.4	145.79	108.71
	050	9.64	157.9	75.14	284.0	72.96	275.8	71.78 2)	271.3 2)	7.08	5.30	90.58	67.5	134.50 2)	100.30 2)
				p = 0 bar (0 psi)		p = 140 bar (2000 psi)		p = 300 bar (4350 psi)		p = 7 bar (100 psi)		p = 140 bar (2000 psi)		p = 300 bar (4350 psi)	
P3	003	0.66	10.8	5.14	19.6	3.85	14.6	--	--	2.11	1.57	8.45	6.30	--	--
	005	1.05	17.2	8.18	30.9	6.89	26.0	4.34	16.44	2.29	1.70	12.00	8.94	23.97	17.88
	006	1.30	21.3	10.13	38.3	8.84	33.4	5.71	21.6	2.40	1.78	14.28	10.64	28.96	21.60
	008	1.61	26.4	12.55	47.4	11.26	42.6	8.12	30.72	2.54	1.89	17.11	12.75	35.08	26.16
	010	2.08	34.1	16.22	61.3	14.93	56.4	11.81	44.64	2.76	2.06	21.38	15.94	44.25	33.00
	012	2.26	37.1	17.64	66.7	16.35	61.8	13.24	50.04	2.84	2.11	23.05	17.18	47.47	35.40
	014	2.81	46.0	21.88	82.7	20.59	77.8	17.46	66.00	3.09	2.30	27.99	20.87	58.73	43.80
	015	3.08	50.5	23.99	90.7	22.83	86.3	19.39	73.32	3.21	2.40	30.30	22.60	63.56	47.40
	017	3.56	58.3	27.73	104.8	26.44	99.9	23.33	88.2	3.43	2.55	34.81	25.95	73.54	54.84
	020	3.89	63.8	30.34	114.7	29.05	109.8	25.93	98.04	3.58	2.66	37.86	28.23	80.14	59.76
	022	4.29	70.3	33.43	126.4	32.14	121.5	29.05 3)	109.8 3)	3.76	2.80	41.47	30.92	80.94 3)	60.36 3)
	025	4.84	79.3	37.71	142.5	36.42	137.6	---	---	4.01	2.99	46.46	34.64	---	---
	028	5.42	88.8	42.23	159.6	40.94	154.7	---	---	4.27	3.18	51.74	38.58	---	---
	031	6.10	100.0	47.56	179.7	46.27	174.9	---	---	4.58	3.41	57.95	43.21	---	---

1) 085 = 90 bar (1300 psi) max.int.　2) 050 = 210 bar (3000 psi) max. int　3) 022 = 240 bar (3500 psi) max. int　-- Not to use because internal leakage greater than 50% of theoretical flow

内泄漏(典型)

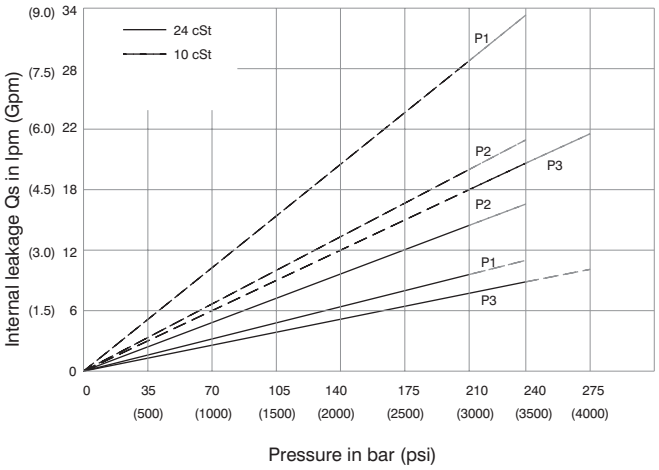

Do not operate pump more than 5 seconds at any speed or viscosity if internal leakage is more than 50% of theoretical flow. Total leakage is the sum of each section loss at its operating conditions.

噪音值（典型）

VT7QEDC - 062-B35-022

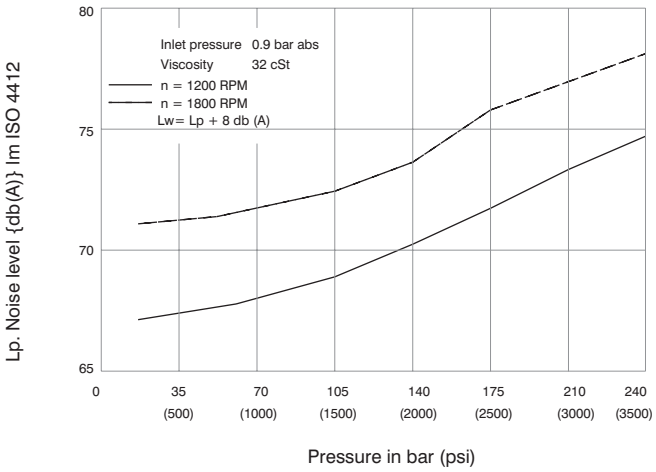

Triple pump noise level is given with each section discharging at the pressure noted on the curve.

功率损失（典型）

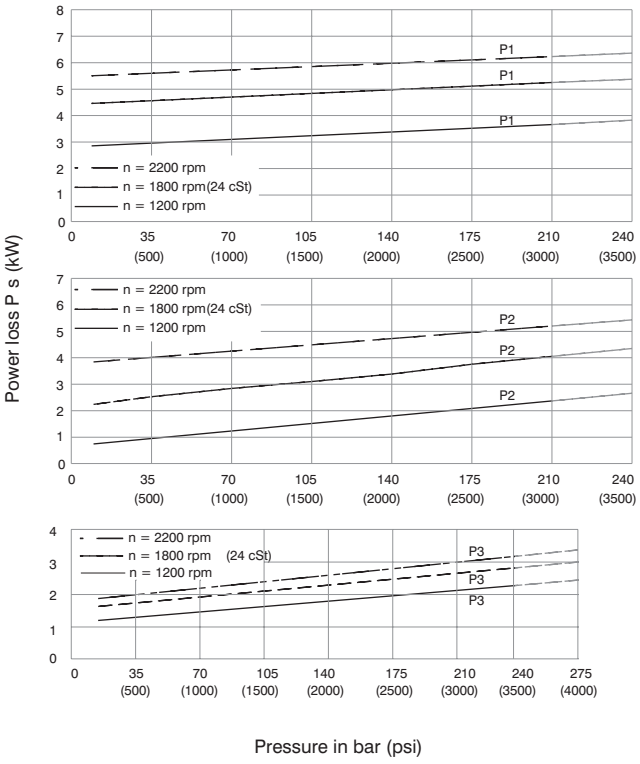

Total hydromechanical power loss is the sum of each section at its operating conditions.

允许径向负载

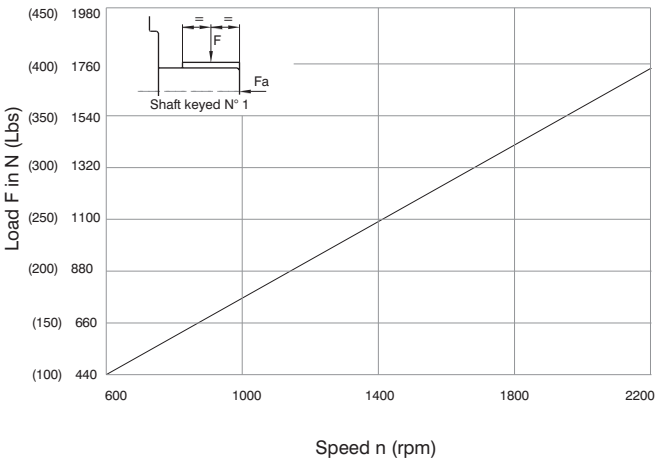

Maximum permissible axial load Fa = 2000 N (449 Lbs)

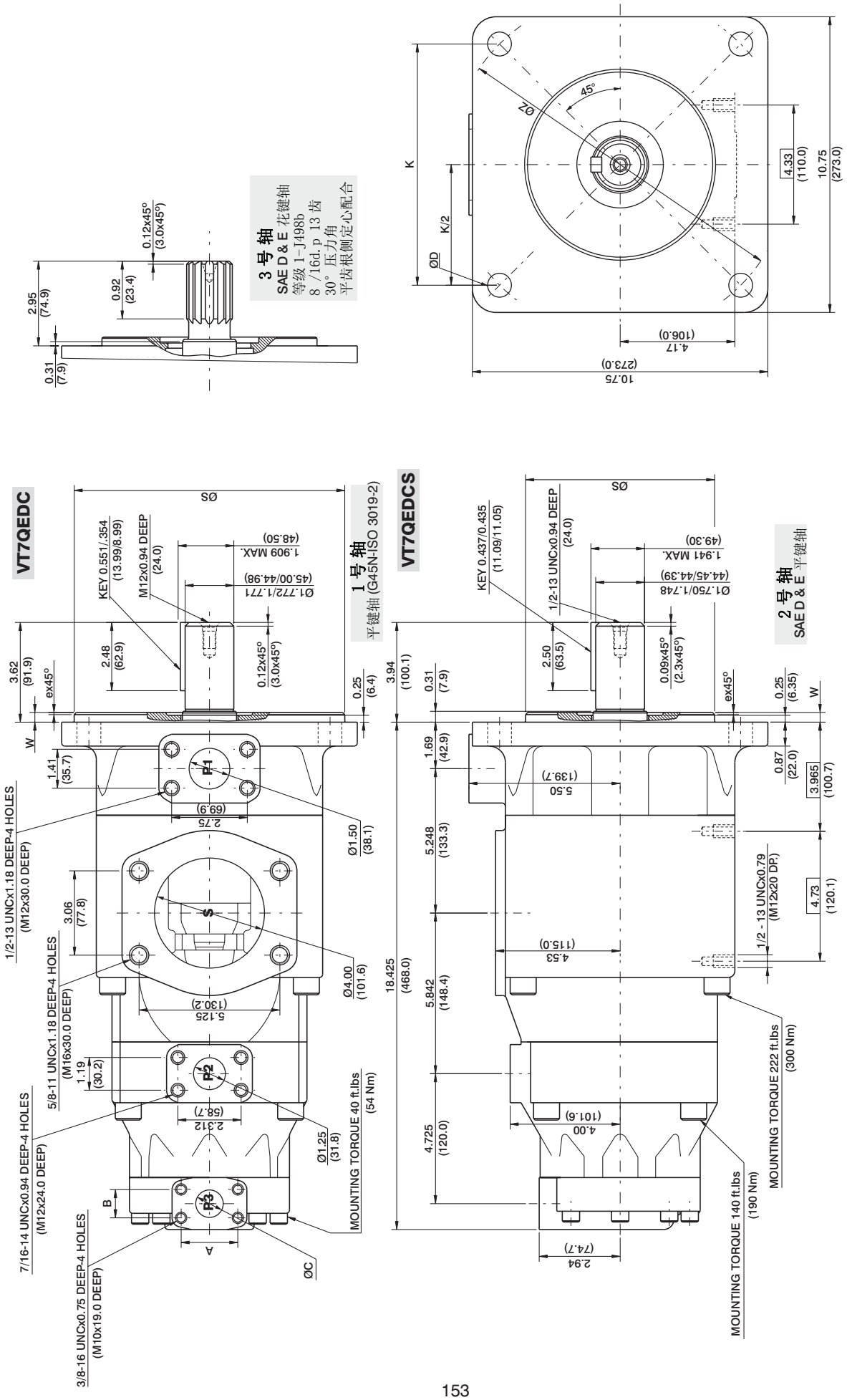

PORT	CODE	A	B	ØC
P3	00&M0	2.06 (52.4)	1.03 (26.2)	1.00 (25.4)
	01&M1	1.874 (47.6)	0.874 (22.2)	0.75 (19.0)

主轴扭矩极限 in³/rev x psi (ml/rev x bar)	
轴	Vp x p max. (P1+P2+P3)
1	101506 (114715)
2	104818 (118458)
3	112312 (126928)

Alternate mounting flange

Series	ØS MAX.	ØS Min.	ex45°	W	K	ØZ	ØD
VT7QEDC	9.842 (250.0)	9.840 (249.94)	0.079 (2.0)	0.354 (8.99)	----	12.401 (315.0)	0.866 (21.99)
VT7QEDCS	6.50 (165.10)	6.498 (165.05)	0.079 (2.0)	0.354 (8.99)	8.838 (224.5)	----	0.811 (20.59)

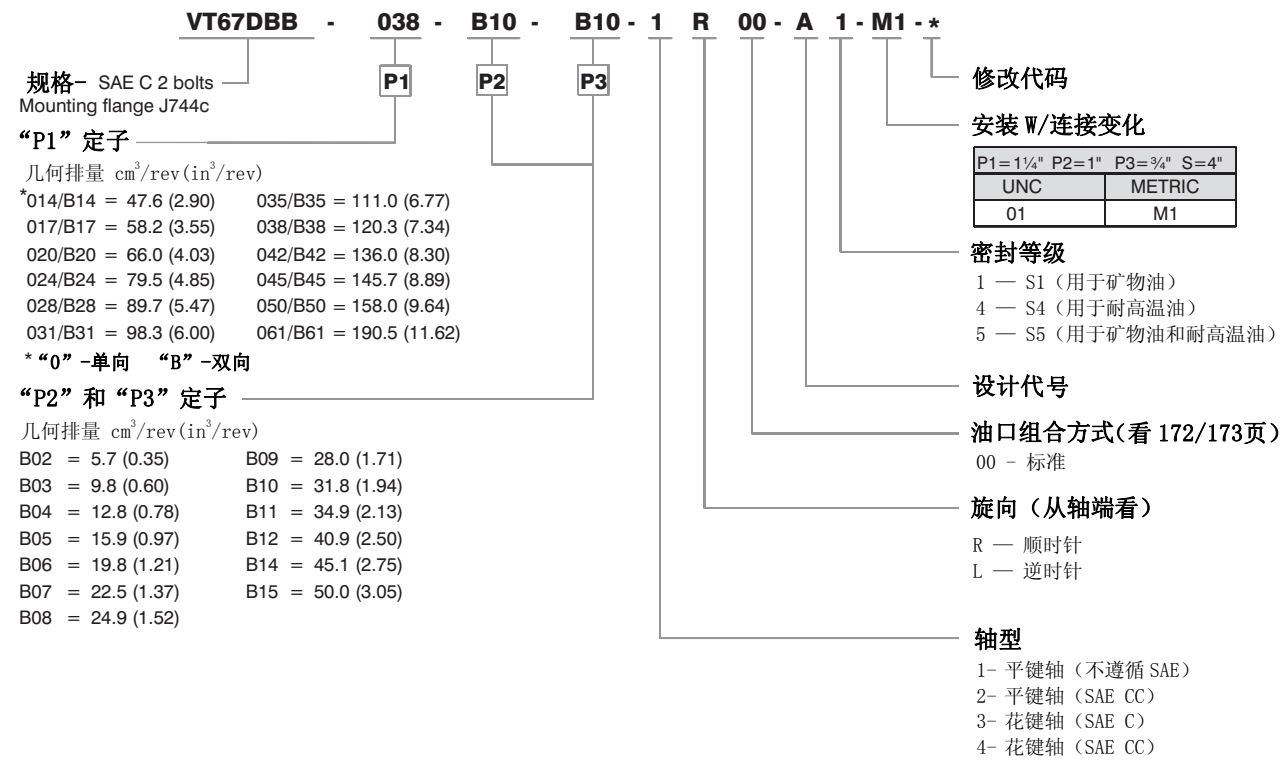

性能参数（24cSt）（输入功率仅表示单泵）

Pressure port	Series	Volumetric Displacement Vp		Flow q & n = 1800 rpm						Input power p & n = 1800 rpm					
				p = 0 bar (0 psi)		p = 140 bar (2000 psi)		p = 240 bar (3500 psi)		p = 7 bar (100 psi)		p = 140 bar (2000 psi)		p = 240 bar (3500 psi)	
		in³/rev	cm³/rev	gpm	lpm	gpm	lpm	gpm	lpm	hp	kw	hp	kw	hp	kw
P1	014	2.90	47.6	22.64	85.0	20.46	77.4	18.8	71.1	4.02	2.99	29.31	21.85	49.34	36.79
	017	3.55	58.2	23.1	87.3	20.6	78.0	18.99	71.8	3.35	2.5	29.77	22.20	49.62	37.0
	020	4.03	66.0	31.39	11.8.6	29.29	101.4	27.57	104.2	4.53	3.38	39.52	29.47	67.21	50.11
	024	4.85	79.5	37.81	142.8	35.63	134.6	33.99	128.5	4.91	3.66	47.02	35.06	80.32	59.89
	028	5.47	89.7	42.66	161.3	40.48	153.0	38.84	146.8	5.19	3.87	52.68	39.28	90.23	67.28
	031	6.00	98.3	46.75	176.7	44.57	168.5	42.93	162.3	5.43	4.09	57.45	42.84	98.58	73.51
	035	6.77	111.0	52.79	199.6	50.61	191.3	48.97	184.1	5.78	4.31	64.50	48.09	110.91	82.70
	038	7.34	120.3	57.21	216.3	55.03	208.1	53.39	201.8	6.04	4.50	69.66	51.94	111.94	83.47
	042 1)	8.30	136.0	64.68	244.5	62.50	236.3	60.86	230.1	6.47	4.83	78.37	58.44	135.19	100.81
	045 1)	8.89	145.7	69.29	261.9	67.11	253.7	65.47	247.5	6.74	5.02	83.75	62.45	144.61	107.83
	050 1)	9.64	158.0	75.14	284.1	72.96	275.8	71.78 2)	271.3 2)	7.08	5.27	90.58	67.54	134.54 2)	100.32 2)
	061 1)	11.62	190.5	75.6	285.8	73.54 3)	278.0 3)	--	--	7.37	5.50	97.49 3)	72.69 3)	--	--
				p = 0 bar (0 psi)		p = 140 bar (2000 psi)		p = 300 bar (4350 psi)		p = 7 bar (100 psi)		p = 140 bar (2000 psi)		p = 300 bar (4350 psi)	
P2 & P3	B02	0.35	5.7	2.76	10.4	2.33	8.8	1.80	6.8	0.74	0.55	4.02	2.99	8.10	6.40
	B03	0.60	9.8	4.66	17.6	4.23	15.9	3.70	14.0	0.85	0.63	6.24	4.65	12.93	10.25
	B04	0.78	12.8	6.09	23.0	5.66	21.4	5.13	19.4	0.94	0.70	7.90	5.89	16.55	13.13
	B05	0.97	15.9	7.56	28.6	7.13	26.9	6.60	25.0	1.02	0.76	9.62	7.17	20.29	16.12
	B06	1.21	19.8	9.42	35.6	8.99	33.9	8.46	32.0	1.13	0.84	11.79	8.79	25.00	19.88
	B07	1.37	22.5	10.70	40.4	10.27	38.8	9.74	36.8	1.20	0.89	13.29	9.91	28.26	22.47
	B08	1.52	24.9	11.84	44.7	11.41	43.1	10.88	41.1	1.27	0.94	14.62	10.90	31.15	24.78
	B09	1.71	28.0	13.31	50.3	12.87	48.6	12.35	47.0	1.36	1.01	16.35	12.19	34.92	27.77
	B10	1.94	31.8	15.12	57.2	14.69	55.5	14.16	53.5	1.46	1.11	18.45	13.75	39.48	31.42
	B11	2.13	34.9	16.64	62.9	16.19	61.2	15.68	59.3	1.55	1.15	20.17	15.04	43.22	32.22
	B12	2.50	40.9	19.50	73.7	19.07	72.1	18.54	70.1	1.72	1.28	23.55	17.56	50.58	37.71
	B14	2.75	45.1	21.40	80.8	20.95	79.2	20.44	77.0	1.83	1.36	25.80	19.23	55.48	41.37
	B15	3.05	50.0	23.78	89.8	23.35	88.3	22.88 4)	86.5 4)	1.97	1.47	28.55	21.28	57.35 4)	42.76 4)

1) 042-045-050-061=2200 RPM max. 2) 050=210 bar (3000 psi) max. 3) 061 = 120 bar (1740 psi) max. int, 061 = 80 bar (1160 psi) cont.
4) B15 = 280 bar (4060 psi) max. int

内泄漏(典型)

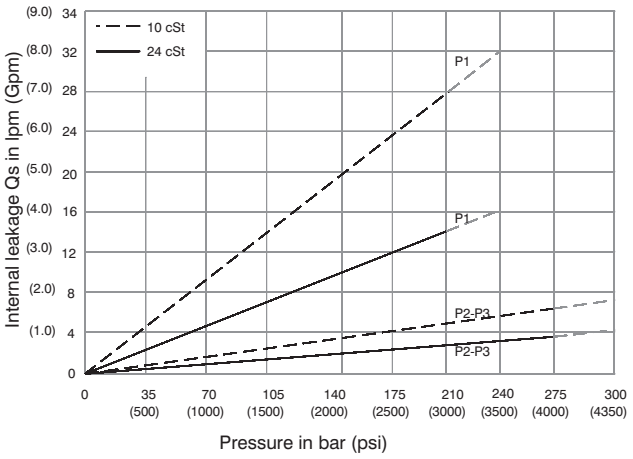

Do not operate pump more than 5 seconds at any speed or viscosity if internal leakage is more than 50% of theoretical flow.
Total leakage is the sum of each section loss at its operating conditions.

噪音值（典型）

VT67DBB- 038-B06-B04

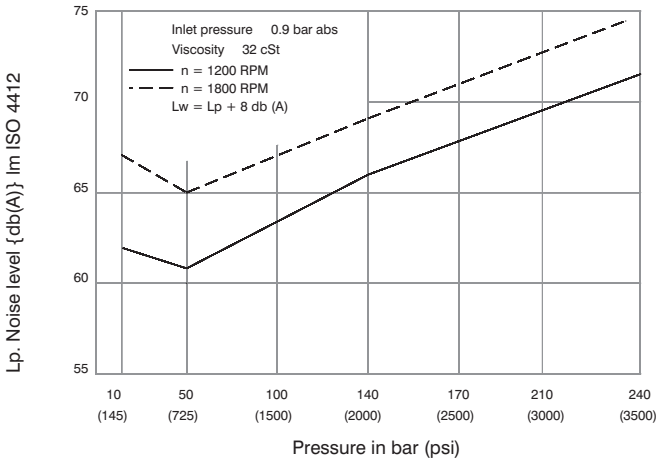

Triple pump noise level is given with each section discharging at the pressure noted on the curve.

功率损失（典型）

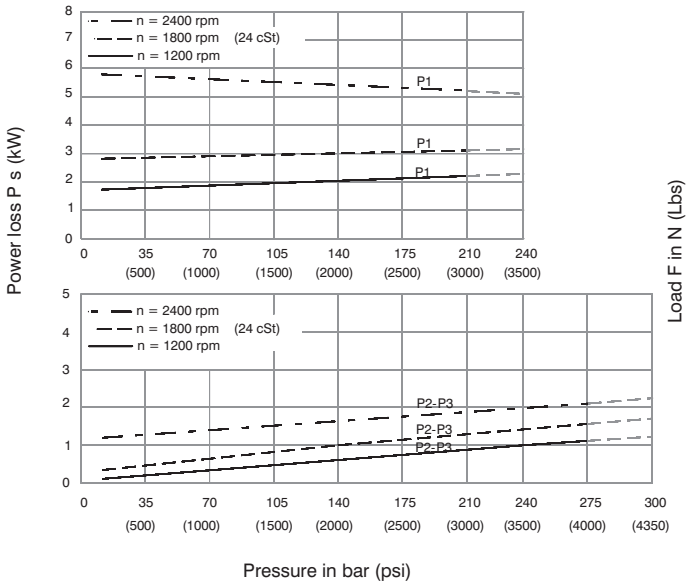

Total hydromechanical power loss is the sum of each section at its operating conditions.

允许径向负载

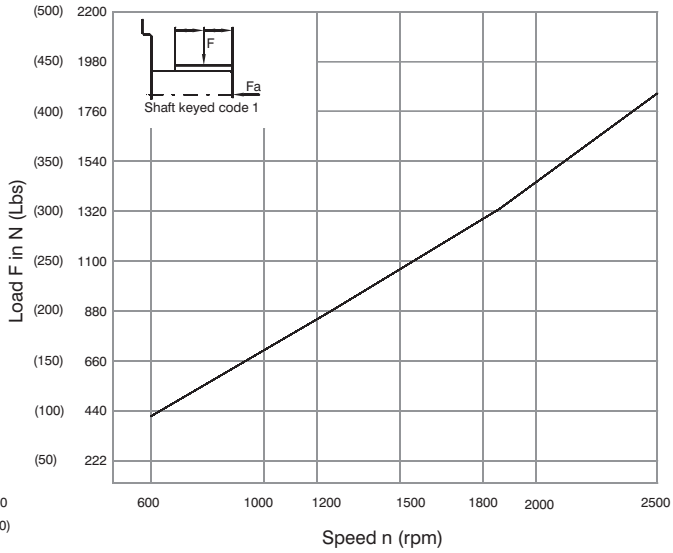

Maximum axial load permissible Fa=800N (180 Lbs)

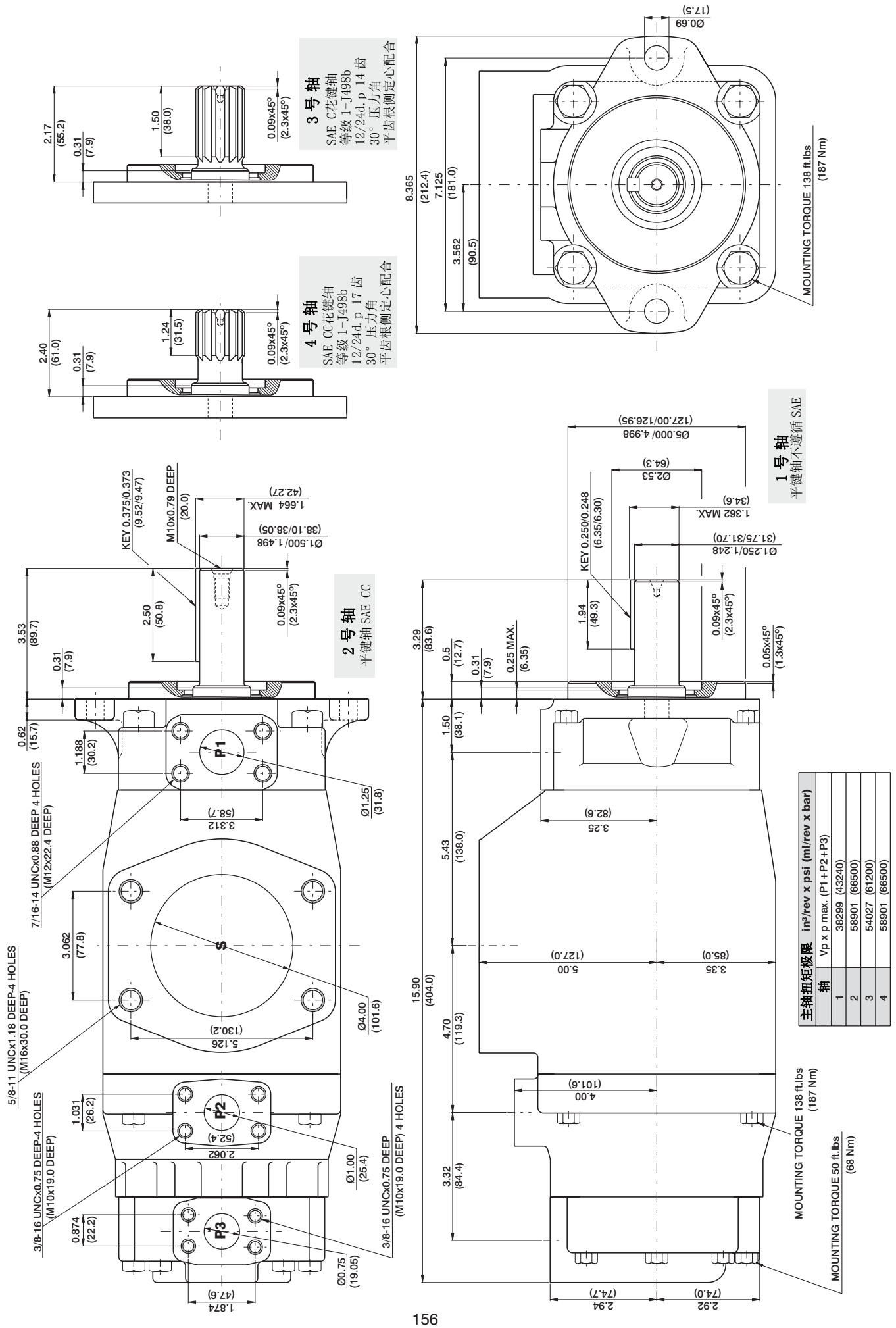

主轴扭矩极限	in³/rev x psi (ml/rev x bar)
轴	Vp x p max. (P1+P2+P3)
1	38299 (43240)
2	58901 (66500)
3	54027 (61200)
4	58901 (66500)

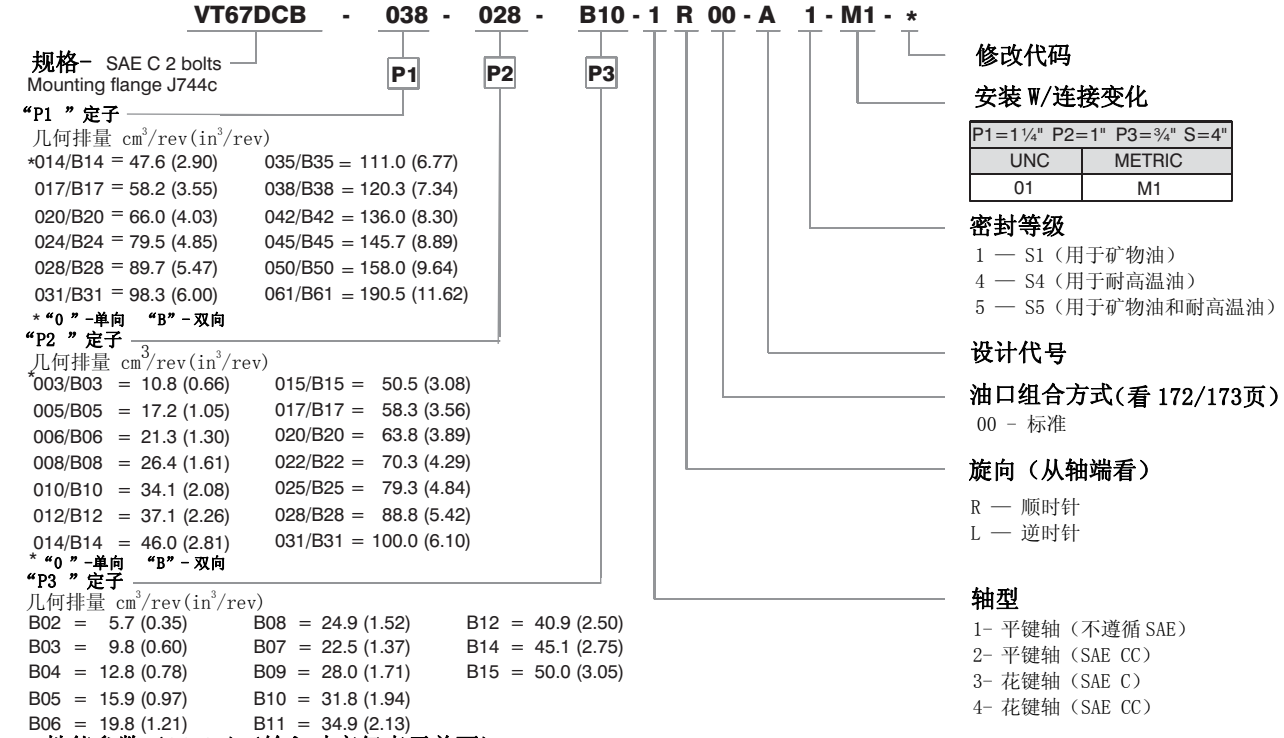

性能参数（24cSt）（输入功率仅表示单泵）

Pressure port	Series	Volumetric Displacement Vp		Flow q & n = 1800 rpm						Input power p & n = 1800 rpm					
				P=0bar(0 psi)		P=140bar(2000psi)		P=240bar(3500 psi)		P=7bar(100psi)		P=140bar(2000psi)		P=240bar(3500 psi)	
		in³/rev	cm³/rev	gpm	lpm	gpm	lpm	gpm	lpm	hp	kw	hp	kw	hp	kw
P1	014	2.90	47.6	22.64	85.0	20.46	77.4	18.8	71.1	4.02	2.99	29.31	21.85	49.34	36.79
	017	3.55	58.2	23.1	87.3	20.6	78.0	18.99	71.8	3.35	2.50	29.77	22.2	49.62	37.0
	020	4.03	66.0	31.39	11.8.6	29.29	101.4	27.57	104.2	4.53	3.38	39.52	29.47	67.21	50.11
	024	4.85	79.5	37.81	142.8	35.63	134.6	33.99	128.5	4.91	3.66	47.02	35.06	80.32	59.89
	028	5.47	89.7	42.66	161.3	40.48	153.0	38.84	146.8	5.19	3.87	52.68	39.28	90.23	67.28
	031	6.00	98.3	46.75	176.7	44.57	168.5	42.93	162.3	5.43	4.09	57.45	42.84	98.58	73.51
	035	6.77	111.0	52.79	199.6	50.61	191.3	48.97	184.1	5.78	4.31	64.50	48.09	110.91	82.70
	038	7.34	120.3	57.21	216.3	55.03	208.1	53.39	201.8	6.04	4.50	69.66	51.94	111.94	83.47
	042[1]	8.30	136.0	64.68	244.5	62.50	236.3	60.86	230.1	6.47	4.83	78.37	58.44	135.19	100.81
	045[1]	8.89	145.7	69.29	261.9	67.11	253.7	65.47	247.5	6.74	5.02	83.75	62.45	144.61	107.83
	050[1]	9.64	158.0	75.14	284.1	72.96	275.8	71.78[2]	271.3[2]	7.08	5.27	90.58	67.54	134.54[2]	100.32[2]
	061[1]	11.62	190.5	75.6	285.8	73.54[3]	278.0[3]	--	--	7.37	5.50	97.49[3]	72.69[3]	--	--
				P=0bar(0 psi)		P=140bar(2000psi)		P=275bar(4000 psi)		P=7bar(100psi)		P=140bar(2000psi)		P=275bar(4000 psi)	
P2	003	0.66	10.8	5.14	19.6	3.85	14.6	--	--	2.11	1.57	8.45	6.30	--	--
	005	1.05	17.2	8.18	30.9	6.89	26.0	5.68	21.5	2.29	1.70	12.00	8.94	19.81	14.77
	006	1.30	21.3	10.13	38.3	8.84	33.4	7.63	28.8	2.40	1.78	14.28	10.64	23.79	17.74
	008	1.61	26.4	12.55	47.4	11.26	42.6	10.05	37.9	2.54	1.89	17.11	12.75	28.75	21.43
	010	2.08	34.1	16.22	61.3	14.93	56.4	13.71	51.8	2.76	2.06	21.38	15.94	36.22	27.00
	012	2.26	37.1	17.64	66.7	16.35	61.8	15.14	57.2	2.84	2.11	23.05	17.18	39.14	29.18
	014	2.81	46.0	21.88	82.7	20.59	77.8	19.37	73.2	3.09	2.30	27.99	20.87	47.78	35.62
	015	3.08	50.5	23.99	90.7	22.83	86.3	21.56	81.5	3.21	2.40	30.30	22.60	51.36	38.30
	017	3.56	58.3	27.73	104.8	26.44	99.9	25.22	95.3	3.43	2.55	34.81	25.95	59.73	44.54
	020	3.89	63.8	30.34	114.7	29.05	109.8	27.84	105.2	3.58	2.66	37.86	28.23	65.07	48.52
	022	4.29	70.3	33.43	126.4	32.14	121.5	30.93	116.9	3.76	2.80	41.47	30.92	71.38	53.22
	025[4]	4.84	79.3	37.71	142.5	36.42	137.6	35.21	133.1	4.01	2.99	46.46	34.64	80.12	59.74
	028[4]	5.42	88.8	42.23	159.6	40.94	154.7	40.32[2]	152.4[2]	4.27	3.18	51.74	38.58	76.73[2]	57.22[2]
	031[4]	6.10	100.0	47.56	179.7	46.27	174.9	45.65[2]	172.5[2]	4.58	3.41	57.95	43.21	86.06[2]	64.17[2]
				P=0bar(0 psi)		P=140bar(2000psi)		P=300bar(4350 psi)		P=7bar(100psi)		P=140bar(2000psi)		P=300bar(4350 psi)	
P3	B02	0.35	5.7	2.76	10.4	2.33	8.8	1.80	6.8	0.74	0.55	4.02	2.99	8.10	6.40
	B03	0.60	9.8	4.66	17.6	4.23	15.9	3.70	14.0	0.85	0.63	6.24	4.65	12.93	10.25
	B04	0.78	12.8	6.09	23.0	5.66	21.4	5.13	19.4	0.94	0.70	7.90	5.89	16.55	13.13
	B05	0.97	15.9	7.56	28.6	7.13	26.9	6.60	25.0	1.02	0.76	9.62	7.17	20.29	16.12
	B06	1.21	19.8	9.42	35.6	8.99	33.9	8.46	32.0	1.13	0.84	11.79	8.79	25.00	19.88
	B07	1.37	22.5	10.70	40.4	10.27	38.8	9.74	36.8	1.20	0.89	13.29	9.91	28.26	22.47
	B08	1.52	24.9	11.84	44.7	11.41	43.1	10.88	41.1	1.27	0.94	14.62	10.90	31.15	24.78
	B09	1.71	28.0	13.31	50.3	12.87	48.6	12.35	47.0	1.36	1.01	16.35	12.19	34.92	27.77
	B10	1.94	31.8	15.12	57.2	14.69	55.5	14.16	53.5	1.46	1.11	18.45	13.75	39.48	31.42
	B11	2.13	34.9	16.64	62.9	16.19	61.2	15.68	59.3	1.55	1.15	20.17	15.04	43.22	32.22
	B12	2.50	40.9	19.50	73.7	19.07	72.1	18.54	70.1	1.72	1.28	23.55	17.56	50.58	37.71
	B14	2.75	45.1	21.40	80.8	20.95	79.2	20.44	77.0	1.83	1.36	25.80	19.23	55.48	41.37
	B15	3.05	50.0	23.78	89.8	23.35	88.3	22.88[5]	86.5[5]	1.97	1.47	28.55	21.28	57.35[5]	42.76[5]

1) 042-045-050-061=2200 RPM max.
2) 025-028-031-050=210 bar (3000 psi) max.
3) 061 = 120 bar (1740 psi) max. int, 061 = 80 bar (1160 psi) cont.
4)025-028-031=2500 RPM max.
5) B15 = 280 bar (4060 psi) max. int

内泄漏(典型)

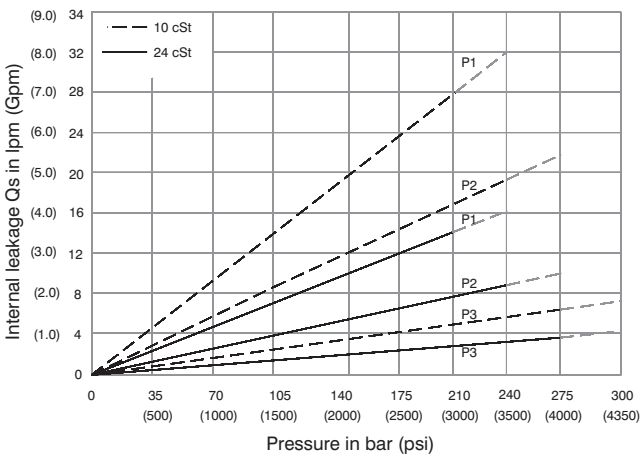

Do not operate pump more than 5 seconds at any speed or viscosity if internal leakage is more than 50% of theoretical flow.
Total leakage is the sum of each section loss at its operating conditions.

噪音值（典型）

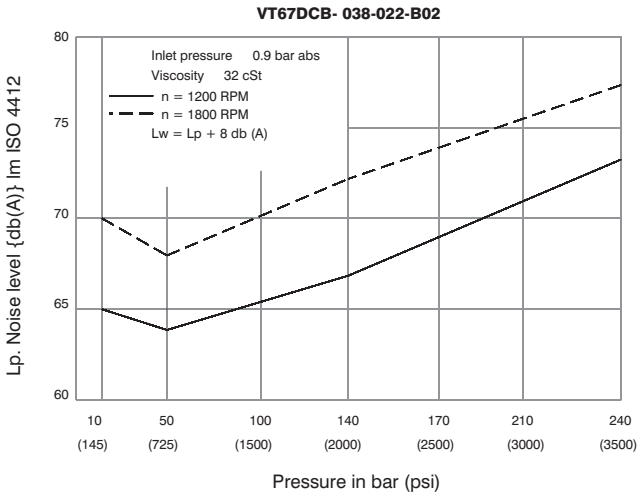

Triple pump noise level is given with each section discharging at the pressure noted on the curve.

功率损失（典型）

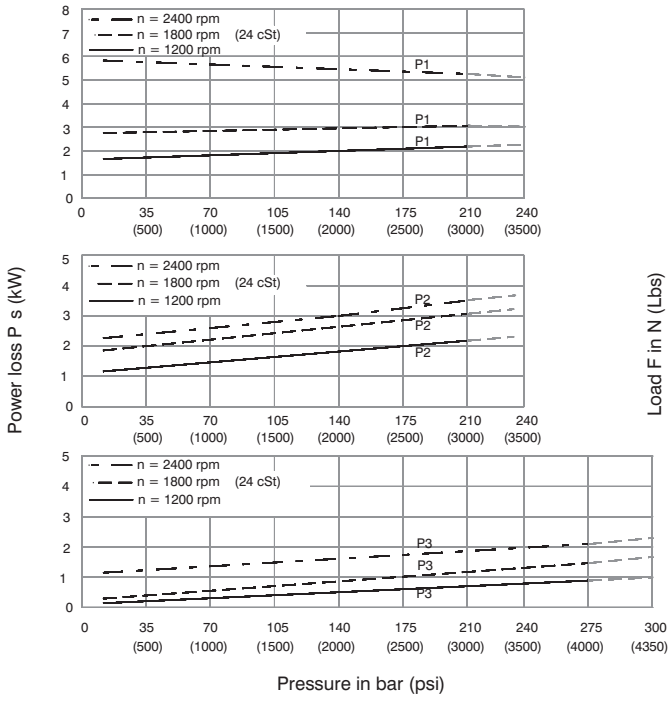

Total hydromechanical power loss is the sum of each section at its operating conditions.

允许径向负载

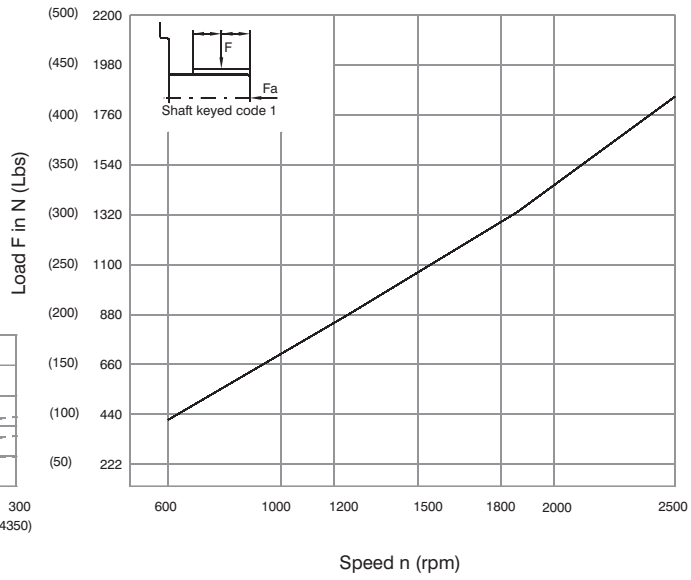

Maximum axial load permissible Fa=800N (180 Lbs)

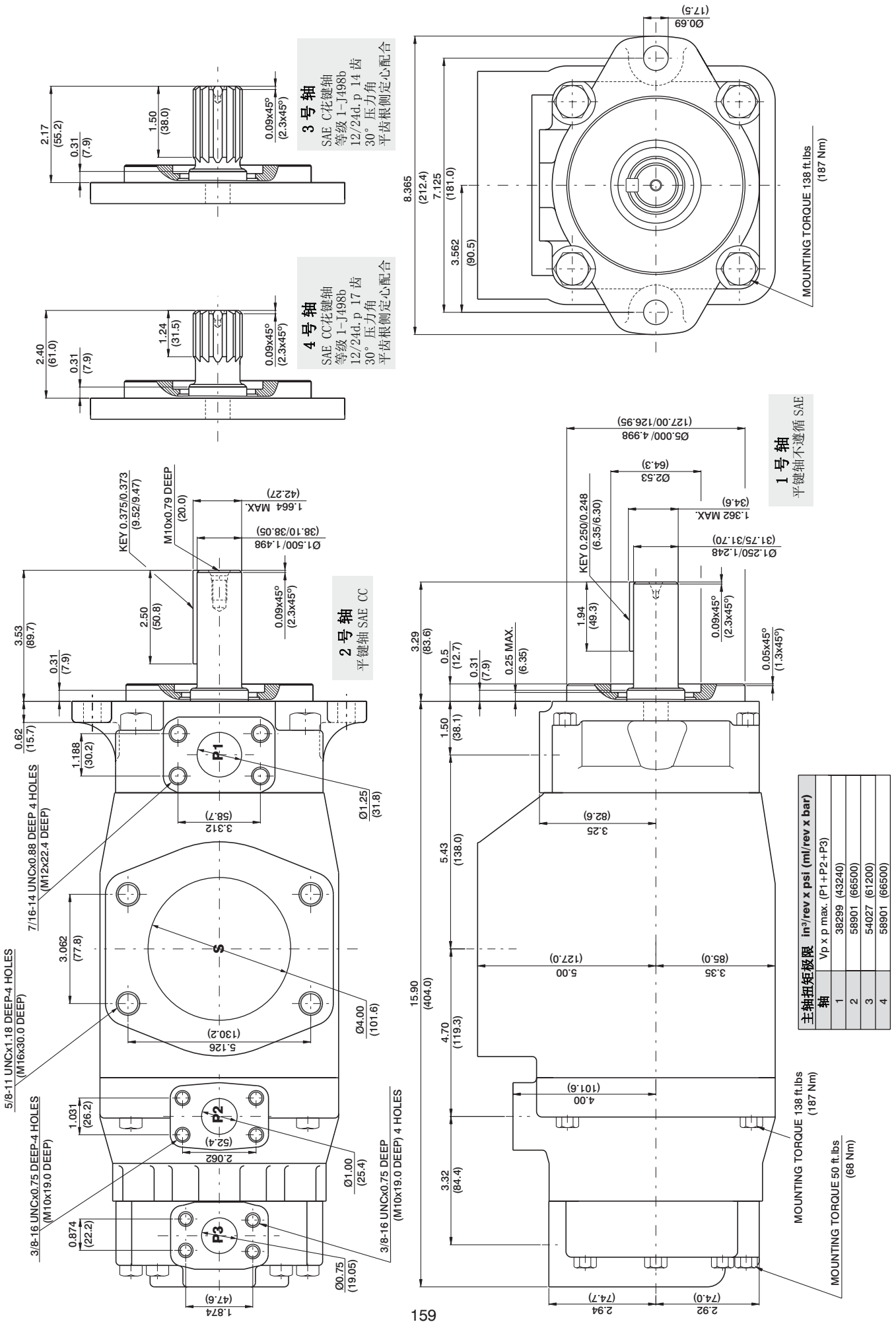

主轴扭矩极限	in³/rev x psi (ml/rev x bar)
轴	Vp x p max. (P1+P2+P3)
1	38299 (43240)
2	58901 (66500)
3	54027 (61200)
4	58901 (66500)

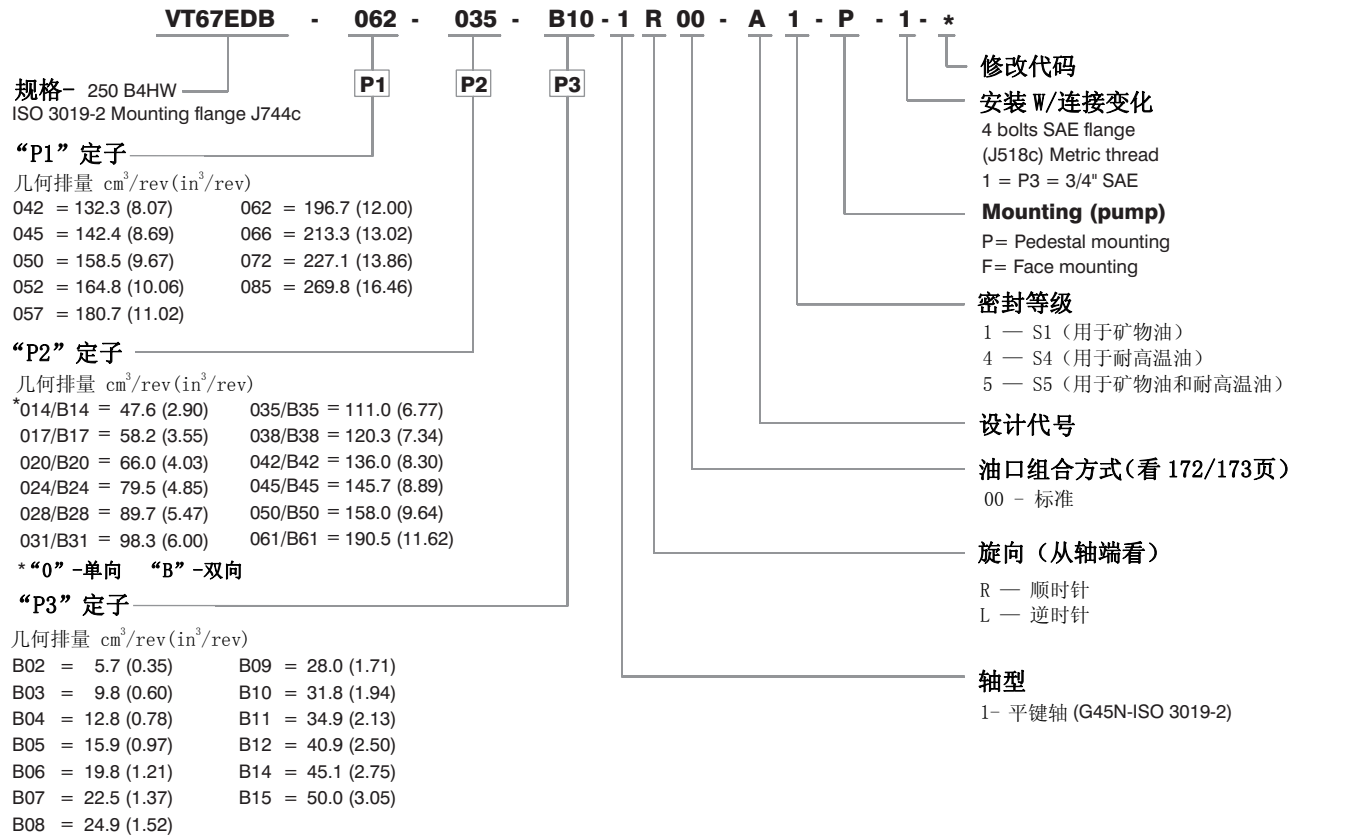

性能参数（24cSt）（输入功率仅表示单泵）

Pressure port	Series	Volumetric Displacement Vp		Flow q & n = 1800 rpm						Input power p & n = 1800 rpm					
				p = 0 bar (0 psi)		p = 140 bar (2000 psi)		p = 240 bar (3500 psi)		p = 7 bar (100 psi)		p = 140 bar (2000 psi)		p = 240 bar (3500 psi)	
		in³/rev	cm³/rev	gpm	lpm	gpm	lpm	gpm	lpm	hp	kw	hp	kw	hp	kw
P1	042	8.07	132.3	62.92	237.8	60.37	228.2	58.52	221.2	8.09	6.03	78.44	58.49	133.80	99.78
	045	8.69	142.4	67.72	256.0	65.17	246.3	63.32	239.4	8.37	6.24	84.04	62.67	143.60	107.08
	050	9.67	158.5	75.38	285.0	72.83	275.3	70.98	268.3	8.82	6.58	92.97	69.30	159.24	118.7
	052	10.06	164.8	78.37	296.2	75.82	286.3	73.97	279.6	8.99	6.70	96.47	71.94	165.36	121.31
	057	11.02	180.7	71.70	325.3	69.07	261.1	80.63	304.8	9.40	7.00	114.30	85.14	172.10	128.30
	062	12.00	196.7	93.54	353.6	90.99	344.0	89.14	337.0	9.88	7.36	114.17	84.00	196.34	146.41
	066	13.02	213.3	101.44	383.4	98.89	373.8	97.04	366.8	10.34	7.71	123.38	92.01	212.46	158.43
	072	13.86	227.1	108.00	408.2	105.45	400.0	103.60	391.6	10.72	8.00	131.04	97.72	225.86	168.42
	085 1)	16.40	268.7	127.79	483.0	126.13 2)	467.7 2)	--	--	11.66	8.70	87.56 2)	65.30 2)	--	--
P2	014	2.90	47.6	22.64	85.0	20.46	77.4	18.8	71.1	4.02	2.99	29.31	21.85	49.34	36.79
	017	3.55	58.2	23.1	87.3	20.6	78.0	18.99	71.8	3.35	2.5	29.77	22.2	49.62	37.0
	020	4.03	66.0	31.39	11.8.6	29.29	101.4	27.57	104.2	4.53	3.38	39.52	29.47	67.21	50.11
	024	4.85	79.5	37.81	142.8	35.63	134.6	33.99	128.5	4.91	3.66	47.02	35.06	80.32	59.89
	028	5.47	89.7	42.66	161.3	40.48	153.0	38.84	146.8	5.19	3.87	52.68	39.28	90.23	67.28
	031	6.00	98.3	46.75	176.7	44.57	168.5	42.93	162.3	5.43	4.09	57.45	42.84	98.58	73.51
	035	6.77	111.0	52.79	199.6	50.61	191.3	48.97	184.1	5.78	4.31	64.50	48.09	110.91	82.70
	038	7.34	120.3	57.21	216.3	55.03	208.1	53.39	201.8	6.04	4.50	69.66	51.94	111.94	83.47
	042 1)	8.30	136.0	64.68	244.5	62.50	236.3	60.86	230.1	6.47	4.83	78.37	58.44	135.19	100.81
	045 1)	8.89	145.7	69.29	261.9	67.11	253.7	65.47	247.5	6.74	5.02	83.75	62.45	144.61	107.83
	050 1)	9.64	158.0	75.14	284.1	72.96	275.8	71.78 3)	271.3 3)	7.08	5.27	90.58	67.54	134.54 3)	100.32 3)
	061 1)	11.62	190.5	75.6	285.8	73.54 4)	278.0 4)	--	--	7.37	5.50	97.49 4)	72.69 4)	--	--
				p = 0 bar (0 psi)		p = 140 bar (2000 psi)		p = 300 bar (4350 psi)		p = 7 bar (100 psi)		p = 140 bar (2000 psi)		p = 300 bar (4350 psi)	
P3	B02	0.35	5.7	2.76	10.4	2.33	8.8	1.80	6.8	0.74	0.55	4.02	2.99	8.10	6.40
	B03	0.60	9.8	4.66	17.6	4.23	15.9	3.70	14.0	0.85	0.63	6.24	4.65	12.93	10.25
	B04	0.78	12.8	6.09	23.0	5.66	21.4	5.13	19.4	0.94	0.70	7.90	5.89	16.55	13.13
	B05	0.97	15.9	7.56	28.6	7.13	26.9	6.60	25.0	1.02	0.76	9.62	7.17	20.29	16.12
	B06	1.21	19.8	9.42	35.6	8.99	33.9	8.46	32.0	1.13	0.84	11.79	8.79	25.00	19.88
	B07	1.37	22.5	10.70	40.4	10.27	38.8	9.74	36.8	1.20	0.89	13.29	9.91	28.26	22.47
	B08	1.52	24.9	11.84	44.7	11.41	43.1	10.88	41.1	1.27	0.94	14.62	10.90	31.15	24.78
	B09	1.71	28.0	13.31	50.3	12.87	48.6	12.35	47.0	1.36	1.01	16.35	12.19	34.92	27.77
	B10	1.94	31.8	15.12	57.2	14.69	55.5	14.16	53.5	1.46	1.11	18.45	13.75	39.48	31.42
	B11	2.13	34.9	16.64	62.9	16.19	61.2	15.68	59.3	1.55	1.15	20.17	15.04	43.22	32.22
	B12	2.50	40.9	19.50	73.7	19.07	72.1	18.54	70.1	1.72	1.28	23.55	17.56	50.58	37.71
	B14	2.75	45.1	21.40	80.8	20.95	79.2	20.44	77.0	1.83	1.36	25.80	19.23	55.48	41.37
	B15	3.05	50.0	23.78	89.8	23.35	88.3	22.88 5)	86.5 5)	1.97	1.47	28.55	21.28	57.35 5)	42.76 5)

1) 042-045-050-061-085 = 2000 RPM max. 2) 085 = 75 bar (1087 psi)cont. 085 = 90 bar (1300 psi) max. int. 3) 050=210 bar (3000 psi) max.

4) 061 = 120 bar (1740 psi) max. int, 061 = 80 bar (1160 psi) cont. 5) B15 = 280 bar (4060 psi) max. int.

内泄漏(典型)

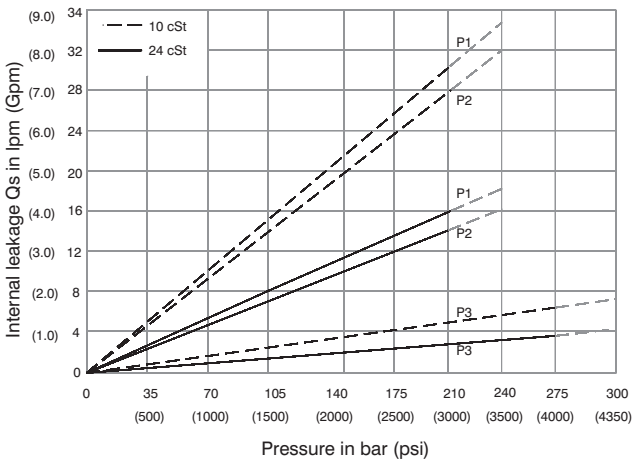

Do not operate pump more than 5 seconds at any speed or viscosity if internal leakage is more than 50% of theoretical flow.
Total leakage is the sum of each section loss at its operating conditions.

噪音值（典型）

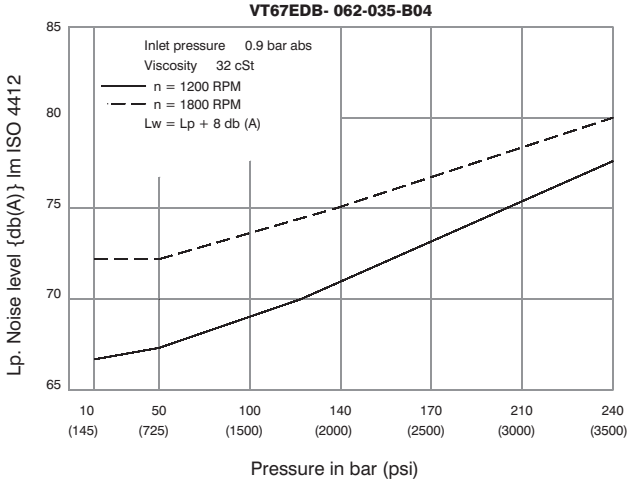

Triple pump noise level is given with each section discharging at the pressure noted on the curve.

功率损失（典型）

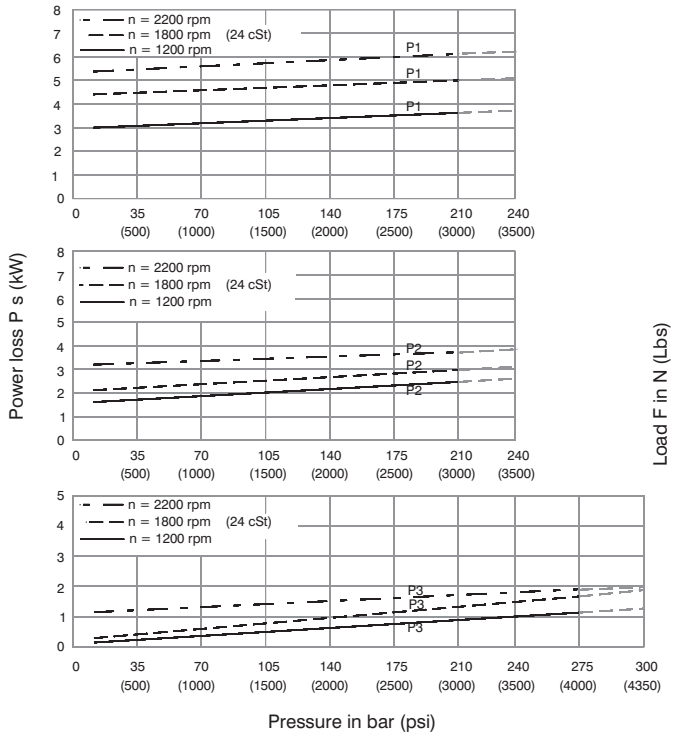

Total hydromechanical power loss is the sum of each section at its operating conditions

允许径向负载

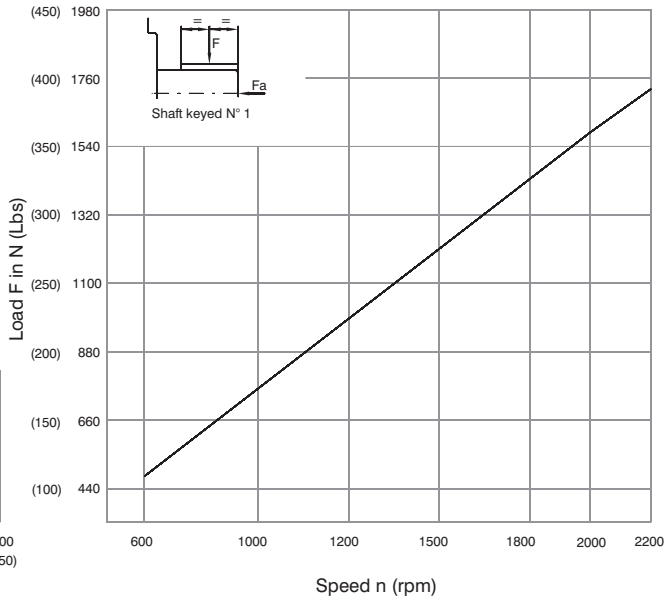

Maximum axial load permissible Fa=2000 N (449 Lbs)

主轴扭矩极限	in³/rev x psi (ml/rev x bar)
轴	Vp x p max. (P1+P2+P3)
1	101506 (114715)

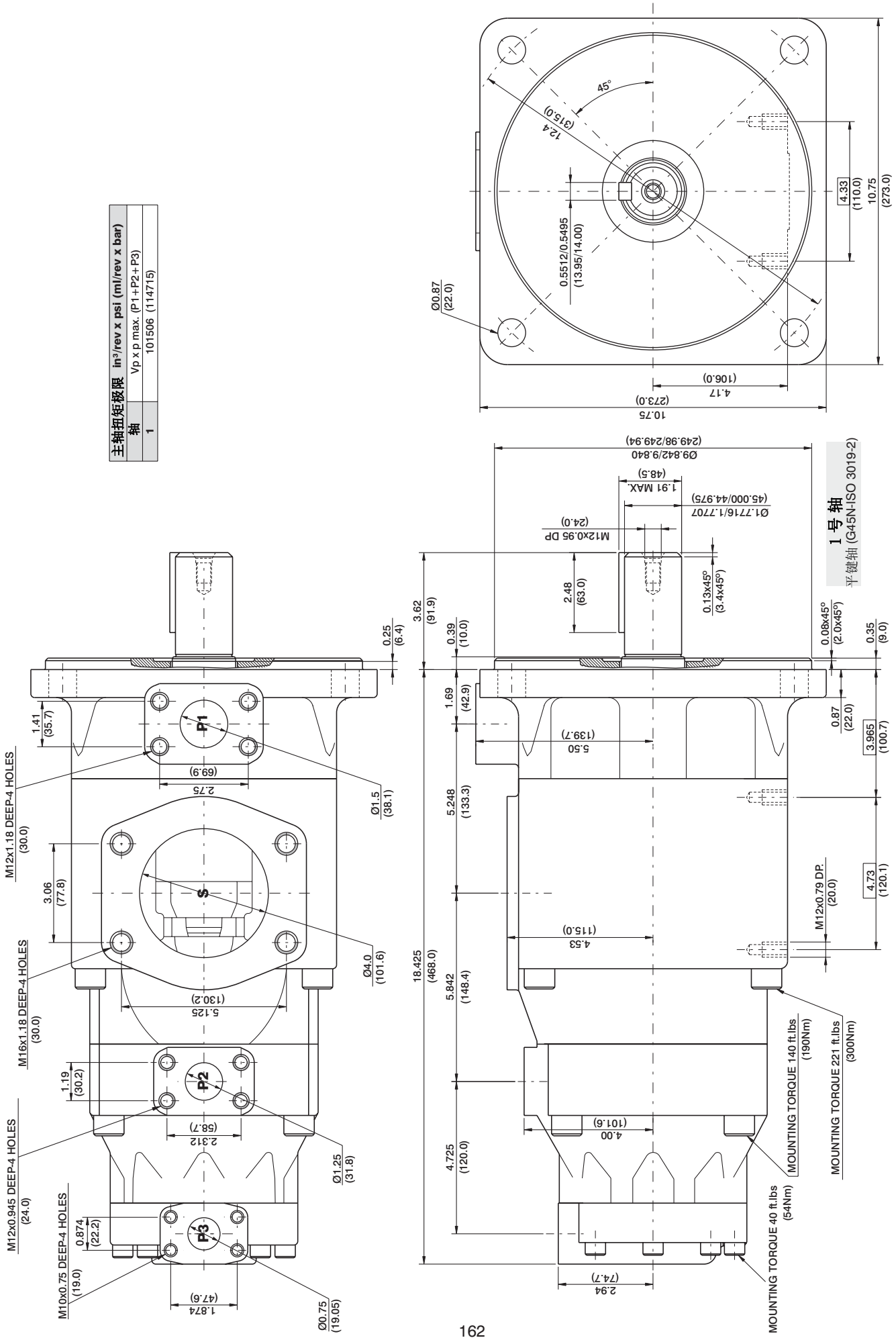

VELJAN

VT67DCC - B35 - 025 - 008 - 1 R 00 - A 1 - M1 - *

P1 P2 P3

规格– SAE C 2 bolts
Mounting flange J744c

“P1”定子

几何排量 cm^3/rev(in^3/rev)

B14 = 43.9 (2.68)	B31 = 99.1 (6.05)
B17 = 55.0(3.36)	B35 = 113.4 (6.92)
B20 = 66.0 (4.03)	B38 = 120.6 (7.36)
B22 = 70.3 (4.29)	B42 = 137.5 (8.39)
B24 = 81.1 (4.95)	045 = 145.7 (8.89)
B28 = 89.9 (5.49)	050 = 158.0 (9.64)

“P2”和“P3”定子

几何排量 cm^3/rev(in^3/rev)

003 = 10.8(0.66)	017 = 58.3 (3.56)
005 = 17.2(1.05)	020 = 63.7 (3.89)
006 = 21.3 (1.30)	022 = 70.3 (4.29)
008 = 26.3 (1.61)	025 = 79.3 (4.84)
010 = 34.0 (2.08)	028 = 88.8 (5.42)
012 = 37.0 (2.26)	031 = 99.9 (6.10)
014 = 46.0 (2.81)	

轴型
1- 平键轴（不遵循 SAE）
2- 平键轴（SAE CC）
3- 花键轴（SAE C）
4- 花键轴（SAE CC）

修改代码

安装 W/连接变化
4 bolts SAE flange J518

P1=1 1/4" - P2=1" -S=4"		
	UNC	METRIC
P3 =1"	00	M0
P3 =3/4"	01	M1

密封等级
1 — S1（用于矿物油）
4 — S4（用于耐高温油）
5 — S5（用于矿物油和耐高温油）

设计代号

油口组合方式(看 172/173页)
00 – 标准

旋向（从轴端看）
R — 顺时针
L — 逆时针

性能参数（24cSt）（输入功率仅表示单泵）

Pressure port	Series	Volumetric Displacement Vp		Flow q & n = 1800 rpm						Input power p & n = 1800 rpm					
				p = 0 bar (0 psi)		p = 140 bar (2000 psi)		p = 250 bar (3630 psi)		p = 7 bar (100 psi)		p = 140 bar (2000 psi)		p = 250 bar (3630 psi)	
		in^3/rev	cm^3/rev	gpm	lpm	gpm	lpm	gpm	lpm	hp	kw	hp	kw	hp	kw
P1	B14	2.68	43.93	20.92	79.50	19.18	72.9	17.81	67.7	3.46	2.6	27.77	20.7	47.03	35.1
	B17	3.36	55.07	26.16	99.4	24.41	92.8	23.04	87.6	3.77	2.8	33.88	25.3	57.71	43.1
	B20	4.03	66.05	31.39	119.3	29.64	112.6	28.27	107.4	4.07	3.0	39.98	29.8	68.39	51.0
	B22	4.29	70.31	33.43	127	31.69	120.4	30.32	115.2	4.19	3.1	42.37	31.6	72.57	54.1
	B24	4.95	81.13	38.57	146.6	36.82	139.9	35.45	134.7	4.49	3.3	48.36	36.1	83.06	62
	B28	5.49	89.98	42.8	162.6	41.06	156	39.69	150.8	4.74	3.5	53.30	39.8	91.7	68.4
	B31	6.05	99.16	47.18	179.3	45.43	172.6	42.06	167.4	4.99	3.7	58.41	43.6	100.63	75.1
	B35	6.92	113.42	53.93	204.9	52.18	198.3	50.81	193.1	5.39	4.0	66.29	49.5	114.42	85.4
	B38	7.36	120.63	57.35	217.9	55.61	211.3	54.24	206.1	5.59	4.2	70.28	52.4	121.42	90.6
	B42 1)	8.39	137.51	65.39	248.5	63.65	241.9	62.28	236.7	6.05	4.5	79.66	59.4	137.83	102.8
	045 1)	8.89	145.71	69.29	263.3	67.11	255.0	65.31	248.2	6.74	5.0	83.75	62.5	145.79	108.8
	050 1, 2)	9.64	158.00	75.14	285.5	72.96	277.2	71.78	272.8	7.08	5.3	90.58	67.6	134.5	100.3
				p = 0 bar (0 psi)		p = 140 bar (2000 psi)		p = 275 bar (4000 psi)		p = 7 bar (100 psi)		p = 140 bar (2000 psi)		p = 275 bar (4000 psi)	
P2 & P3	003	0.66	10.82	5.14	19.53	3.85	14.63	--	--	2.11	1.6	8.45	6.3	--	--
	005	1.05	17.21	8.18	31.08	6.89	26.18	5.68	21.6	2.29	1.7	12.0	9.0	19.81	14.8
	006	1.30	21.31	10.13	38.49	8.84	33.59	7.63	29.0	2.4	1.8	14.28	10.7	23.79	17.7
	008	1.61	26.39	12.55	47.69	11.26	42.79	10.05	38.2	2.54	1.9	17.11	12.8	28.75	21.4
	010	2.08	34.09	16.22	61.64	14.93	56.73	13.71	52.1	2.76	2.1	21.38	15.9	36.22	27.0
	012	2.26	37.04	17.64	67.03	16.35	62.13	15.14	57.5	2.84	2.1	23.05	17.2	39.14	29.2
	014	2.81	46.06	21.88	83.14	20.59	78.24	19.37	73.6	3.09	2.3	27.99	20.9	47.78	35.6
	017	3.56	58.35	27.73	105.37	26.44	100.47	25.22	95.8	3.43	2.6	34.81	26.0	59.73	44.6
	020	3.89	63.76	30.34	115.29	29.05	110.39	27.84	105.8	3.58	2.7	37.86	28.2	65.07	48.5
	022 4)	4.29	70.31	33.43	127.03	32.14	122.13	30.93	117.5	3.76	2.8	41.47	30.9	71.38	53.2
	025 3, 5)	4.84	79.33	37.71	143.3	36.42	138.40	35.21	133.8	4.01	3.0	46.46	34.7	80.12	59.8
	028 3, 6)	5.42	88.83	42.23	160.47	40.94	155.60	40.32	153.2	4.27	3.2	51.74	38.6	76.73	57.2
	031 3, 6)	6.10	99.98	47.56	180.73	46.27	175.83	45.65	173.5	4.58	3.4	57.95	43.2	86.06	64.2

-- We do not recommend to use this 003 at 275 bar (4000 psi) and 1500 rpm since internal leakage is over 50 of theoritical flow.

1) 042-045-050 = 2200 RPM max. 2) 050=210 bar (3000 psi) max. int,
3) 025-028-031 = 2500 R.P.M. max. 4) 022= 275 bar max. int, 5) 025 = 240 bar max. int, 6) 028-031 = 210 bar (3000 psi) max. int.

内泄漏(典型)

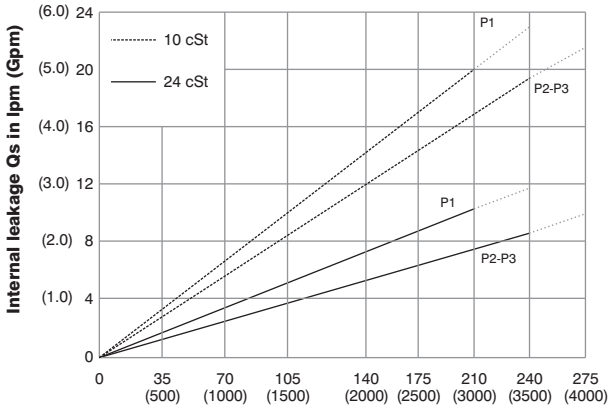

Pressure in bar (psi)

Do not operate pump more than 5 seconds at any speed or viscosity if internal leakage is more than 50 of theoretical flow. Total leakage is the sum of each section loss at its operating conditions.

噪音值（典型）

VT67DCC- B31-022-022

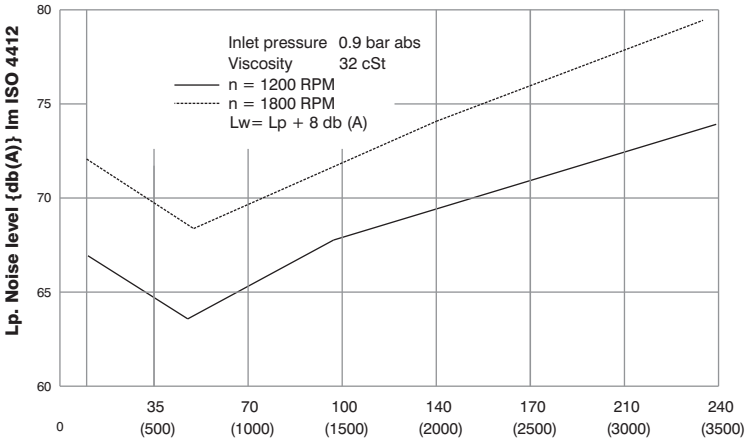

Pressure in bar (psi)

Triple pump noise level is given with each section discharging at the pressure noted on the curve.

功率损失（典型）

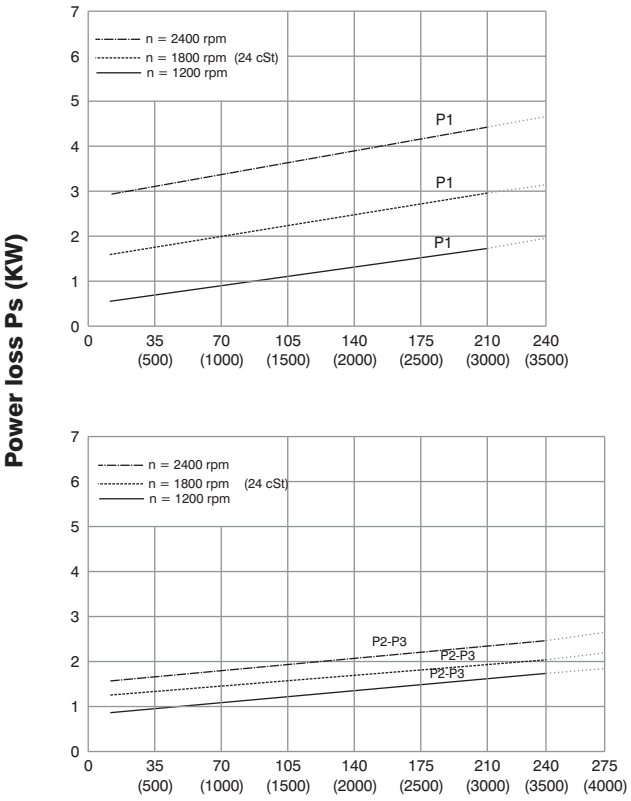

Pressure in bar (psi)

Total hydromechanical power loss is the sum of each section at its operating conditions.

允许径向负载

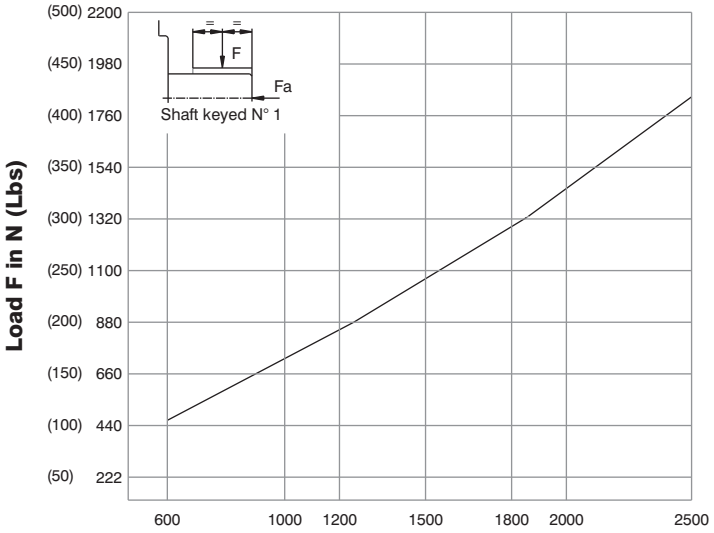

Speed n (rpm)

Maximum axial load permissible Fa=800N (180 Lbs)

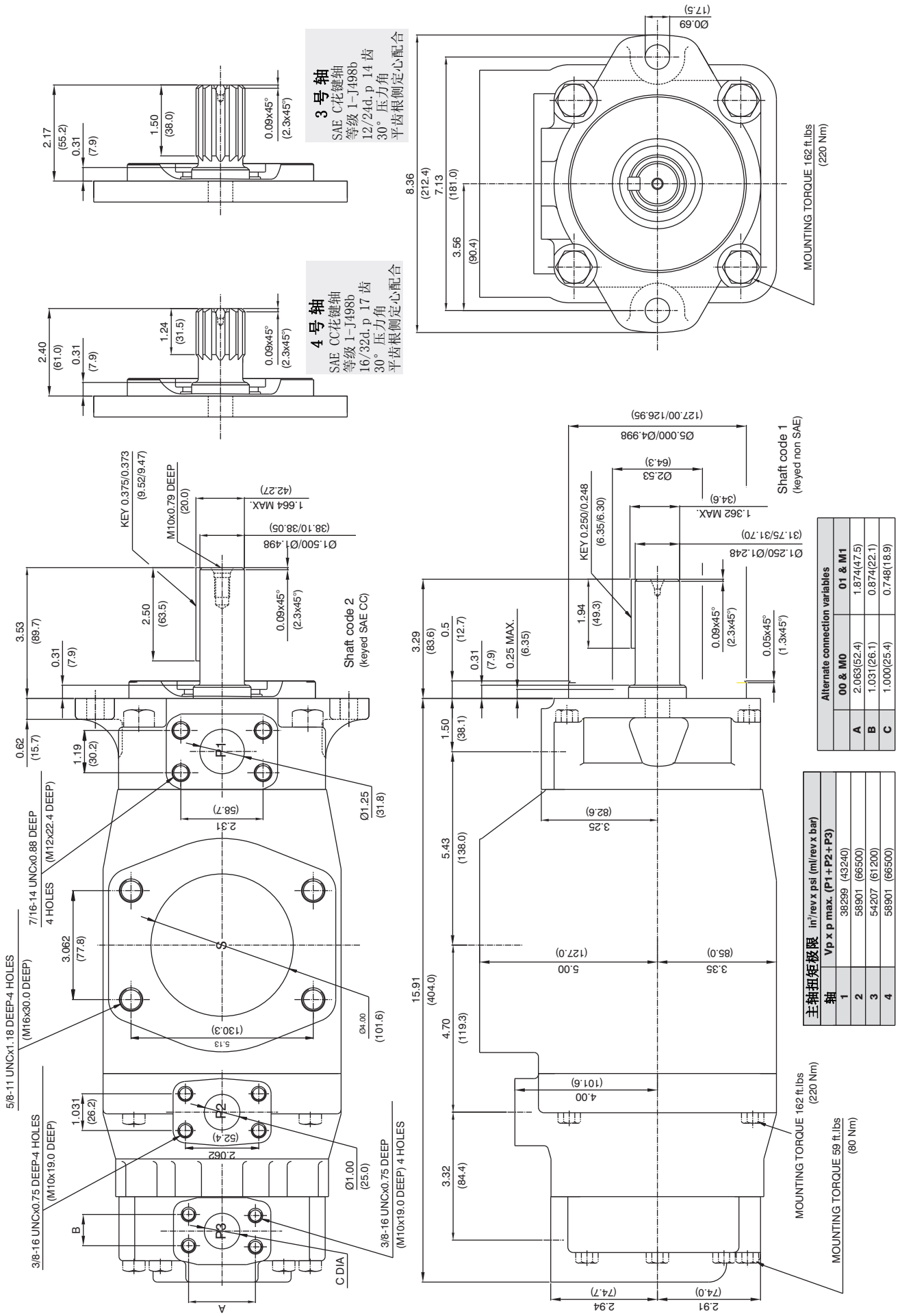

主轴扭矩极限	in³/rev x psi (ml/rev x bar)
轴	Vp x p max. (P1+P2+P3)
1	38299 (43240)
2	58901 (66500)
3	54207 (61200)
4	58901 (66500)

	Alternate connection variables	
	00 & M0	01 & M1
A	2.063(52.4)	1.874(47.5)
B	1.031(26.1)	0.874(22.1)
C	1.000(25.4)	0.748(18.9)

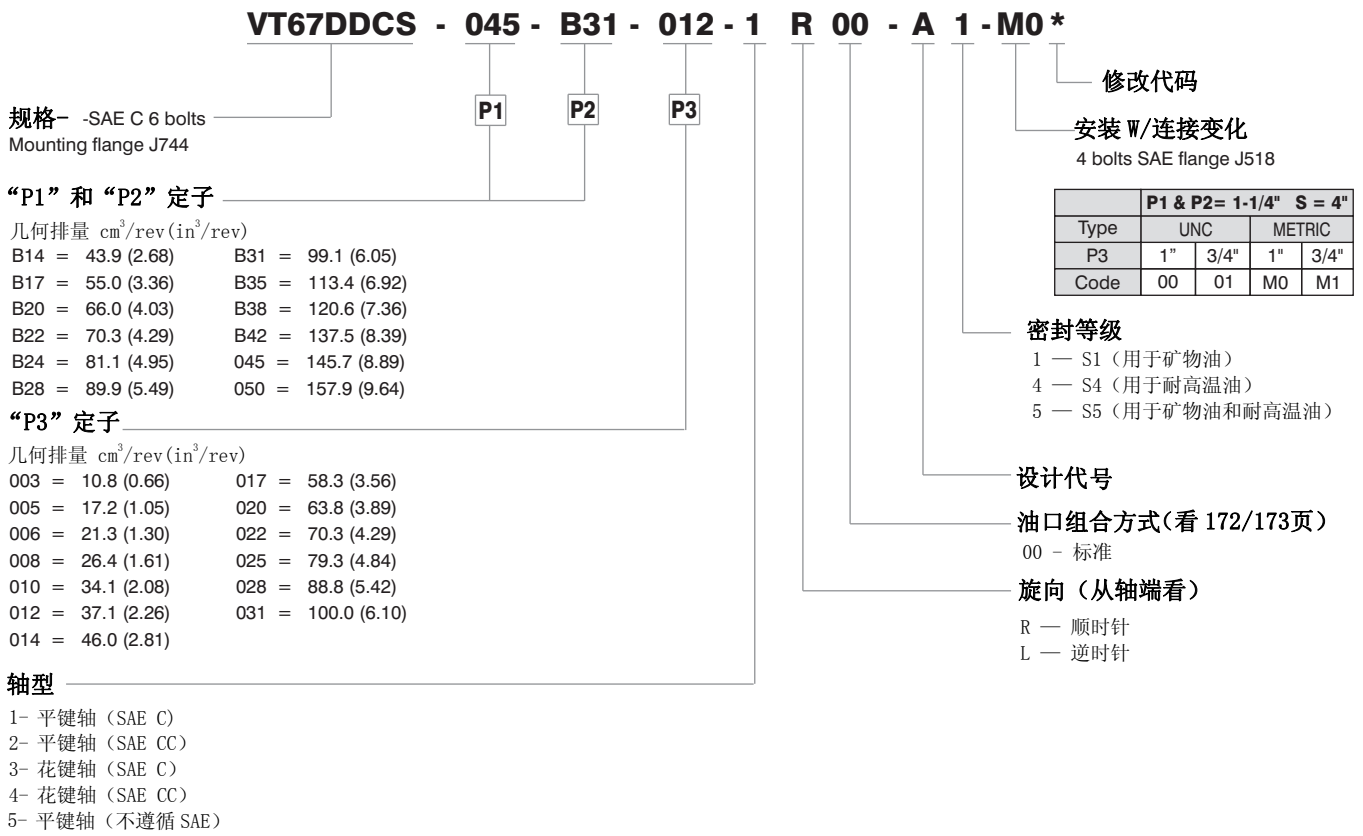

	P1 & P2= 1-1/4" S = 4"			
Type	UNC		METRIC	
P3	1"	3/4"	1"	3/4"
Code	00	01	M0	M1

性能参数（24cSt）（输入功率仅表示单泵）

Pressure port	Series	Volumetric Displacement Vp		Flow q & n = 1800 rpm						Input power p & n = 1800 rpm					
				p = 0 bar (0 psi)		p = 140 bar (2000 psi)		p = 250 bar (3630 psi)		p = 7 bar (100 psi)		p = 140 bar (2000 psi)		p = 250 bar (3630 psi)	
		in³/rev	cm³ /rev	gpm	lpm	gpm	lpm	gpm	lpm	hp	kw	hp	kw	hp	kw
P1 & P2	B14	2.68	43.9	20.92	79.50	19.18	72.9	17.81	67.7	3.46	2.6	27.77	20.7	47.03	35.1
	B17	3.36	55.0	26.16	99.4	24.41	92.8	23.04	87.6	3.77	2.8	33.88	25.3	57.71	43.1
	B20	4.03	66.0	31.39	119.3	29.64	112.6	28.27	107.4	4.07	3.0	39.98	29.8	68.39	51.0
	B22	4.29	70.3	33.43	127	31.69	120.4	30.32	115.2	4.19	3.1	42.37	31.6	72.57	54.1
	B24	4.95	81.1	38.57	146.6	36.82	139.9	35.45	134.7	4.49	3.3	48.36	36.1	83.06	62
	B28	5.49	89.9	42.8	162.6	41.06	156	39.69	150.8	4.74	3.5	53.30	39.8	91.7	68.4
	B31	6.05	99.1	47.18	179.3	45.43	172.6	42.06	167.4	4.99	3.7	58.41	43.6	100.63	75.1
	B35	6.92	113.4	53.93	204.9	52.18	198.3	50.81	193.1	5.39	4.0	66.29	49.5	114.42	85.4
	B38	7.36	120.6	57.35	217.9	55.61	211.3	54.24	206.1	5.59	4.2	70.28	52.4	121.42	90.6
	B42 1)	8.39	137.5	65.39	248.5	63.65	241.9	62.28	236.7	6.05	4.5	79.66	59.4	137.83	102.8
	045 1)	8.89	145.7	69.29	263.3	67.11	255.0	65.31	248.2	6.74	5.0	83.75	62.5	145.79	108.8
	050 1, 2)	9.64	157.9	75.14	285.5	72.96	277.2	71.78	272.8	7.08	5.3	90.58	67.6	134.5	100.3
				p = 0 bar (0 psi)		p = 140 bar (2000 psi)		p = 275 bar (4000 psi)		p = 7 bar (100 psi)		p = 140 bar (2000 psi)		p = 275 bar (4000 psi)	
P3	003	0.66	10.8	5.14	19.53	3.85	14.63	--	--	2.11	1.6	8.45	6.3	--	--
	005	1.05	17.2	8.18	31.08	6.89	26.18	5.68	21.6	2.29	1.7	12.0	9.0	19.81	14.8
	006	1.30	21.3	10.13	38.49	8.84	33.59	7.63	29.0	2.4	1.8	14.28	10.7	23.79	17.7
	008	1.61	26.4	12.55	47.69	11.26	42.79	10.05	38.2	2.54	1.9	17.11	12.8	28.75	21.4
	010	2.08	34.1	16.22	61.64	14.93	56.73	13.71	52.1	2.76	2.1	21.38	15.9	36.22	27.0
	012	2.26	37.1	17.64	67.03	16.35	62.13	15.14	57.5	2.84	2.1	23.05	17.2	39.14	29.2
	014	2.81	46.0	21.88	83.14	20.59	78.24	19.37	73.6	3.09	2.3	27.99	20.9	47.78	35.6
	017	3.56	58.3	27.73	105.37	26.44	100.47	25.22	95.8	3.43	2.6	34.81	26.0	59.73	44.6
	020	3.89	63.8	30.34	115.29	29.05	110.39	27.84	105.8	3.58	2.7	37.86	28.2	65.07	48.5
	022 4)	4.29	70.3	33.43	127.03	32.14	122.13	30.93	117.5	3.76	2.8	41.47	30.9	71.38	53.2
	025 3, 5)	4.84	79.3	37.71	143.3	36.42	138.40	35.21	133.8	4.01	3.0	46.46	34.7	80.12	59.8
	028 3, 6)	5.42	88.8	42.23	160.47	40.94	155.60	40.32	153.2	4.27	3.2	51.74	38.6	76.73	57.2
	031 3, 6)	6.10	100.0	47.56	180.73	46.27	175.83	45.65	173.5	4.58	3.4	57.95	43.2	86.06	64.2

-- We do not recommend to use this 003 at 275 bar (4000 psi) and 1500 rpm since internal leakage is over 50 of theoritical flow.
1) 042-045-050 = 2200 RPM max. 2) 050=210 bar (3000 psi) max. int, 3) 025-028-031 = 2500 R.P.M. max. 4) 022= 275 bar max. int,
5) 025 = 240 bar max. int, 6) 028-031 = 210 bar (3000 psi) max. int.

内泄漏(典型)

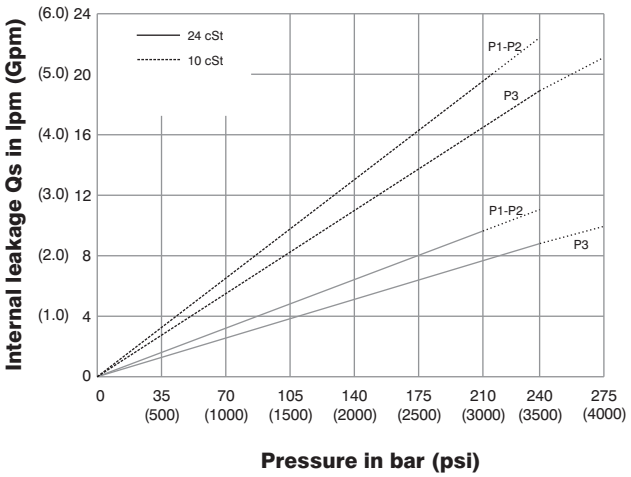

Do not operate pump for more than 5 seconds at any speed or viscosity if internal leakage is more than 50 of theoretical flow. Total leakage is the sum of each section loss at its operating conditions.

噪音值（典型）

VT67DDCS- B31-B31-022

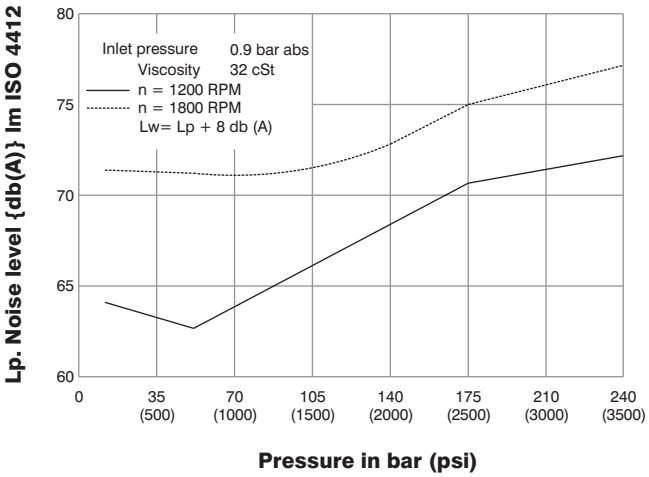

Triple pump noise level is given with each section discharging at the pressure noted on the curve.

功率损失（典型）

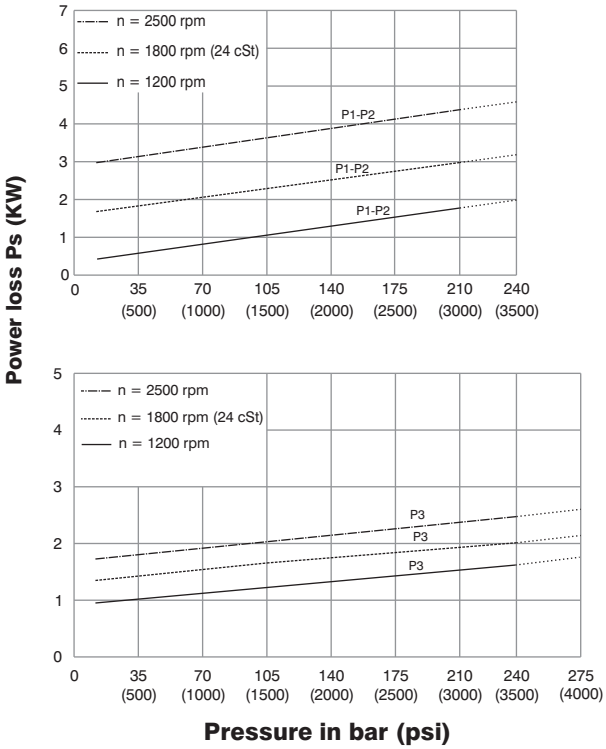

Total hydromechanical power loss is the sum of each section at its operating conditions.

允许径向负载

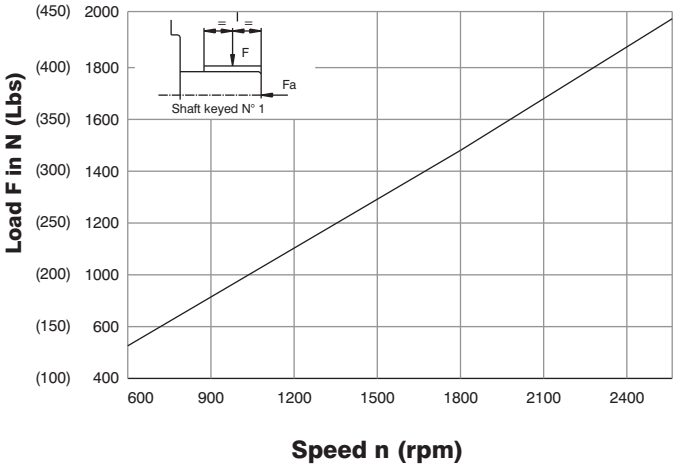

Maximum permissible axial load Fa = 1200 N (270 Lbs)

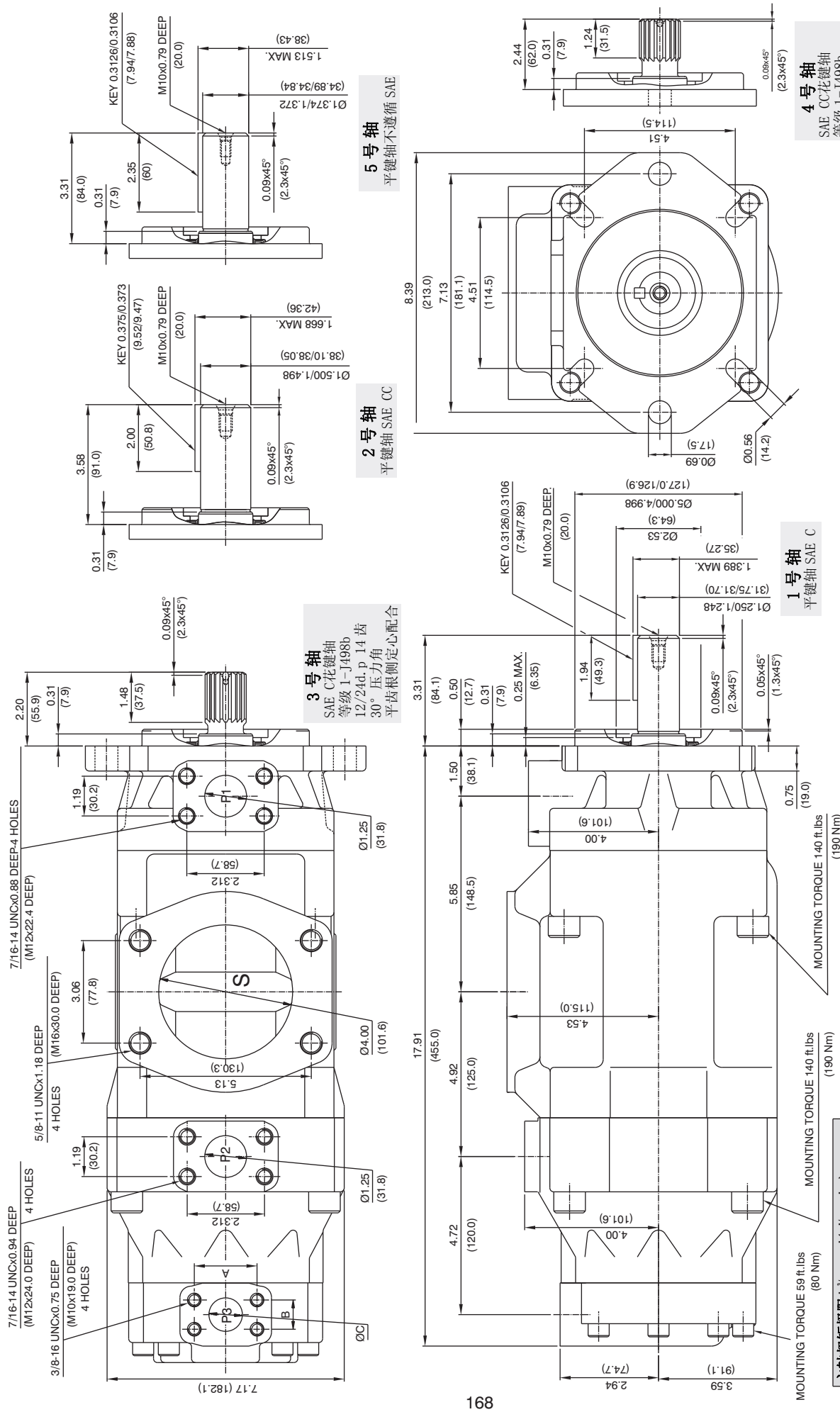

Alternate port				
Port	Code	A	B	C
P3	00 - M0	2.063 (52.4)	1.031 (26.2)	1.000 (25.4)
	01 - M1	1.874 (47.6)	0.874 (22.2)	0.748 (18.99)

主轴扭矩极限 in³/rev x psi (ml/rev x bar)	
轴	Vp x p max. (P1+P2+P3)
1	38299 (43240)
2	64044 (72378)
3	54207 (61200)
4	58902 (66567)
5	49247 (55649)

VT67EDC or T67EDCS - 062 - B35 - 010 - 1 R 00 - A 1 - M1 - *

T67EDC Series-250 B4HW
ISO 4 bolts 3019-2 Mounting flange
T67EDCS Series - SAE E
Mounting flange J744

P1 P2 P3

“P1” 定子

几何排量 $cm^3/rev(in^3/rev)$

042 = 132.3 (8.07)　057 = 183.2 (11.18)
045 = 142.6 (8.70)　062 = 196.6 (12.00)
050 = 158.5 (9.67)　066 = 213.0 (13.00)
052 = 163.9 (10.00)　072 = 227.2 (13.86)
054 = 170.9 (10.43)　085 = 269.8 (16.40)

“P2” 定子

几何排量 $cm^3/rev(in^3/rev)$

B14 = 43.9 (2.68)　B31 = 99.1 (6.05)
B17 = 55.0 (3.36)　B35 = 113.4 (6.92)
B20 = 66.0 (4.03)　B38 = 120.6 (7.36)
B22 = 70.3 (4.29)　B42 = 137.5 (8.39)
B24 = 81.1 (4.95)　045 = 145.7 (8.89)
B28 = 89.9 (5.49)　050 = 158.0 (9.64)

“P3” 定子

几何排量 $cm^3/rev(in^3/rev)$

003 = 10.8 (0.66)　017 = 58.3 (3.56)
005 = 17.2 (1.05)　020 = 63.7 (3.89)
006 = 21.3 (1.30)　022 = 70.3 (4.29)
008 = 26.3 (1.61)　025 = 79.3 (4.84)
010 = 34.0 (2.08)　028 = 88.8 (5.42)
012 = 37.0(2.26)　031 = 100 (6.10)
014 = 46.0 (2.81)

修改代码

安装 W/连接变化

4 bolts SAE flanges J518

P1=1-1/2" P2=1-1/4" S=4"			
Type	P3	UNC	Metric
T67EDC	1"		M0
T67EDC	3/4"		M1
T67EDCS	1"	00	M0
T67EDCS	3/4"	01	M1

密封等级

1 — S1（用于矿物油）
4 — S4（用于耐高温油）
5 — S5（用于矿物油和耐高温油）

设计代号

油口组合方式（看 172/173页）

00 – 标准

旋向（从轴端看）

R — 顺时针
L — 逆时针

VT67EDC 轴型

1– 平键轴 (G45N-ISO 3019-2)

VT67EDCS 轴型

2– 平键轴 (SAE D & E)
3– 花键轴 (SA E D & E)

性能参数（24cSt）（输入功率仅表示单泵）

Pressure port	Series	Volumetric Displacement Vp		Flow q & n = 1800 rpm						Input power p & n = 1800 rpm					
				p = 0 bar (0 psi)		p = 140 bar (2000 psi)		p = 240 bar (3500 psi)		p = 7 bar (100 psi)		p = 140 bar (2000 psi)		p = 240 bar (3500 psi)	
		in^3 /rev	cm^3 /rev	gpm	lpm	gpm	lpm	gpm	lpm	hp	kw	hp	kw	hp	kw
P1	042	8.07	132.3	62.92	239.1	60.37	229.4	58.52	222.4	8.09	6.03	78.44	58.49	133.80	99.8
	045	8.70	142.5	67.72	257.3	65.17	247.6	63.32	240.6	8.37	6.24	84.04	62.67	143.60	107.1
	050	9.67	158.5	75.38	286.3	72.83	276.8	70.98	269.7	8.82	6.58	92.97	69.30	159.24	118.8
	052	10.00	163.9	78.37	297.8	75.82	288.1	73.97	281.1	8.99	6.70	96.47	71.94	165.36	123.4
	054	10.43	170.9	81.27	308.8	78.72	299.1	76.87	292.1	9.17	6.84	99.75	74.40	177.46	132.4
	057	11.18	183.2	87.12	331.1	84.57	321.4	82.72	314.3	9.51	7.09	106.57	79.5	189.84	141.6
	062	12.00	196.7	93.54	355.5	90.99	345.8	89.14	338.7	9.88	7.37	114.17	85.2	196.34	146.5
	066	13.00	213.0	101.44	385.5	98.89	375.8	97.04	368.8	10.34	7.71	123.38	92.01	212.46	158.5
	072	13.86	227.1	108.00	410.4	105.45	400.7	103.60	393.7	10.72	8.00	131.04	97.8	225.86	168.5
	085 1)	16.40	268.7	127.79	485.6	126.13	479.3	--	--	11.88	8.86	101.66	75.8	--	--
P2				p = 0 bar (0 psi)		p = 140 bar (2000 psi)		p = 250 bar (3630 psi)		p = 7 bar (100 psi)		p = 140 bar (2000 psi)		p = 250 bar (3630 psi)	
	B14	2.68	43.93	20.92	79.50	19.18	72.88	17.81	67.7	3.46	2.6	27.77	20.7	47.03	35.1
	B17	3.36	55.07	26.16	99.41	24.41	92.76	23.04	87.6	3.77	2.8	33.88	25.3	57.71	43.1
	B20	4.03	66.05	31.39	119.28	29.64	112.63	28.27	107.4	4.07	3.0	39.98	29.8	68.39	51.0
	B22	4.29	70.31	33.43	127.03	31.69	120.42	30.32	115.2	4.19	3.1	42.37	31.6	72.57	54.1
	B24	4.95	81.13	38.50	146.30	36.82	139.92	35.45	134.7	4.49	3.3	48.36	36.1	83.06	62.0
	B28	5.49	89.98	42.80	162.64	41.06	156.03	39.69	150.8	4.74	3.5	53.3	39.8	91.7	68.4
	B31	6.05	99.16	47.18	179.28	45.43	172.63	44.06	167.4	4.99	3.7	58.41	43.6	100.63	75.1
	B35	6.92	113.42	53.93	204.93	52.18	198.28	50.81	193.1	5.39	4.0	66.29	49.5	114.42	85.4
	B38	7.36	120.63	57.30	217.74	55.61	211.32	54.24	206.1	5.59	4.2	70.28	52.4	121.42	90.6
	B42 2)	8.39	137.51	65.30	248.14	63.35	240.73	62.28	236.7	6.05	4.5	79.66	59.4	137.83	102.8
	045 2)	8.89	145.71	69.20	262.96	67.11	255.02	65.31	248.2	6.74	5.0	83.75	62.5	145.79	108.8
	050 2, 3)	9.64	158	75.14	285.53	72.96	277.2	71.78	272.8	7.08	5.3	90.58	67.6	134.5	100.3
P3				p = 0 bar (0 psi)		p = 140 bar (2000 psi)		p = 275 bar (4000 psi)		p = 7 bar (100 psi)		p = 140 bar (2000 psi)		p = 275 bar (4000 psi)	
	003	0.66	10.82	5.14	19.53	3.85	14.6	--	--	2.11	1.6	8.45	6.3	--	--
	005	1.05	17.21	8.18	31.08	6.89	26.2	5.68	21.6	2.29	1.7	12.0	9.0	19.81	14.8
	006	1.30	21.31	10.13	38.49	8.84	33.6	7.63	29.0	2.4	1.8	14.28	10.7	23.79	17.7
	008	1.61	26.39	12.55	47.69	11.26	42.8	10.05	38.2	2.54	1.9	17.11	12.8	28.75	21.4
	010	2.08	34.09	16.22	61.64	14.93	56.7	13.71	52.1	2.76	2.1	21.38	15.9	36.22	27.0
	012	2.26	37.04	17.64	67.03	16.35	62.1	15.14	57.5	2.84	2.1	23.05	17.2	39.14	29.2
	014	2.81	46.06	21.88	83.14	20.59	78.2	19.37	73.6	3.09	2.3	27.99	20.9	47.78	35.6
	017	3.56	58.35	27.73	105.37	26.44	100.5	25.22	95.8	3.43	2.6	34.81	26.0	59.73	44.6
	020	3.89	63.76	30.34	115.29	29.05	110.4	27.84	105.8	3.58	2.7	37.86	28.2	65.07	48.5
	022 5)	4.29	70.31	33.43	127.03	32.14	122.1	30.93	117.5	3.76	2.8	41.47	30.9	71.38	53.2
	025 4, 6)	4.84	79.33	37.71	143.30	36.42	138.4	35.21	133.8	4.01	3.0	46.46	34.7	80.12	59.8
	028 4, 7)	5.42	88.83	42.23	160.47	40.94	155.6	40.32	153.2	4.27	3.2	51.74	38.6	76.73	57.2
	031 4, 7)	6.10	99.98	47.56	180.73	46.27	175.8	45.65	173.5	4.58	3.4	57.95	43.2	86.06	64.2

-- We do not recommend to use this 003 at 275 bar (4000 psi) and 1500 rpm since internal leakage is over 50 of theoritical flow.

1) 085 = 90 bar (1300 psi) max. int　2) 042-045-050 = 2200 RPM max.　3) 050=210 bar (3000 psi) max. int,
4) 025-028-031 = 2500 R.P.M. max.　5) 022= 275 bar max. int,　6) 025 = 240 bar max. int,　7) 028-031 = 210 bar (3000 psi) max. int.

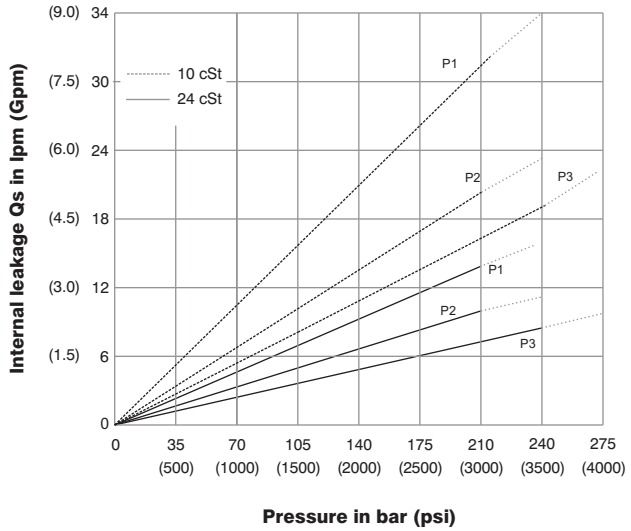

Do not operate pump more than 5 seconds at any speed or viscosity if internal leakage is more than 50 of theoretical flow.
Total leakage is the sum of each section loss at its operating conditions.

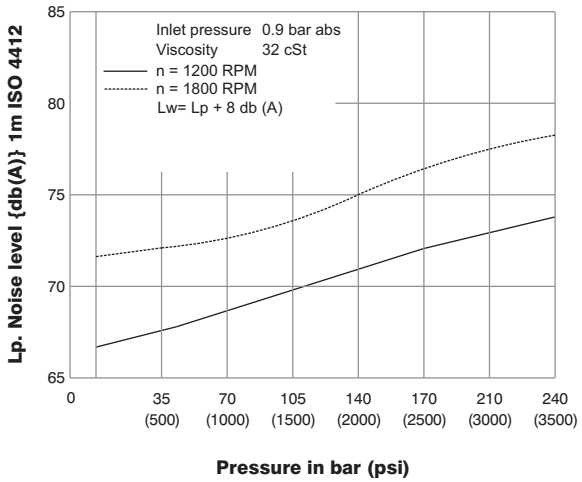

Triple pump noise level is given with each section discharging at the pressure noted on the curve.

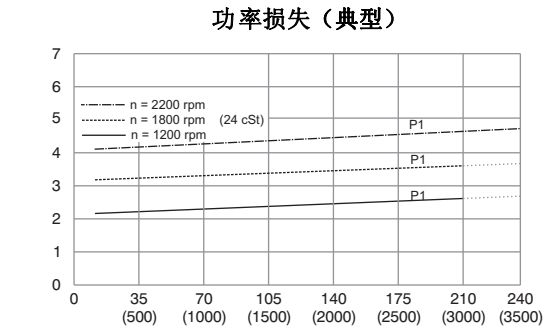

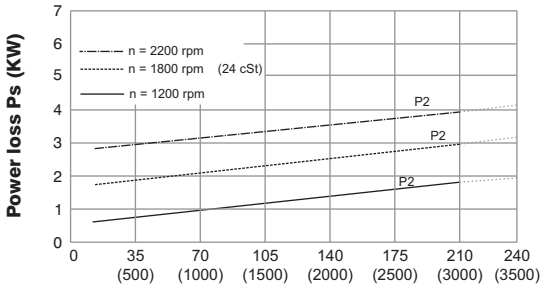

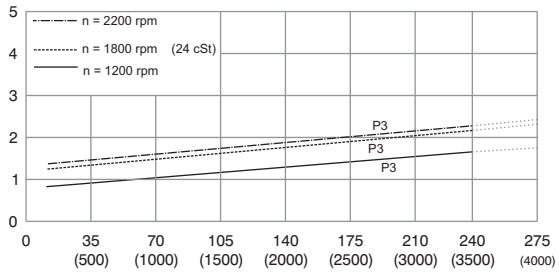

Pressure in bar (psi)

Total hydromechanical power loss is the sum of each section at its operating conditions

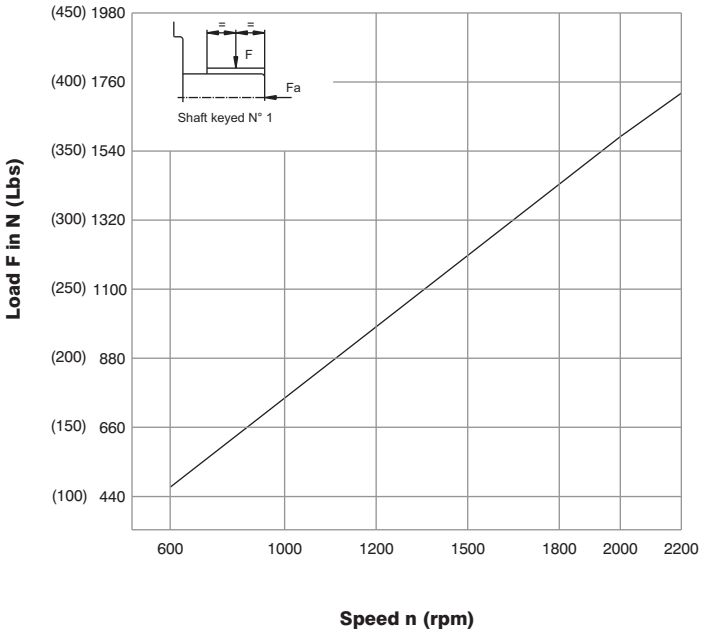

Maximum permissible axial load Fa=2000 N (449 Lbs)

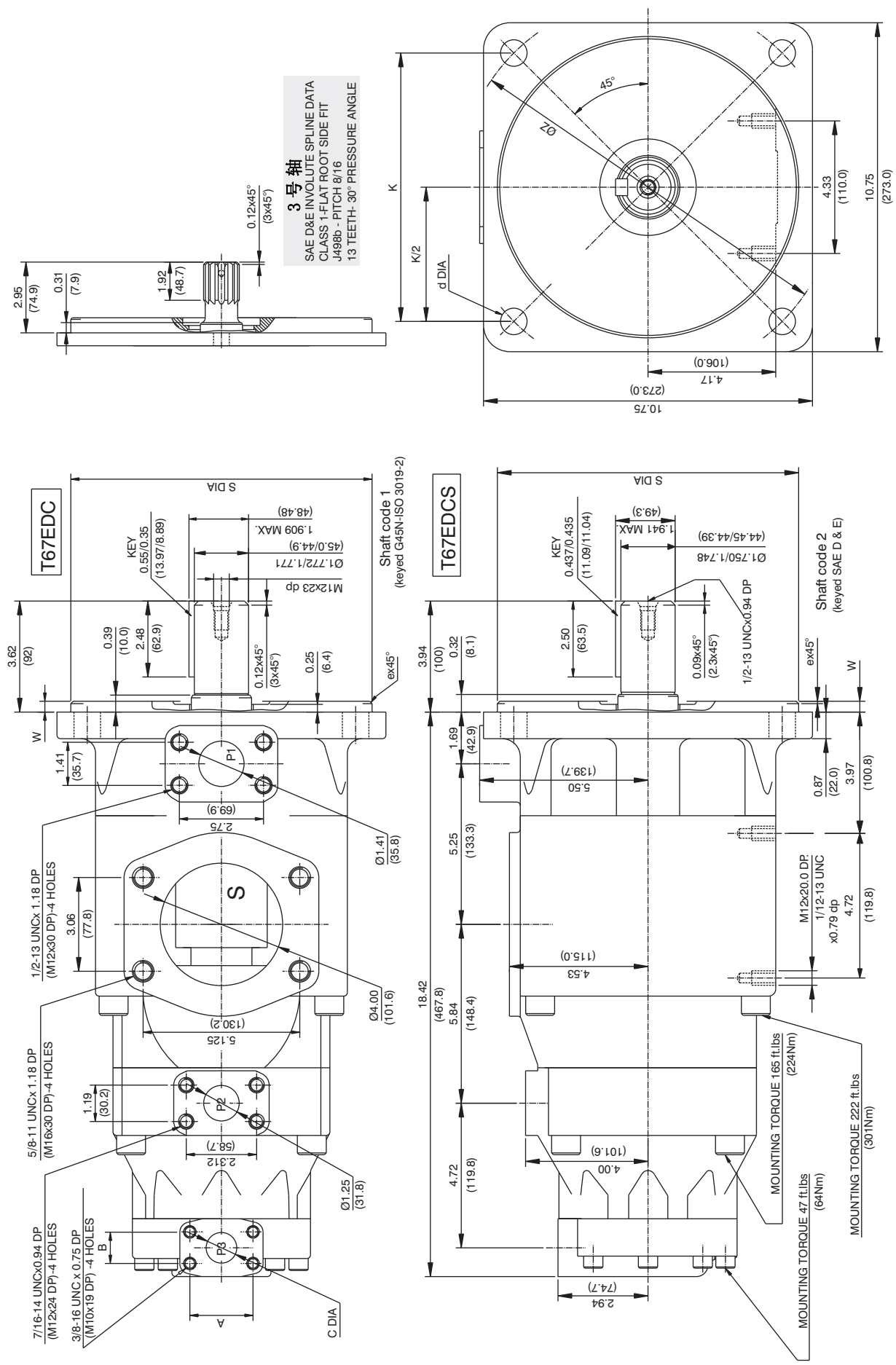

Alternate connect. variables		
	00 & M0	01 & M1
A	2.063(52.4)	1.874(47.5)
B	1.031(26.1)	0.874(22.1)
C	1.000(25.4)	0.748(18.9)

Alternate mounting flange								
Series	S Dia		e x 45°	W	K	Z Dia	d Dia
	Max.	Min.					
T67EDC	9.842(249.98)	9.840(249.93)	0.079(2)	0.354(8.9)	-	12.401(314.9)	0.866(21.9)
T67EDCS	6.500(165.1)	6.498(165.04)	0.079(2)	0.354(8.9)	8.838(224.4)	-	0.811(20.5)

主轴扭矩极限 in^3/rev x psi (ml/rev x bar)	
轴	Vp x p max. (P1+P2+P3)
1	101506 (114715)
2	104818 (118457)
3	112312 (126927)

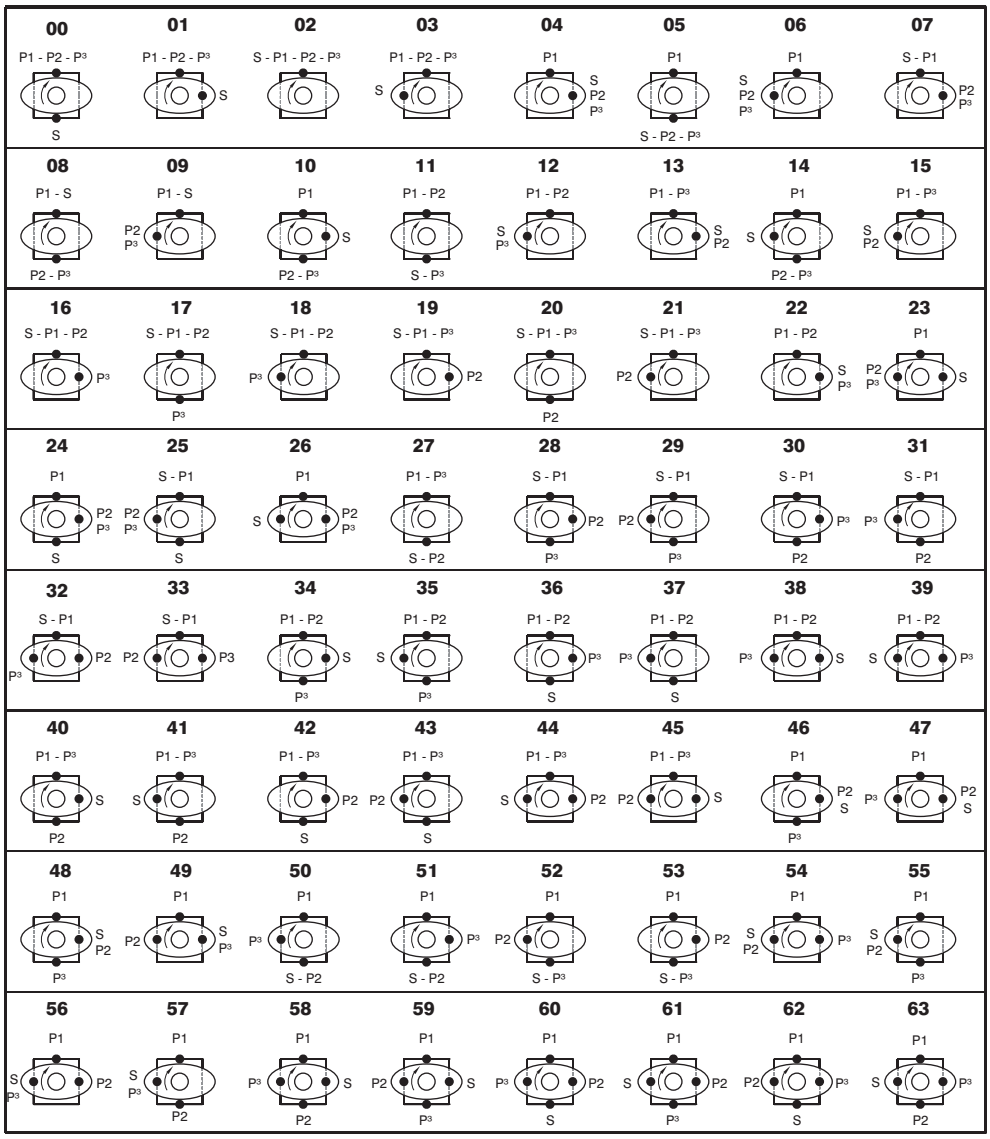

VT6DCC-VT6DDCS - VT6EDC
VT7DBB/VT7DBBS-VT7QDCC-VT7QDCB-VT7DDB/VTDDBS-
VT7EDB/VT7EDBS-VT7QEDC/VT7QEDCS
VT67DBB-VT67DCB-VT67EDB-VT67EDC-VT67DDCS-VT67DCC

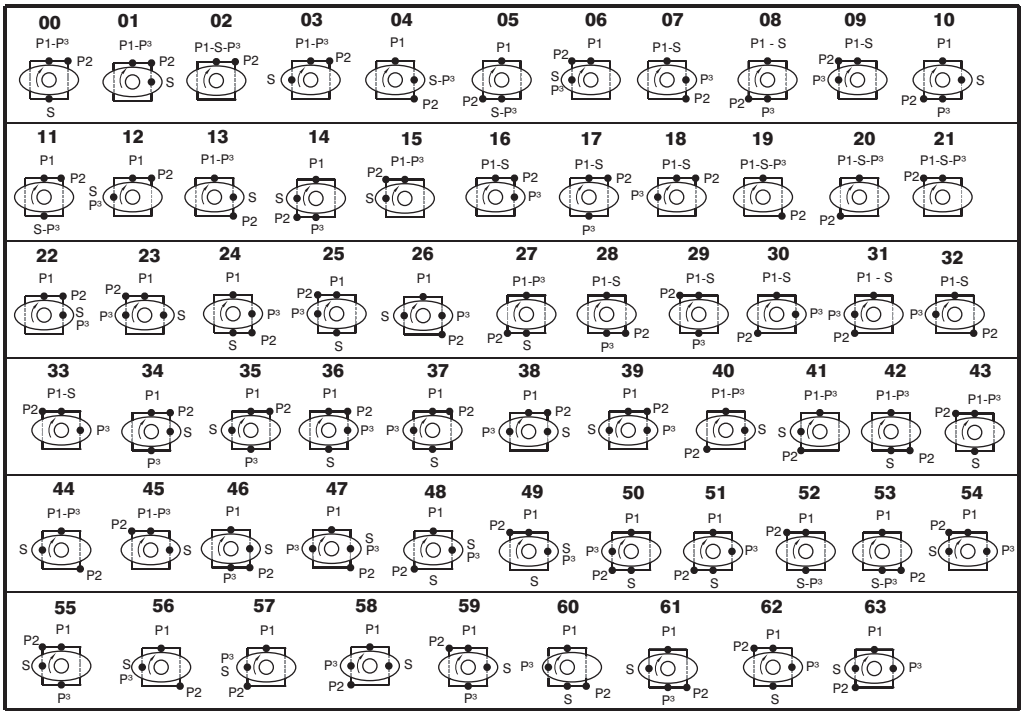

VT6DCB - VT6CBB

Note : Product details are liable to change without notice

Top

S	P2	P3				P2	P3			
		02	16	17	18		20	30	08	31
		19	07	28	32		21	33	29	09
		01	22	32	38		40	48	10	58
		13	04	46	47		45	49	59	23
		00	36	11	37		27	51	05	50
		42	24	53	60		43	62	52	25
		03	39	35	12		41	63	14	57
		44	26	61	56		15	54	55	06

VT6DCC-VT6DDCS - VT6EDC
VT7DBB/VT7DBBS-VT7QDCC-VT7QDCB-VT7DDB/VTDDBS-
VT7EDB/VT7EDBS-VT7QEDC/VT7QEDCS
VT67DBB-VT67DCB-VT67EDB

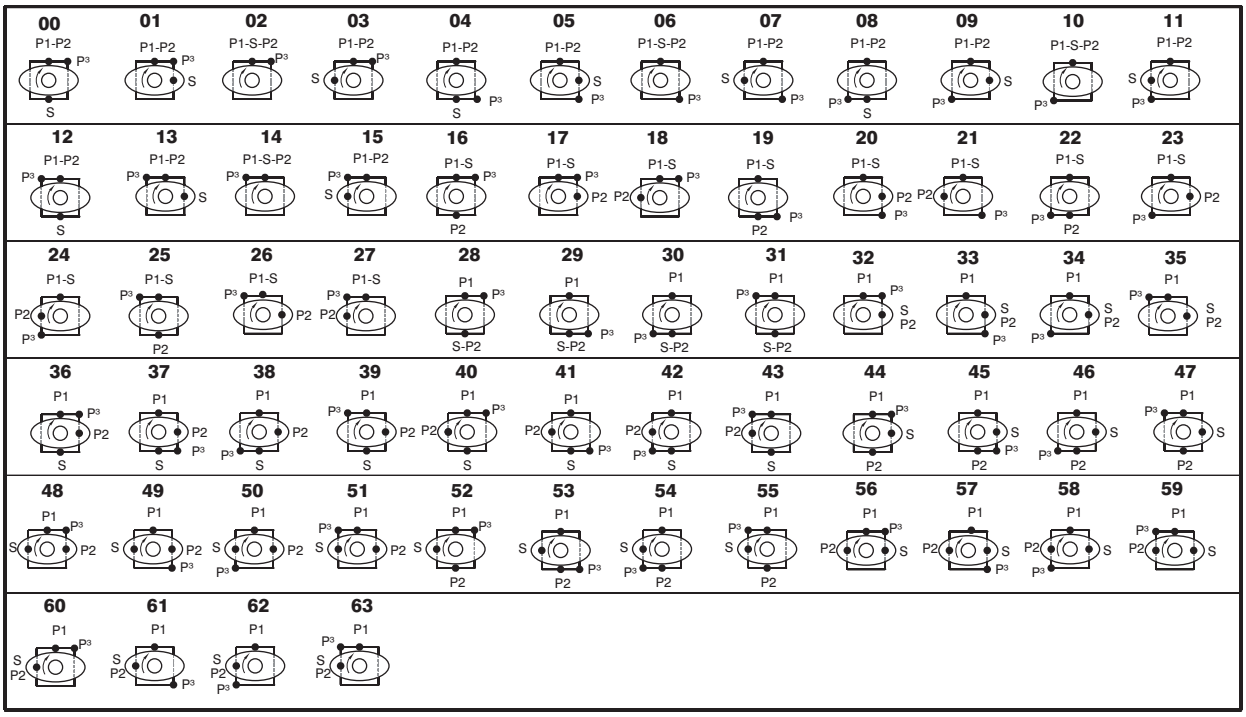

VT6CCB

Note : Product details are liable to change without notice

Top

VT6CR * - 022 - 1 R 00 - A 1 0 - A 1 *

泵的规格

Y-公制油口连接，省略为 UNC

定子

几何排量 $cm^3/rev(in^3/rev)$

*003/B03/Y03 = 10.8 (0.66)	015/B15/Y15 = 50.5 (3.08)
005/B05/Y05 = 17.2 (1.05)	017/B17/Y17 = 58.3 (3.56)
006/B06/Y06 = 21.3 (1.30)	020/B20/Y20 = 63.8 (3.89)
008/B08/Y08 = 26.4 (1.61)	022/B22/Y22 = 70.3 (4.29)
010/B10/Y10 = 34.1 (2.08)	025/B25/Y25 = 79.3 (4.84)
012/B12/Y12 = 37.1 (2.26)	028/B28/Y28 = 88.8 (5.42)
014/B14/Y14 = 46.0 (2.81)	031/B31/Y31 = 100.0 (6.10)

*"0"-单向 "B"-双向 "Y"-双向，冷启动

轴型

1- 平键轴（SAE BB） 4- 花键轴（SAE BB）
2- 平键轴（不遵循 SAE） 5- 花键轴（不遵循 SAE ）
3- 花键轴（SAE B）

旋向（从轴端看）

R — 顺时针
L — 逆时针

油口组合方式

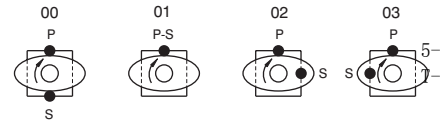

修改代码

密封等级

1 — S1（用于矿物油）
4 — S4（用于耐高温油）
5 — S5（用于矿物油和耐高温油）

设计代号

油口连接

联轴器

1 - SAE A 4 - SAE C
2 - SAE B 5 - SAE J498b
3 - SAE BB 16/32-11 teeth

连接

0 - None B - SAE B
A - SAE A C - SAE C

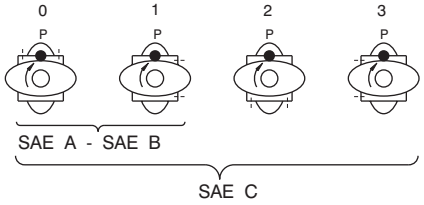

内泄漏（典型）

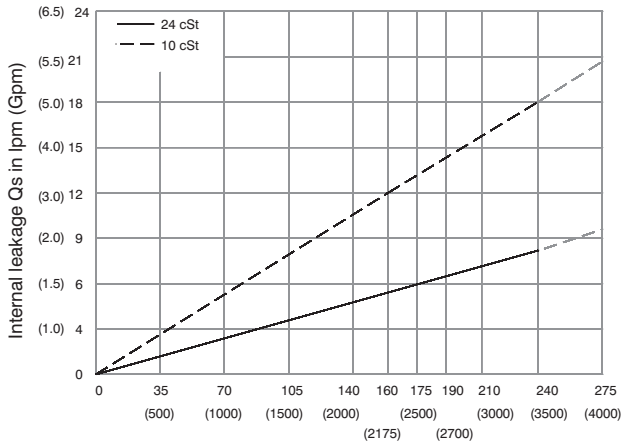

Do not operate pump more than 5 seconds at any speed or viscosity if internal leakage is more than 50% of theoretical flow.

噪音值（典型）

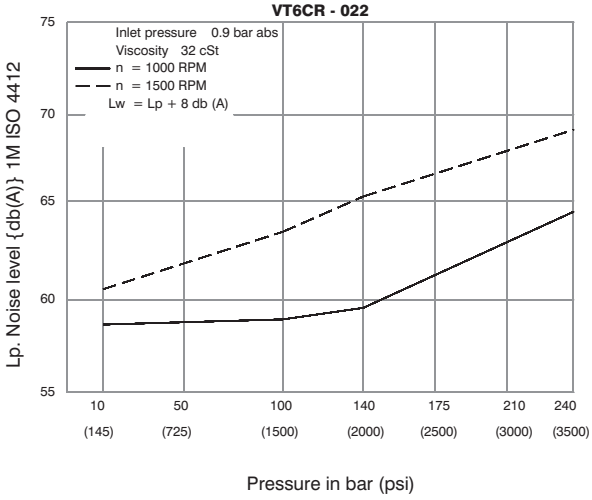

功率损失（典型）

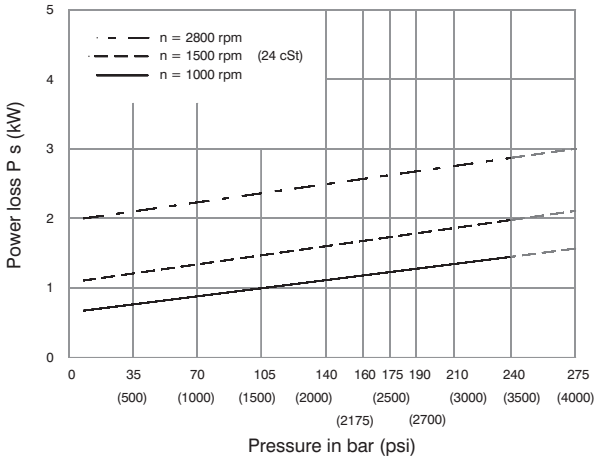

允许径向负载

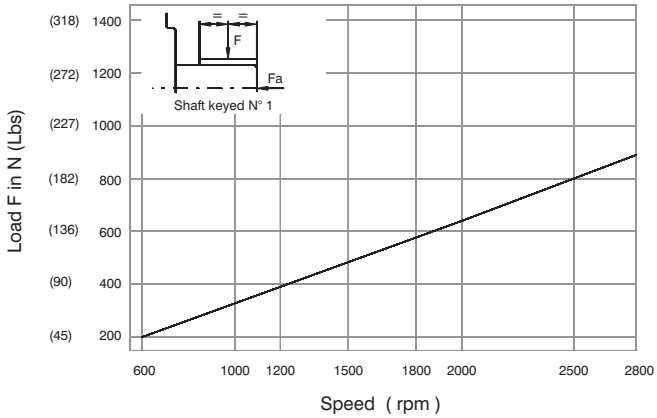

Maximum axial load permissible Fa = 800 N (180 Lbs)

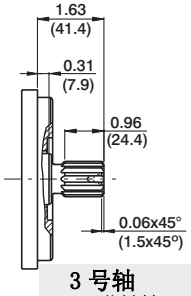

3 号轴
SAE B 花键轴
等级 1-J498b
16/32d.p 13 齿
30° 压力角
平齿根侧定心配合

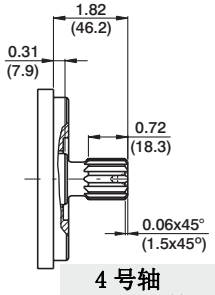

4 号轴
SAE BB 花键轴
等级 1-J498b
16/32dp. 15 齿
30° 压力角
平齿根侧定心配合

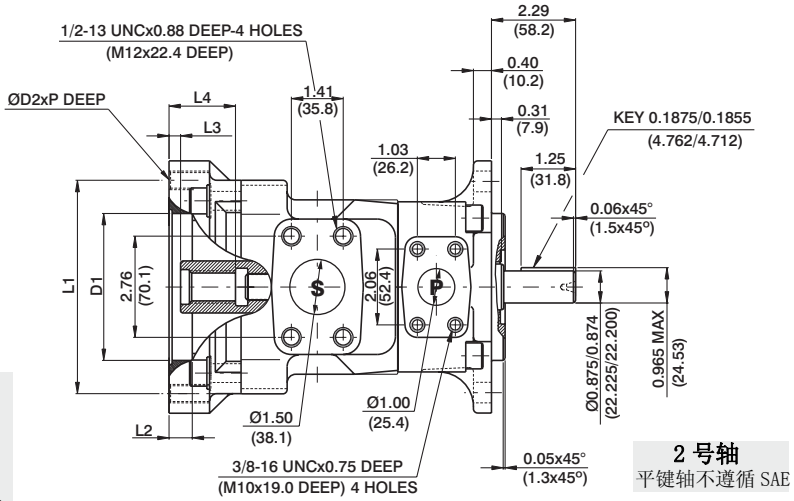

2 号轴
平键轴不遵循 SAE

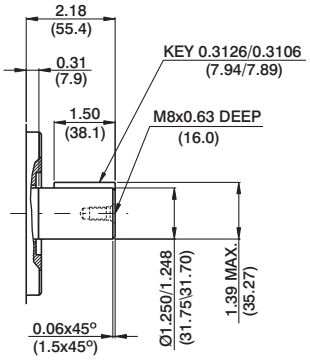

Shaft code 5
平键轴不遵循 SAE

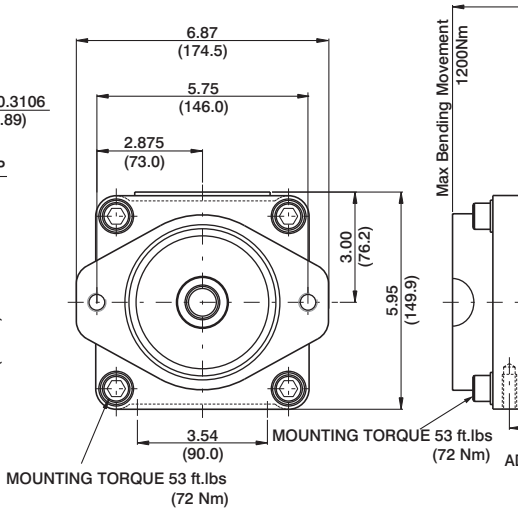

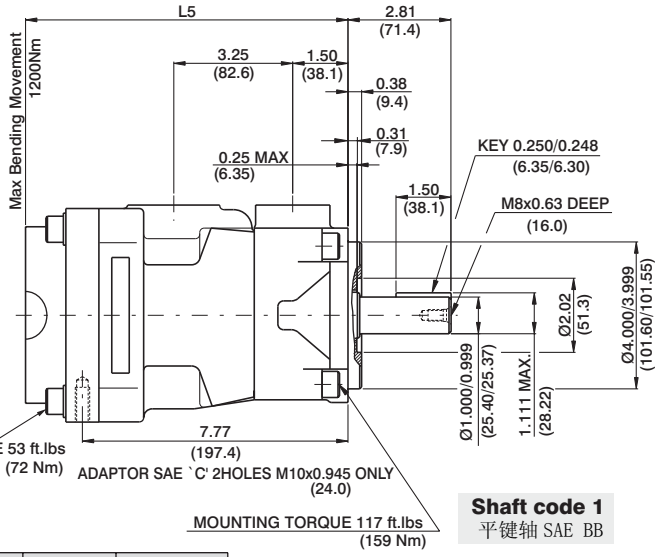

Shaft code 1
平键轴 SAE BB

Adaptor	D1	D2	P	L1	L2	L3	L4	L5
SAE "A"	3.25 (82.60)	M10	0.94 (24)	4.19 (106.4)	0.43 (11)	0.31 (7.9)	1.26 (32)	8.23 (209)
SAE "B"	4.00 (101.65)	M12	1.10 (28)	5.75 (146.0)	0.63 (16)	0.31 (7.9)	1.81 (46)	8.78 (223)
SAE "C"	5.00 (127.10)	M16	-	7.12 (181.0)	0.63 (16)	0.31 (7.9)	2.20 (56)	9.17 (233)

Adaptor	SAE "A"			SAE "B"		SAE "C"
Coupling drive	SAE A	SAE (11teeth)	SAE B	SAE B	SAE BB	SAE C
Number of teeth	9	11	13	13	15	14
Pitch	16/32	16/32	16/32	16/32	16/32	12/24
Pressure angle	30°	30°	30°	30°	30°	30°
Major dia.(min)	0.625 (15.875)	0.750 (19.05)	0.875 (22.225)	0.875 (22.225)	1.00 (25.40)	1.250 (31.75)
Minor dia.(min)	0.500 (12.70)	0.630 (16.00)	0.753 (19.125)	0.753 (19.125)	0.877 (22.275)	1.086 (27.585)

主轴扭矩极限in^3/rev×psi(ml/rev×bar)

Shaft	V x P max.	Coupling drive	V x P max.
1	18972 (21420)	SAE"A"	9743 (11000)
2	12666 (14300)	SAE"B"	18246 (20600)
3	18246 (20600)	SAE"BB"	19530 (22050)
4	28937 (32670)	SAE"C"	19530 (22050)
5	30274 (34180)	SAE"11teeth"	14039 (15850)

性能参数（24cSt）

Pressure port	Series	Volumetric Displacement Vp		Flow q & n = 1500 rpm						Input power p & n = 1500 rpm					
				p = 0 bar (0 psi)		p = 140 bar (2000 psi)		p = 240 bar (3500 psi)		p = 7 bar (100 psi)		p = 140 bar (2000 psi)		p = 240 bar (3500 psi)	
		in^3/rev	cm^3/rev	gpm	lpm	gpm	lpm	gpm	lpm	hp	kw	hp	kw	hp	kw
VT6CR	003	0.66	10.8	4.29	16.2	2.96	11.2	2.04	7.7	1.74	1.3	7.11	5.3	11.26	8.4
	005	1.05	17.2	6.83	25.8	5.50	20.8	4.57	17.3	1.88	1.4	10.06	7.5	16.36	12.2
	006	1.30	21.3	8.44	31.9	7.11	26.9	6.19	23.4	2.01	1.5	11.94	8.9	19.71	14.7
	008	1.61	26.4	10.48	39.6	9.15	34.6	8.22	31.1	2.15	1.6	14.35	10.7	22.93	17.7
	010	2.08	34.1	13.52	51.1	12.19	46.1	11.26	42.6	2.28	1.7	18.64	13.4	29.90	22.3
	012	2.26	37.1	14.71	55.6	13.36	50.6	12.46	47.1	2.28	1.7	19.31	14.4	32.32	24.1
	014	2.81	46.0	18.25	69.0	16.93	64.0	16.00	60.5	2.55	1.9	23.60	17.6	39.56	29.5
	015	3.08	50.5	20.00	75.6	18.73	73.2	19.02	67.5	2.68	2.0	25.61	19.1	42.91	32.0
	017	3.56	58.3	23.12	87.4	21.79	82.4	20.87	78.9	2.82	2.1	29.37	21.9	49.48	36.9
	020	3.89	63.8	25.32	95.7	23.99	90.7	23.07	87.2	2.95	2.2	31.92	23.8	53.91	40.2
	022	4.29	70.3	27.88	105.4	26.56	100.4	25.63	96.9	3.08	2.3	35.00	26.1	59.14	44.1
	025 1)	4.84	79.3	31.46	118.9	30.13	113.9	29.21	110.4	3.35	2.5	39.16	29.2	66.38	49.5
	028 1)	5.42	88.8	35.24	133.2	33.92	128.2	33.28 2)	125.8 2)	3.75	2.8	43.85	32.7	65.04 2)	48.5 2)
	031 1)	6.10	100.0	39.68	150.0	38.35	145.0	37.72 2)	142.6 2)	3.75	2.8	48.95	36.5	72.95 2)	54.4 2)

1) 025-028-031 = 2500 RPM. max.

2) 028-031= 210 bar (3000 psi) max. int.

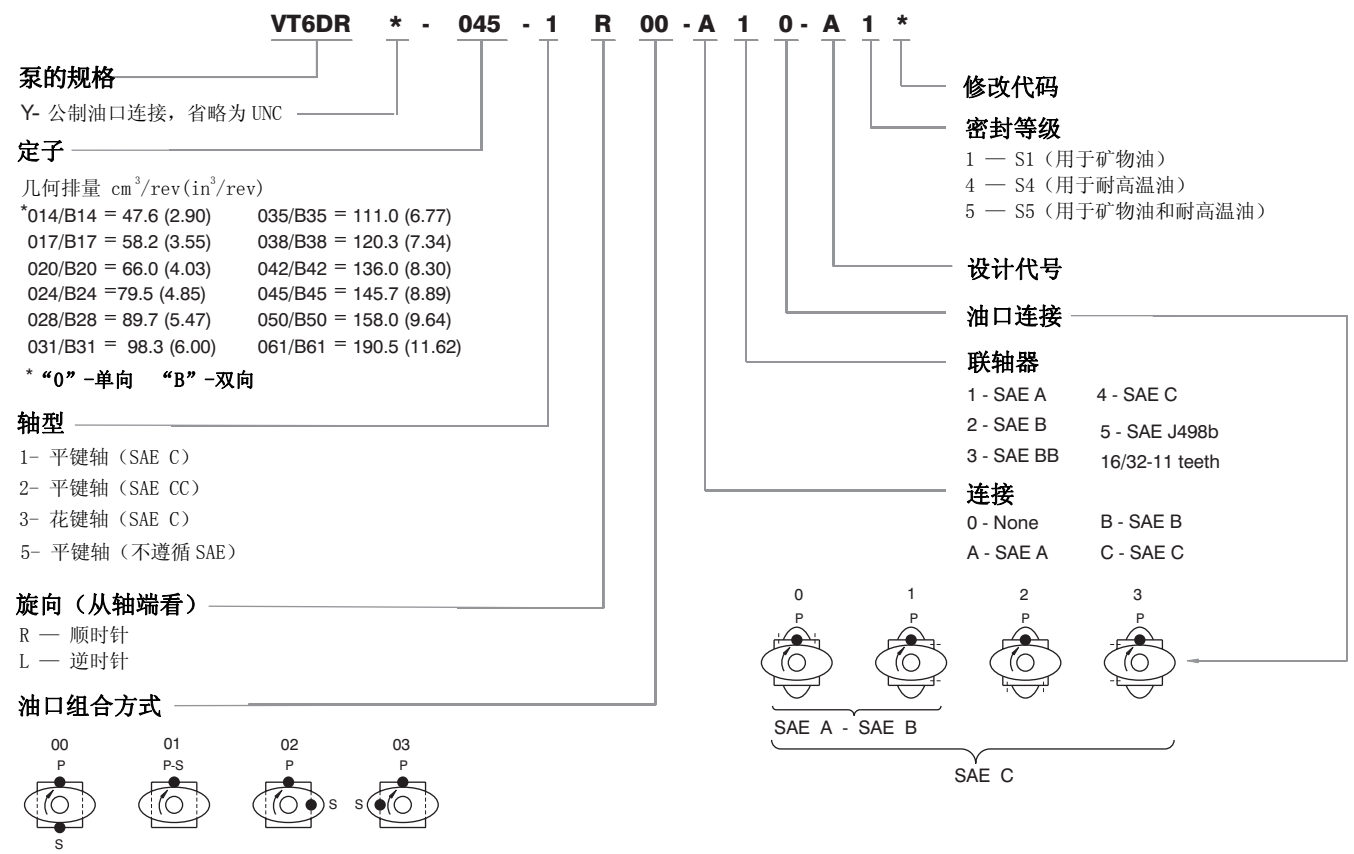

内泄漏（典型）

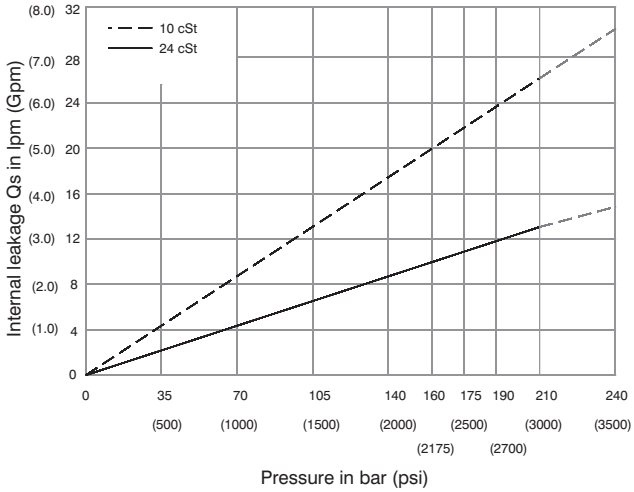

噪音值（典型）

VT6DR- 038

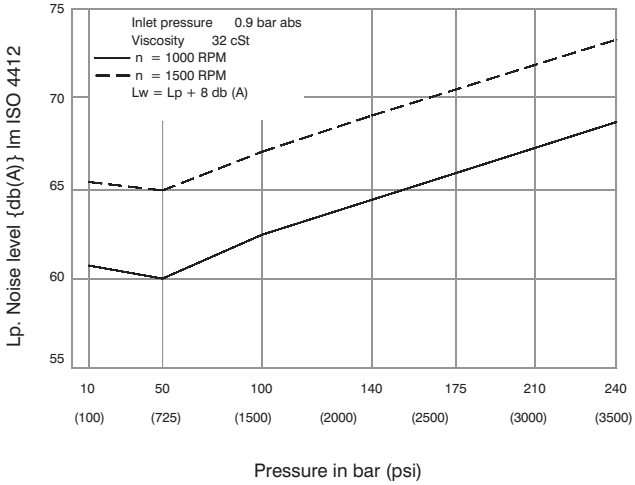

功率损失（典型）

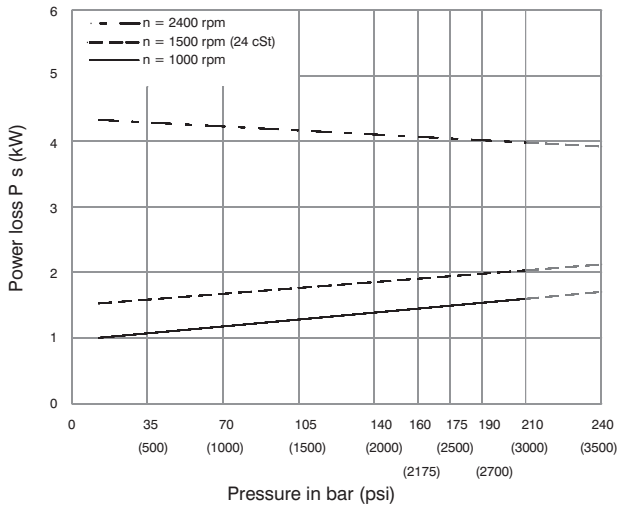

允许径向负载

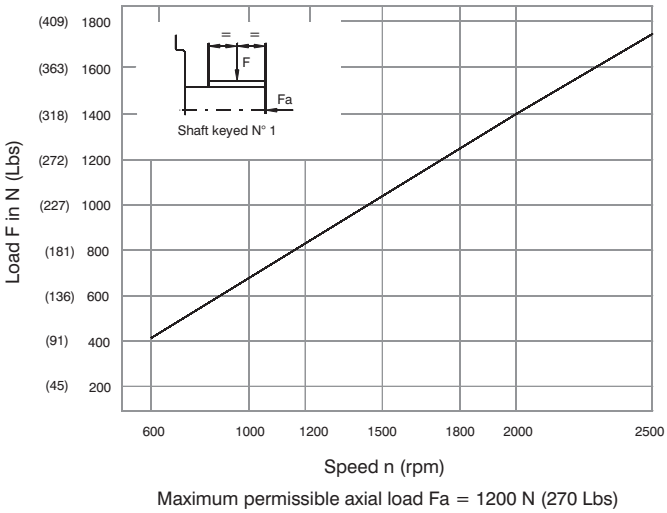

Maximum permissible axial load Fa = 1200 N (270 Lbs)

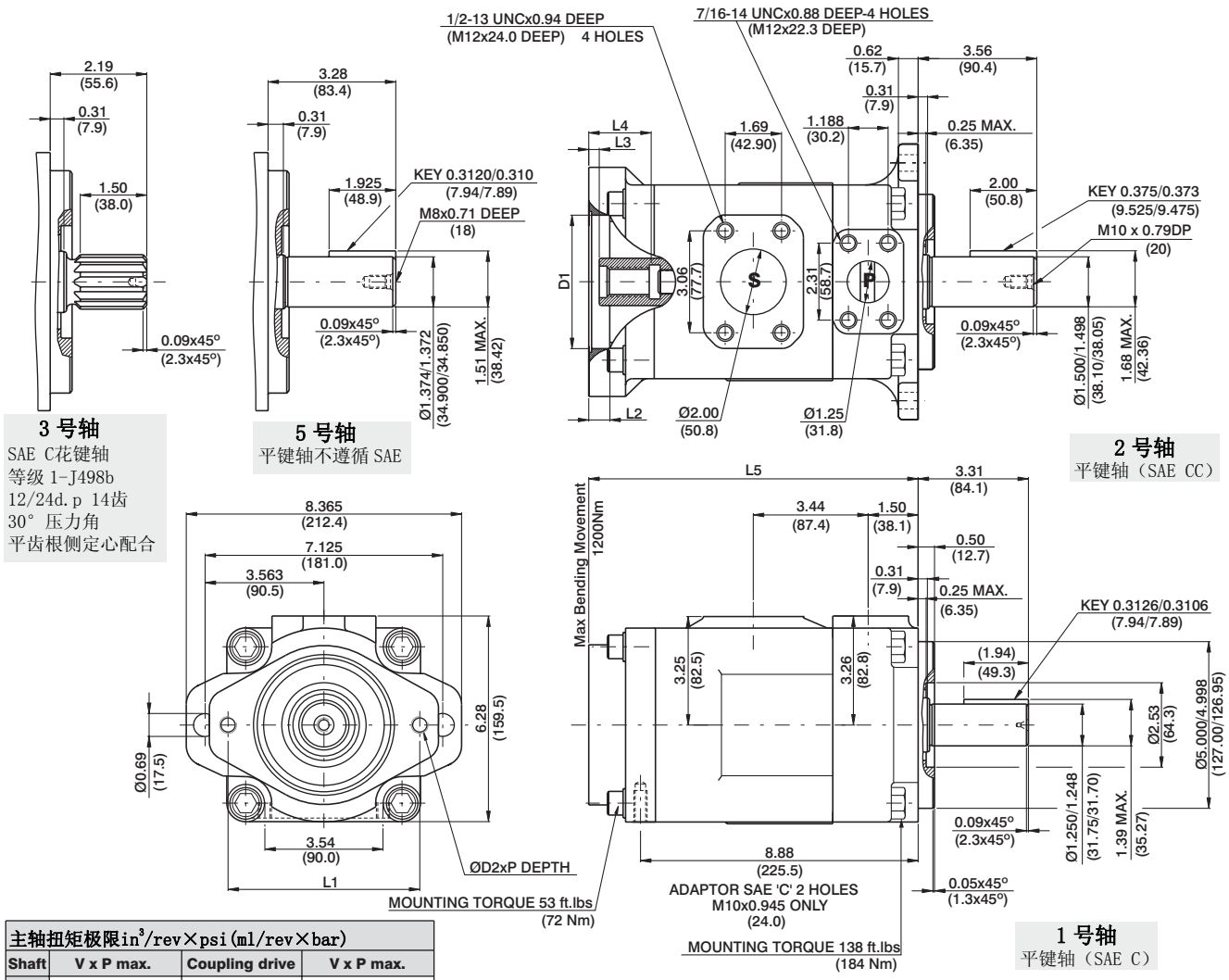

主轴扭矩极限in³/rev×psi(ml/rev×bar)			
Shaft	V x P max.	Coupling drive	V x P max.
1	38300 (43240)	SAE"A"	9743 (11000)
2	58491 (66036)	SAE"B"	18246 (20600)
3	54207 (61200)	SAE"BB"	28937 (32670)
5	49247 (55600)	SAE"C"	33118 (37390)
		SAE"11teeth"	14039 (15850)

Adaptor	D1	D2	P	L1	L2	L3	L4	L5
SAE "A"	3.25 (82.60)	M10	0.94 (24)	4.19 (106.4)	0.43 (11)	0.31 (7.9)	1.26 (32)	9.33 (237)
SAE "B"	4.00 (101.65)	M12	1.10 (28)	5.75 (146.0)	0.63 (16)	0.31 (7.9)	1.81 (46)	9.88 (251)
SAE "C"	5.00 (127.10)	M16	-	7.12 (181.0)	0.63 (16)	0.31 (7.9)	2.20 (56)	10.27 (261)

Adaptor	SAE "A"			SAE "B"		SAE "C"
Coupling drive	SAE A	SAE (11teeth)	SAE B	SAE B	SAE BB	SAE C
Number of teeth	9	11	13	13	15	14
Pitch	16/32	16/32	16/32	16/32	16/32	12/24
Pressure angle	30°	30°	30°	30°	30°	30°
Major dia.(min)	0.625 (15.875)	0.750 (19.05)	0.875 (22.225)	0.875 (22.225)	1.00 (25.40)	1.250 (31.75)
Minor dia.(min)	0.500 (12.70)	0.630 (16.00)	0.753 (19.134)	0.753 (19.134)	0.877 (22.268)	1.086 (27.585)

性能参数（24cSt）

Pressure port	Series	Volumetric Displacement Vp		Flow q & n = 1500 rpm						Input power p & n = 1500 rpm					
				p = 0 bar (0 psi)		p = 140 bar (2000 psi)		p = 240 bar (3500 psi)		p = 7 bar (100 psi)		p = 140 bar (2000 psi)		p = 240 bar (3500 psi)	
		in³/rev	cm³/rev	gpm	lpm	gpm	lpm	gpm	lpm	hp	kw	hp	kw	hp	kw
VT6DR	014	2.90	47.6	18.88	71.4	16.42	62.1	14.78	55.9	3.08	2.3	24.81	18.5	41.03	30.6
	017	3.55	58.2	23.1	87.3	20.60	78.0	18.99	71.8	3.35	2.5	29.77	22.2	49.62	37.0
	020	4.00	66.0	26.19	99.0	23.73	89.7	22.08	83.5	3.75	2.8	33.39	24.9	55.92	41.7
	024	4.80	79.5	31.56	119.3	29.10	110.0	27.46	103.8	4.02	3.0	39.69	29.6	66.78	49.8
	028	5.50	89.7	35.58	134.5	33.12	125.2	31.48	119.0	4.29	3.2	44.52	33.2	74.96	55.9
	031	6.00	98.3	39.00	147.5	36.53	138.1	34.89	131.9	4.42	3.3	48.54	36.2	81.80	61.0
	035	6.80	111.0	44.04	166.5	41.58	157.2	39.94	151.0	4.69	3.5	54.58	40.7	92.13	68.7
	038	7.30	120.3	47.72	180.4	45.26	171.1	43.62	164.9	4.96	3.7	58.87	43.9	99.64	74.3
	042 1)	8.30	136.0	53.96	204.0	51.50	194.7	49.86	188.5	5.36	4.0	66.25	49.4	112.24	83.7
	045 1)	8.89	145.7	57.80	218.5	55.34	209.2	53.70	203.0	5.50	4.1	70.81	52.8	120.02	89.5
	050 1)	9.64	158.0	62.69	237.0	60.23	227.7	59.25 2)	224.0 2)	5.90	4.4	76.44	57.0	113.98 2)	85.0 2)
	061 1)	11.62	190.5	76.25	285.7	73.54 3)	278.0 3)	--	--	6.16	4.6	81.26 3)	60.6 3)	--	--

1) 042-045-050-061 = 2200 RPM max. 2) 050 = 210 bar (3000 psi) max. 3) 061 = 120 bar (1740 psi) max. int, 061 = 80 bar (1160 psi) cont.

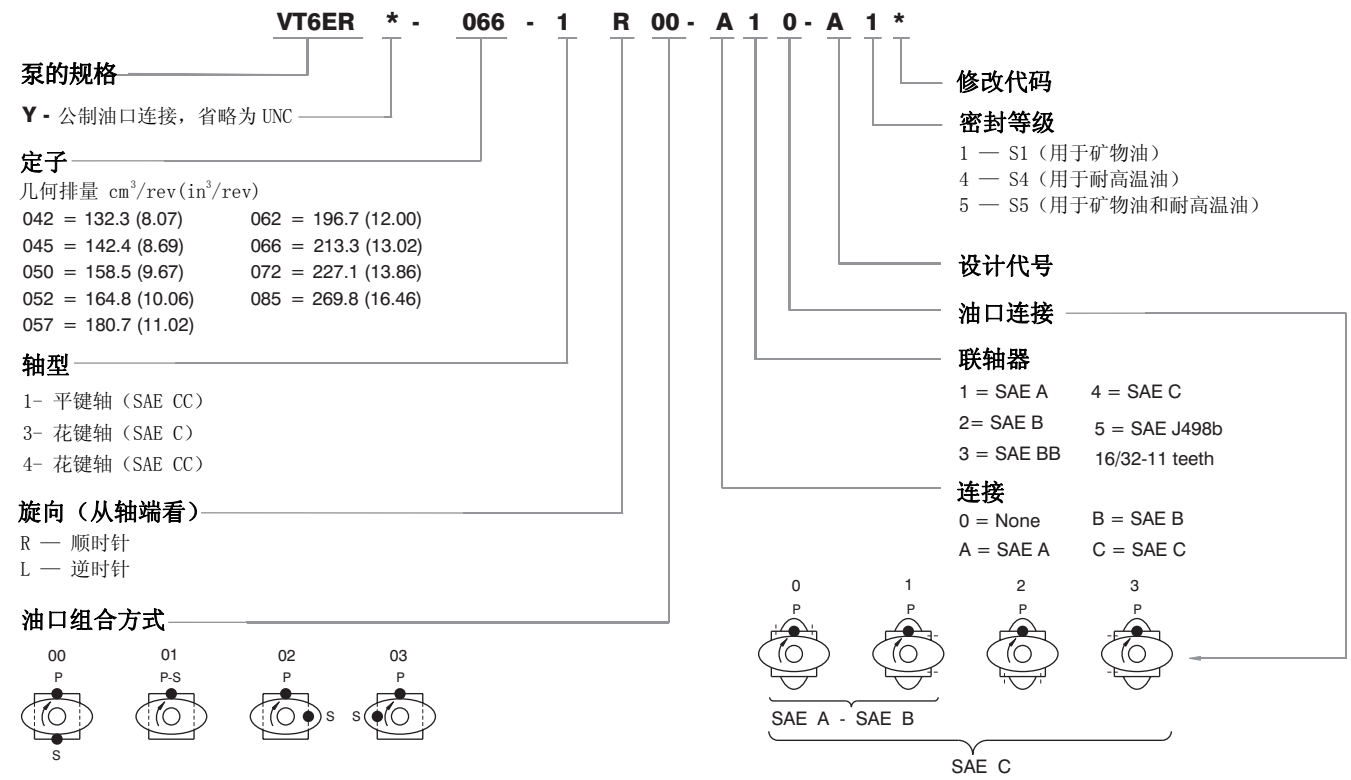

内泄漏（典型）

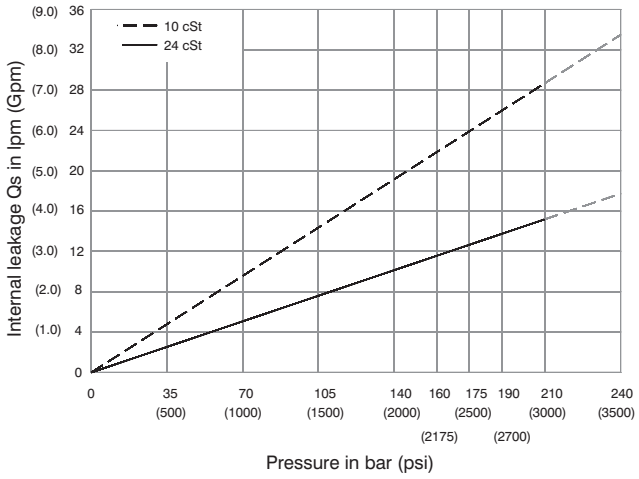

噪音值（典型）

VT6ER - 050

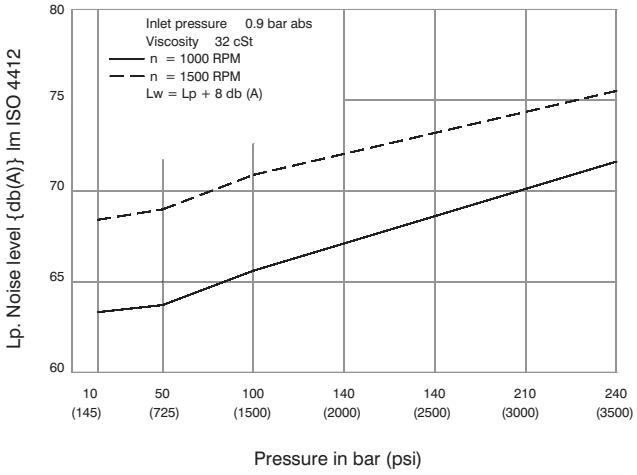

功率损失（典型）

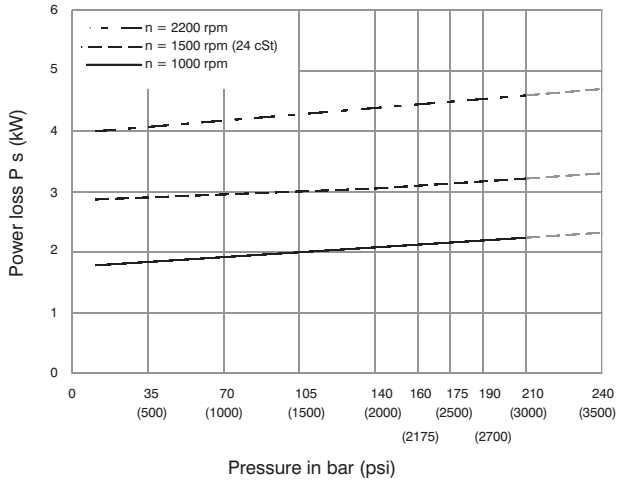

允许径向负载

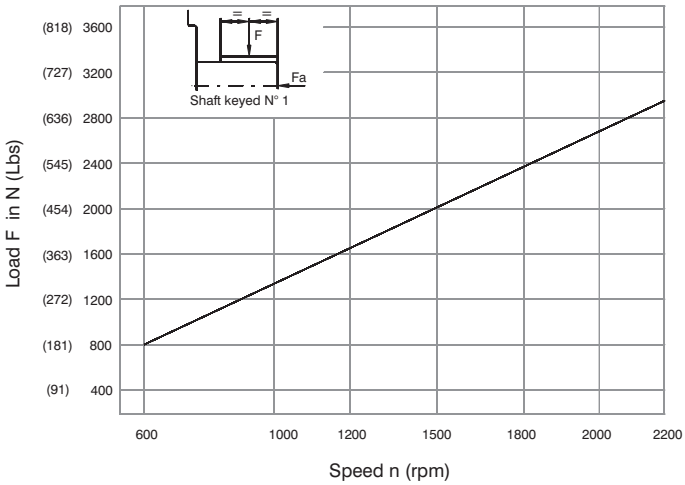

Maximum permissible axial load Fa = 2000 N (449 Lbs)

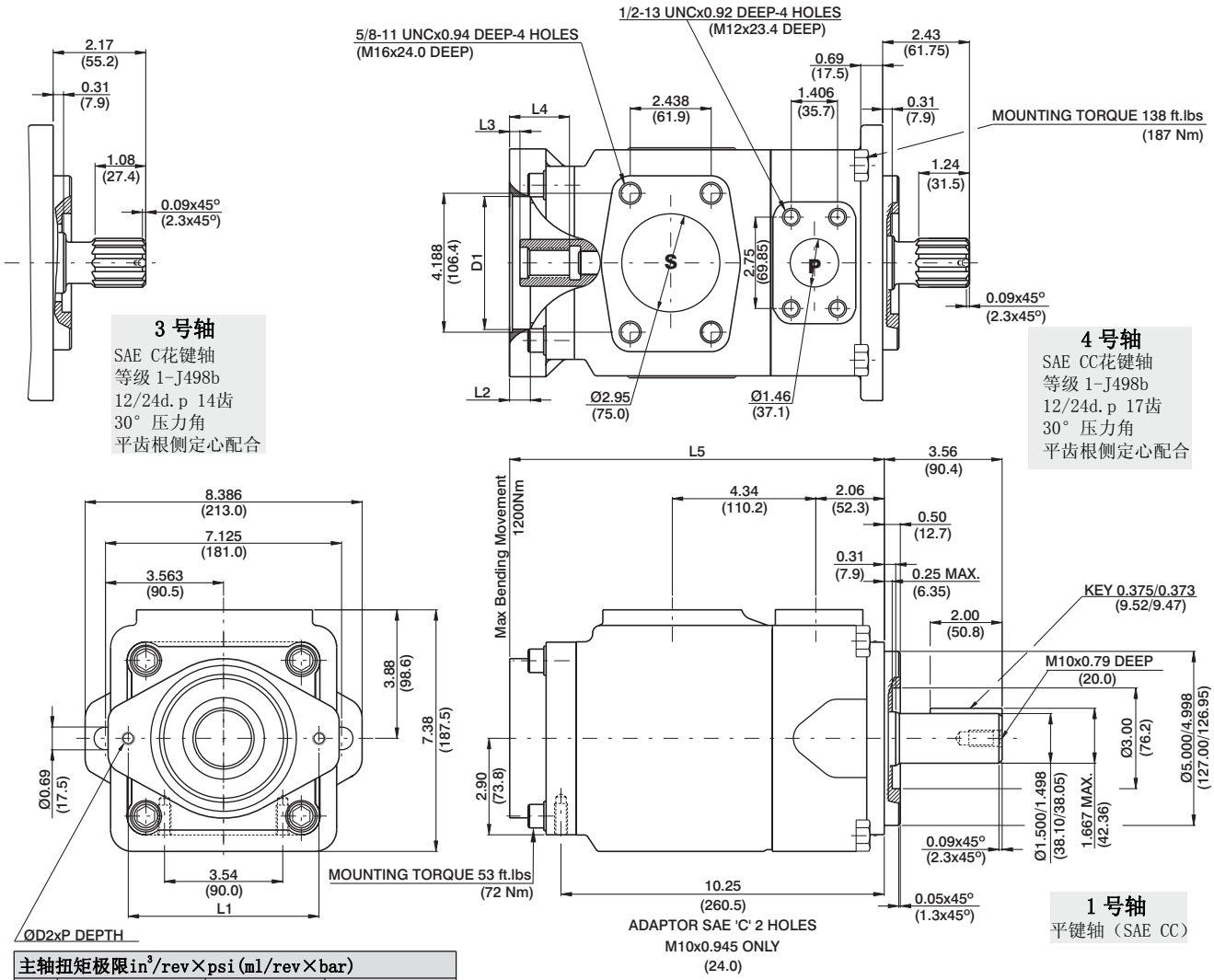

主轴扭矩极限in³/rev×psi(ml/rev×bar)			
Shaft	**V x P max.**	**Coupling drive**	**V x P max.**
1	71355 (80560)	SAE"A"	9743 (11000)
3	54207 (61200)	SAE"B"	18246 (20600)
4	106474 (120210)	SAE"BB"	28937 (32670)
		SAE"C"	58884 (66480)
		SAE"11teeth"	14039 (15850)

Adaptor	D1	D2	P	L1	L2	L3	L4	L5
SAE "A"	3.25 (82.60)	M10	0.94 (24)	4.19 (106.4)	0.43 (11)	0.31 (7.9)	1.26 (32)	10.71 (272)
SAE "B"	4.00 (101.65)	M12	1.10 (28)	5.75 (146.0)	0.63 (16)	0.31 (7.9)	1.81 (46)	11.26 (286)
SAE "C"	5.00 (127.10)	M16	-	7.12 (181.0)	0.63 (16)	0.31 (7.9)	2.20 (56)	11.65 (296)

Adaptor	SAE "A"			SAE "B"		SAE "C"
Coupling drive	SAE A	SAE (11teeth)	SAE B	SAE B	SAE BB	SAE C
Number of teeth	9	11	13	13	15	14
Pitch	16/32	16/32	16/32	16/32	16/32	12/24
Pressure angle	30°	30°	30°	30°	30°	30°
Major dia.(min)	0.625 (15.875)	0.750 (19.05)	0.875 (22.225)	0.875 (22.225)	1.00 (25.40)	1.250 (31.75)
Minor dia.(min)	0.500 (12.70)	0.630 (16.00)	0.753 (19.134)	0.753 (19.134)	0.877 (22.268)	1.086 (27.585)

性能参数（24cSt）

Pressure port	Series	Volumetric Displacement Vp		Flow q & n = 1500 rpm						Input power p & n = 1500 rpm					
				p = 0 bar (0 psi)		p = 140 bar (2000 psi)		p = 240 bar (3500 psi)		p = 7 bar (100 psi)		p = 140 bar (2000 psi)		p = 240 bar (3500 psi)	
		in³/rev	cm³/rev	gpm	lpm	gpm	lpm	gpm	lpm	hp	kw	hp	kw	hp	kw
VT6ER	042	8.07	132.3	52.50	198.5	49.87	188.5	47.96	181.3	6.97	5.2	66.25	49.4	110.77	82.6
	045	8.70	142.4	56.51	213.6	53.86	203.6	51.98	196.5	7.24	5.4	70.94	52.9	118.95	88.7
	050	9.67	158.5	62.88	237.7	60.24	227.7	58.36	220.6	7.64	5.7	78.45	58.5	131.82	98.3
	052	10.00	164.8	65.40	247.2	62.75	237.2	60.87	230.1	7.78	5.8	81.53	60.8	136.92	102.1
	057	11.02	180.7	71.71	271.1	69.07	261.1	67.19	254.0	8.18	6.1	89.04	66.4	143.35	106.9
	062	12.00	196.7	78.04	295.0	75.40	285.0	73.52	277.9	8.58	6.4	96.42	71.9	162.67	121.3
	066	13.00	213.3	84.63	319.9	81.98	309.9	80.11	302.8	8.98	6.7	104.20	77.7	175.94	131.2
	072	13.86	227.1	90.11	340.6	87.46	330.6	85.58	323.5	9.25	6.9	110.77	82.6	187.07	139.5
	085 1)	16.40	269.8	107.00	404.7	105.21 2)	397.7 2)	--	--	9.78	7.3	87.56 2)	65.3 2)	--	--

1) 085 = 2000 RPM max. 2) 085 = 75 bar (1100 psi) cont. 085 = 90 bar (1300 psi) max. int.

VT6DCCR - 038 - 028 - 008 - 2 R 00 - A 1 - 00 - *

泵的规格

Rear cap end for mounting
SAE "A" auxilary pump
coupling adaptor
SAE "A" -9 teeth

“P1”定子

几何排量 $cm^3/rev(in^3/rev)$

*014/B14 = 47.6 (2.90)
017/B17 = 58.2 (3.55)
020/B20 = 66.0 (4.03)
024/B24 =79.5 (4.85)
028/B28 = 89.7 (5.47)
031/B31 = 98.3 (6.00)
035/B35 = 111.0 (6.77)
038/B38 = 120.3 (7.34)
042/B42 = 136.0 (8.30)
045/B45 = 145.7 (8.89)
050/B50 = 158.0 (9.64)
061/B61 = 190.5 (11.62)

*“0”-单向 “B”-双向

“P2”和“P3”定子

几何排量 $cm^3/rev(in^3/rev)$

*003/B03 = 10.8 (0.66)
005/B05 = 17.2 (1.05)
006/B06 = 21.3 (1.30)
008/B08 = 26.4 (1.61)
010/B10 = 34.1 (2.08)
012/B12 = 37.1 (2.26)
014/B14 = 46.0 (2.81)
015/B15 = 50.5 (3.08)
017/B17 = 58.3 (3.56)
020/B20 = 63.8 (3.89)
022/B22 = 70.3 (4.29)
025/B25 = 79.3 (4.84)
028/B28 = 88.8 (5.42)
031/B31 = 100.0 (6.10)

*“0”-单向 “B”-双向

修改代码

安装 W/连接变化

	UNC		METRIC	
	00	01	M0	M1
P3	1"	3/4"	1"	3/4"

密封等级

1 — S1（用于矿物油）
4 — S4（用于耐高温油）
5 — S5（用于矿物油和耐高温油）

设计代号

油口组合方式(看 194 页)

00 - 标准

旋向（从轴端看）

R — 顺时针
L — 逆时针

轴型

2- 平键轴（SAE CC）
3- 花键轴 (SAE D & E)

性能参数（24cSt）（输入功率仅表示单泵）

Pressure port	Series	Volumetric Displacement Vp		Flow q & n = 1500 rpm						Input power p & n = 1500 rpm					
				p = 0 bar (0 psi)		p = 140 bar (2000 psi)		p = 240 bar (3500 psi)		p = 7 bar (100 psi)		p = 140 bar (2000 psi)		p = 240 bar (3500 psi)	
		in^3/rev	cm^3/rev	gpm	lpm	gpm	lpm	gpm	lpm	hp	kw	hp	kw	hp	kw
P1	014	2.90	47.6	18.88	71.4	16.42	62.1	14.78	55.9	3.08	2.3	24.81	18.5	41.03	30.6
	017	3.55	58.2	23.09	87.3	70.63	78.0	18.99	71.8	3.35	2.5	29.75	22.2	49.60	37.0
	020	4.00	66.0	26.19	99.0	23.73	89.7	22.08	83.5	3.75	2.8	33.39	24.9	55.92	41.7
	024	4.80	79.5	31.56	119.3	29.10	110.0	27.46	103.8	4.02	3.0	39.69	29.6	66.78	49.8
	028	5.50	89.7	35.58	134.5	33.12	125.2	31.48	119.0	4.29	3.2	44.52	33.2	74.96	55.9
	031	6.00	98.3	39.00	147.5	36.53	138.1	34.89	131.9	4.42	3.3	48.54	36.2	81.80	61.0
	035	6.80	111.0	44.04	166.5	41.58	157.2	39.94	151.0	4.69	3.5	54.58	40.7	92.13	68.7
	038	7.30	120.3	47.72	180.4	45.26	171.1	43.62	164.9	4.96	3.7	58.87	43.9	99.64	74.3
	042 1)	8.30	136.0	53.96	204.0	51.50	194.7	49.86	188.5	5.36	4.0	66.25	49.4	112.24	83.7
	045 1)	8.89	145.7	57.80	218.5	55.34	209.2	53.70	203.0	5.50	4.1	70.81	52.8	120.02	89.5
	050 1)	9.64	158.0	62.69	237.0	60.23	227.7	59.25 2)	224.0 2)	5.90	4.4	76.44	57.0	113.98 2)	85.0 2)
	061 1)	11.62	190.5	76.25	285.7	73.54 3)	278.0 3)	--	--	6.16	4.6	81.26 3)	60.6 3)	--	--
P2 & P3	003	0.66	10.8	4.29	16.2	2.96	11.2	2.04	7.7	1.74	1.3	7.11	5.3	11.22	8.4
	005	1.05	17.2	6.83	25.8	5.50	20.8	4.57	17.3	1.88	1.4	10.06	7.5	16.36	12.2
	006	1.30	21.3	8.44	31.9	7.11	26.9	6.19	23.4	2.01	1.5	11.94	8.9	19.71	14.7
	008	1.61	26.4	10.48	39.6	9.15	34.6	8.22	31.1	2.15	1.6	14.35	10.7	22.93	17.7
	010	2.08	34.1	13.52	51.1	12.19	46.1	11.26	42.6	2.28	1.7	18.64	13.4	29.90	22.3
	012	2.26	37.1	14.71	55.6	13.36	50.6	12.46	47.1	2.28	1.7	19.31	14.4	32.32	24.1
	014	2.81	46.0	18.25	69.0	16.93	64.0	16.00	60.5	2.55	1.9	23.60	17.6	39.56	29.5
	015	3.08	50.5	20.00	75.6	18.73	73.2	19.02	67.5	2.68	2.0	25.61	19.1	42.91	32.0
	017	3.56	58.3	23.12	87.4	21.79	82.4	20.87	78.9	2.82	2.1	29.37	21.9	49.48	36.9
	020	3.89	63.8	25.32	95.7	23.99	90.7	23.07	87.2	2.95	2.2	31.92	23.8	53.91	40.2
	022	4.29	70.3	27.88	105.4	26.56	100.4	25.63	96.9	3.08	2.3	35.00	26.1	59.14	44.1
	025	4.84	79.3	31.46	118.9	30.13	113.9	29.21	110.4	3.35	2.5	39.16	29.2	66.38	49.5
	028	5.42	88.8	35.24	133.2	33.92	128.2	33.28 2)	125.8 2)	3.75	2.8	43.85	32.7	65.04 2)	48.5 2)
	031	6.10	100.0	39.68	150.0	38.35	145.0	37.72 2)	142.6 2)	3.75	2.8	48.95	36.5	72.95 2)	54.4 2)

1) 042-045-050-061=2200 RPM max.
2) 028-031- 050=210 bar (3000 psi) max.
3) 061 = 120 bar (1740 psi) max. int, 061 = 80 bar (1160 psi) cont.

内泄漏（典型）

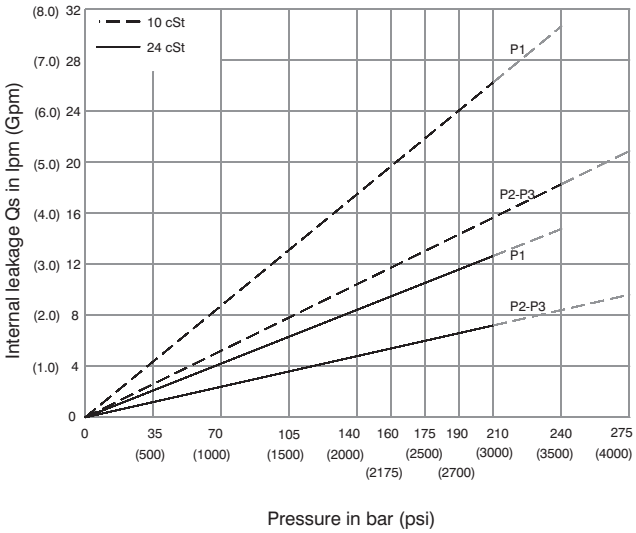

Total leakage is the sum of each section loss at its operating conditions.

噪音值（典型）

VT6DCCR- 038-022-022

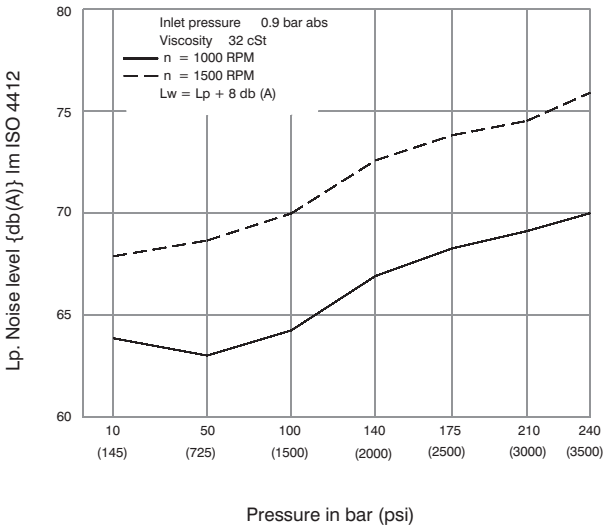

Triple pump noise level is given with each section discharging at the pressure noted on the curve.

功率损失（典型）

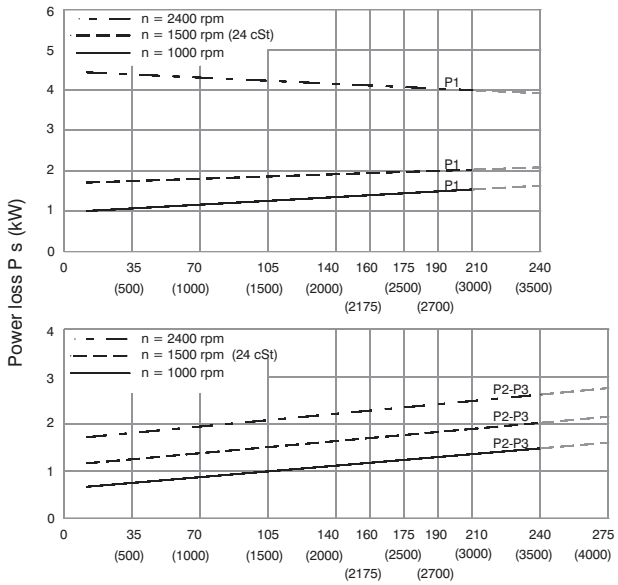

Total hydromechanical power loss is the sum of each section at its operating conditions.

允许径向负载

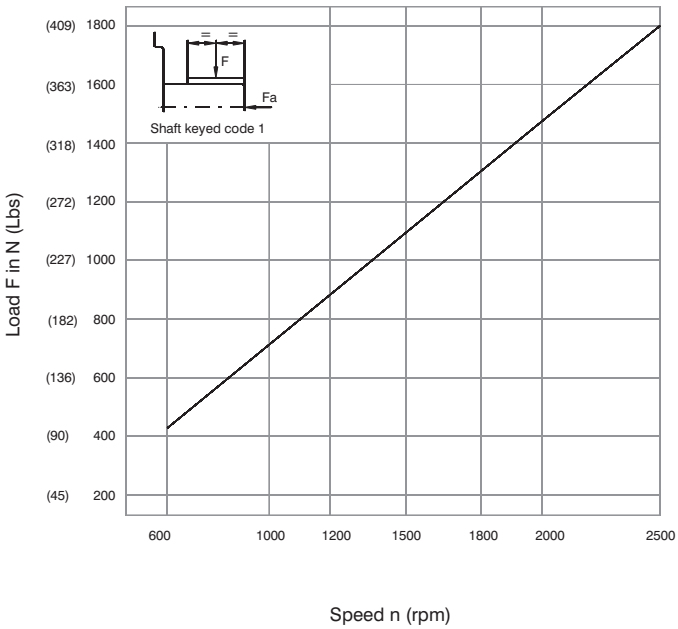

Maximum axial load permissible Fa=1200 N (449 Lbs)

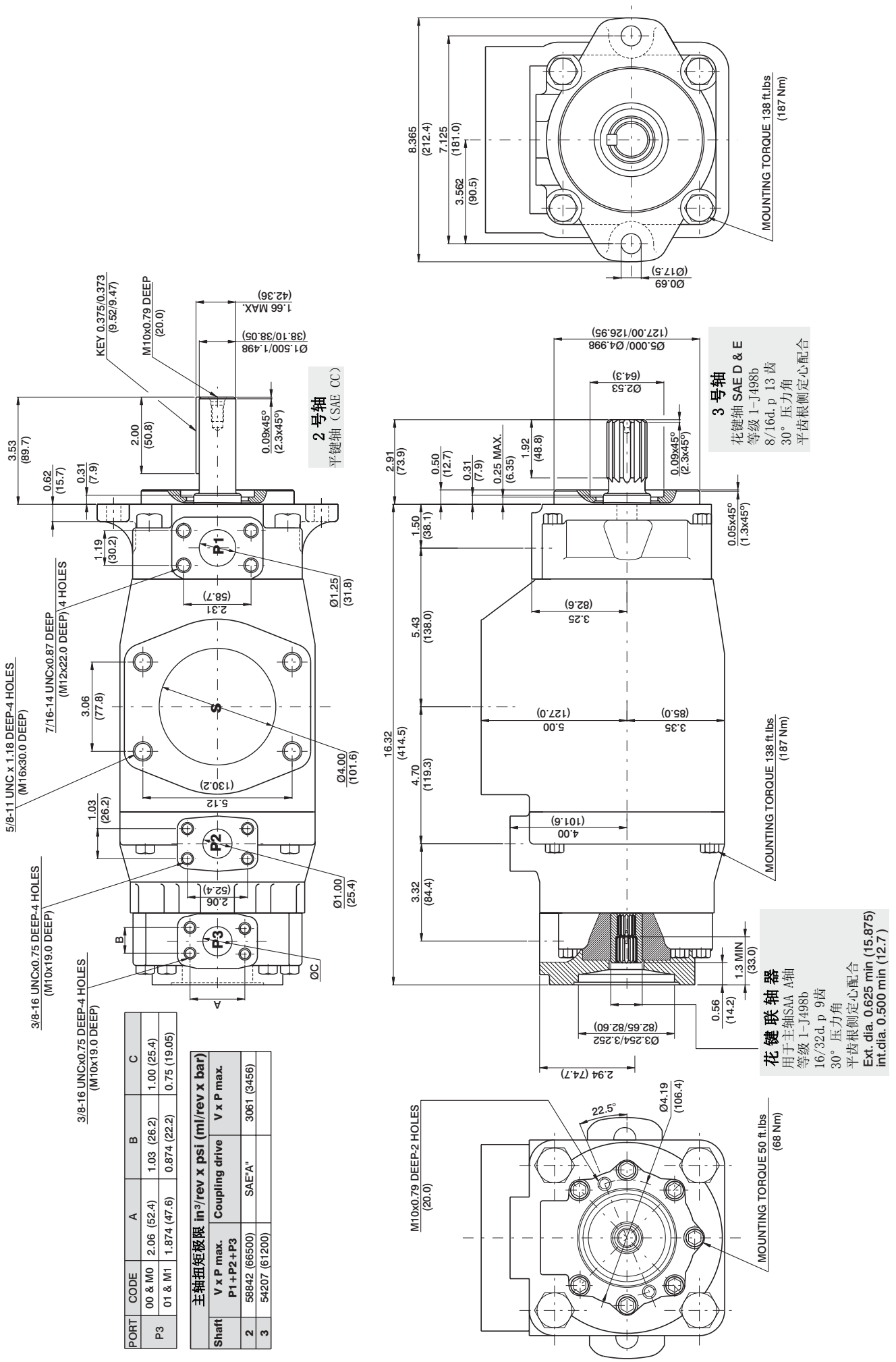

PORT	CODE	A	B	C
P3	00 & M0	2.06 (52.4)	1.03 (26.2)	1.00 (25.4)
	01 & M1	1.874 (47.6)	0.874 (22.2)	0.75 (19.05)

主轴扭矩极限 in³/rev x psi (ml/rev x bar)

Shaft	V x P max. P1+P2+P3	Coupling drive	V x P max.
2	58842 (66500)	SAE"A"	3061 (3456)
3	54207 (61200)		

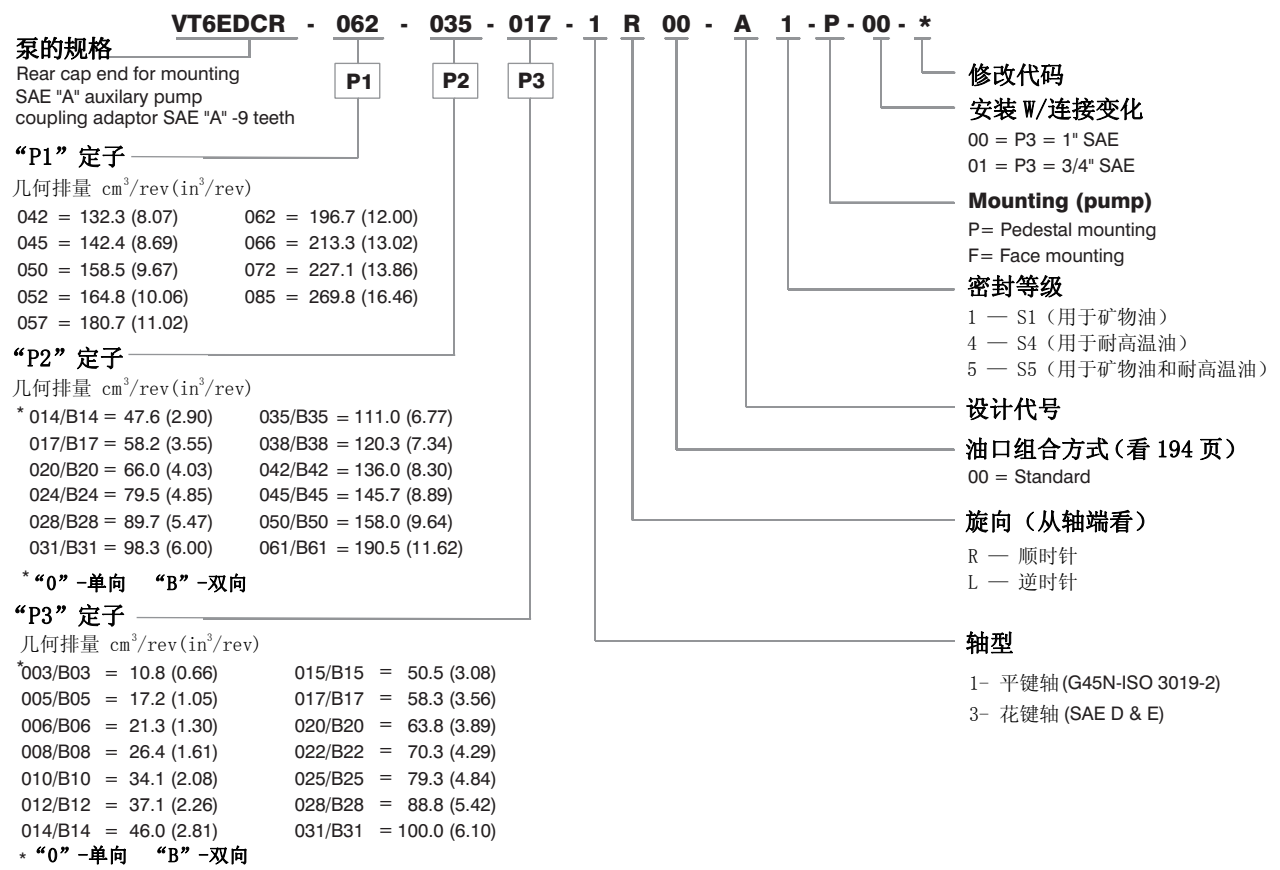

性能参数（24cSt）（输入功率仅表示单泵）

Pressure port	Series	Volumetric Displacement Vp		Flow q & n = 1500 rpm						Input power p & n = 1500 rpm					
				p = 0 bar (0 psi)		p = 140 bar (2000 psi)		p = 240 bar (3500 psi)		p = 7 bar (100 psi)		p = 140 bar (2000 psi)		p = 240 bar (3500 psi)	
		in³/rev	cm³/rev	gpm	lpm	gpm	lpm	gpm	lpm	hp	kw	hp	kw	hp	kw
P1	042	8.07	132.3	52.50	198.5	49.87	188.5	47.96	181.3	6.97	5.2	66.25	49.4	110.77	82.6
	045	8.70	142.4	56.51	213.6	53.86	203.6	51.98	196.5	7.24	5.4	70.94	52.9	118.95	88.7
	050	9.67	158.5	62.88	237.7	60.24	227.7	58.36	220.6	7.64	5.7	78.45	58.5	131.82	98.3
	052	10.00	164.8	65.40	247.2	62.75	237.2	60.87	230.1	7.78	5.8	81.53	60.8	136.92	102.1
	057	11.02	180.7	71.71	271.1	69.07	261.1	67.19	254.0	8.18	6.1	89.04	66.4	143.35	106.9
	062	12.00	196.7	78.04	295.0	75.40	285.0	73.52	277.9	8.58	6.4	96.42	71.9	162.67	121.3
	066	13.00	213.3	84.63	319.9	81.98	309.9	80.11	302.8	8.98	6.7	104.20	77.7	175.94	131.2
	072	13.86	227.1	90.11	340.6	87.46	330.6	85.58	323.5	9.25	6.9	110.77	82.6	187.07	139.5
	085[1]	16.40	269.8	107.00	404.7	105.21[2]	397.7[2]	--	--	9.78	7.3	87.56[2]	65.3[2]	--	--
P2	014	2.90	47.6	18.88	71.4	16.42	62.1	14.78	55.9	3.08	2.3	24.81	18.5	41.03	30.6
	017	3.55	58.2	23.09	87.3	70.63	78.0	18.99	71.8	3.35	2.5	29.75	22.2	49.60	37.0
	020	4.00	66.0	26.19	99.0	23.73	89.7	22.08	83.5	3.75	2.8	33.39	24.9	55.92	41.7
	024	4.80	79.5	31.56	119.3	29.10	110.0	27.46	103.8	4.02	3.0	39.69	29.6	66.78	49.8
	028	5.50	89.7	35.58	134.5	33.12	125.2	31.48	119.0	4.29	3.2	44.52	33.2	74.96	55.9
	031	6.00	98.3	39.00	147.5	36.53	138.1	34.89	131.9	4.42	3.3	48.54	36.2	81.80	61.0
	035	6.80	111.0	44.04	166.5	41.58	157.2	39.94	151.0	4.69	3.5	54.58	40.7	92.13	68.7
	038	7.30	120.3	47.72	180.4	45.26	171.1	43.62	164.9	4.96	3.7	58.87	43.9	99.64	74.3
	042	8.30	136.0	53.96	204.0	51.50	194.7	49.86	188.5	5.36	4.0	66.25	49.4	112.24	83.7
	045	8.89	145.7	57.80	218.5	55.34	209.2	53.70	203.0	5.50	4.1	70.81	52.8	120.02	89.5
	050	9.64	158.0	62.69	237.0	60.23	227.7	59.25[3]	224.0[3]	5.90	4.4	76.44	57.0	113.98[3]	85.0[3]
	061	11.62	190.5	76.25	285.7	73.54[4]	278.0[4]	--	--	6.16	4.6	81.26[4]	60.6[4]	--	--
P3	003	0.66	10.8	4.29	16.2	2.96	11.2	2.04	7.7	1.74	1.3	7.11	5.3	11.22	8.4
	005	1.05	17.2	6.83	25.8	5.50	20.8	4.57	17.3	1.88	1.4	10.06	7.5	16.36	12.2
	006	1.30	21.3	8.44	31.9	7.11	26.9	6.19	23.4	2.01	1.5	11.94	8.9	19.71	14.7
	008	1.61	26.4	10.48	39.6	9.15	34.6	8.22	31.1	2.15	1.6	14.35	10.7	22.93	17.7
	010	2.08	34.1	13.52	51.1	12.19	46.1	11.26	42.6	2.28	1.7	18.64	13.4	29.90	22.3
	012	2.26	37.1	14.71	55.6	13.36	50.6	12.46	47.1	2.28	1.7	19.31	14.4	32.32	24.1
	014	2.81	46.0	18.25	69.0	16.93	64.0	16.00	60.5	2.55	1.9	23.60	17.6	39.56	29.5
	015	3.08	50.5	20.00	75.6	18.73	73.2	19.02	67.5	2.68	2.0	25.61	19.1	42.91	32.0
	017	3.56	58.3	23.12	87.4	21.79	82.4	20.87	78.9	2.82	2.1	29.37	21.9	49.48	36.9
	020	3.89	63.8	25.32	95.7	23.99	90.7	23.07	87.2	2.95	2.2	31.92	23.8	53.91	40.2
	022	4.29	70.3	27.88	105.4	26.56	100.4	25.63	96.9	3.08	2.3	35.00	26.1	59.14	44.1
	025	4.84	79.3	31.46	118.9	30.13	113.9	29.21	110.4	3.35	2.5	39.16	29.2	66.38	49.5
	028	5.42	88.8	35.24	133.2	33.92	128.2	33.28[4]	125.8[4]	3.75	2.8	43.85	32.7	65.04[4]	48.5[4]
	031	6.10	100.0	39.68	150.0	38.35	145.0	37.72[4]	142.6[4]	3.75	2.8	48.95	36.5	72.95[4]	54.4[4]

1) 085 = 2000 RPM max. 2) 085 = 75 bar (1100 psi) cont. 085 = 90 bar (1300 psi) max. int. 3) 028-031-050=210 bar (3000 psi) max.
4) 061 = 120 bar(1740 psi) max. int, 061 = 80 bar (1160 psi) cont.

内泄漏（典型）

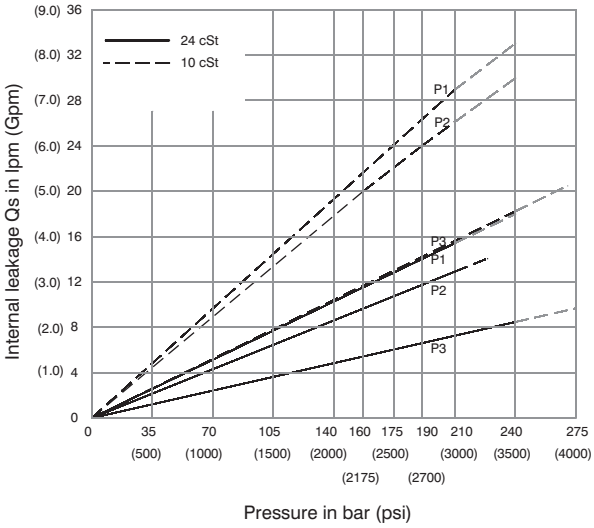

Total leakage is the sum of each section loss at its operating conditions.

噪音值（典型）

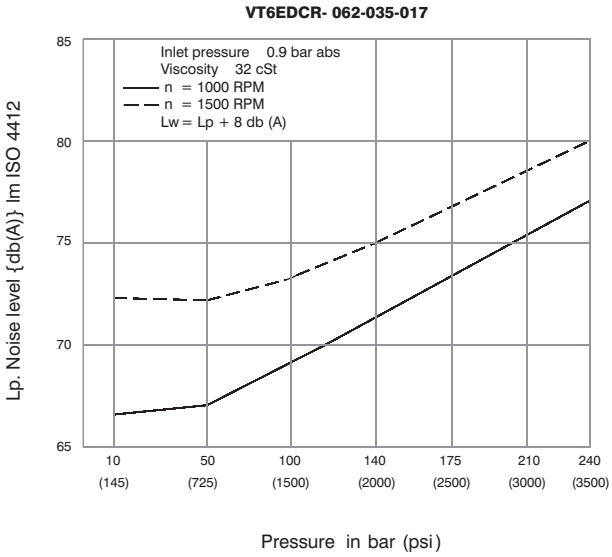

Triple pump noise level is given with each section discharging at the pressure noted on the curve.

功率损失（典型）

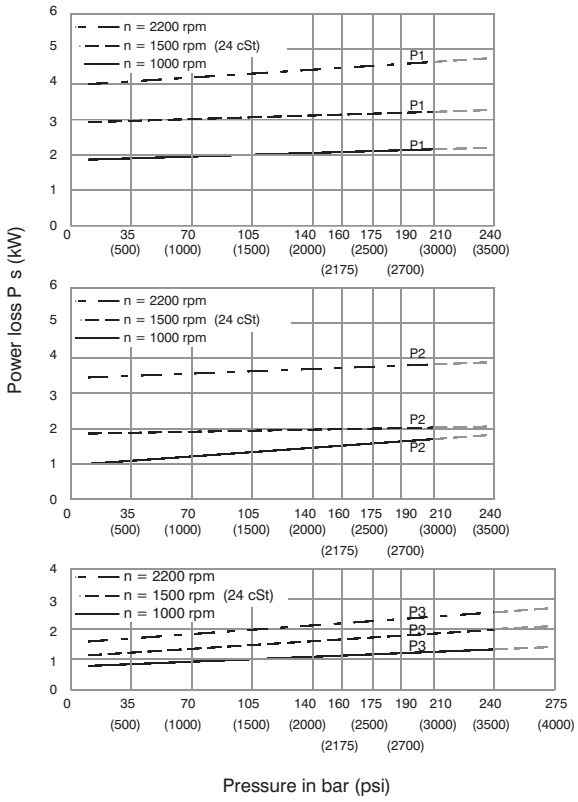

Total hydromechanical power loss is the sum of each section at its operating conditions

允许径向负载

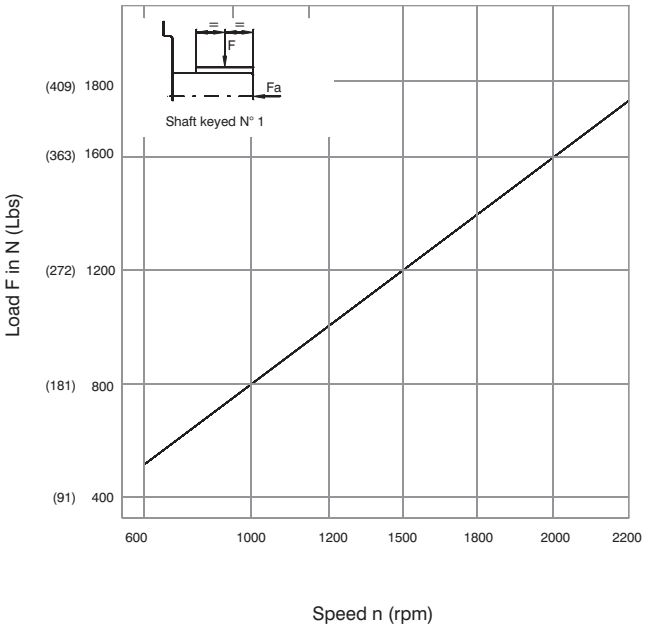

Maximum axial load permissible Fa=2000N(449 lbs)

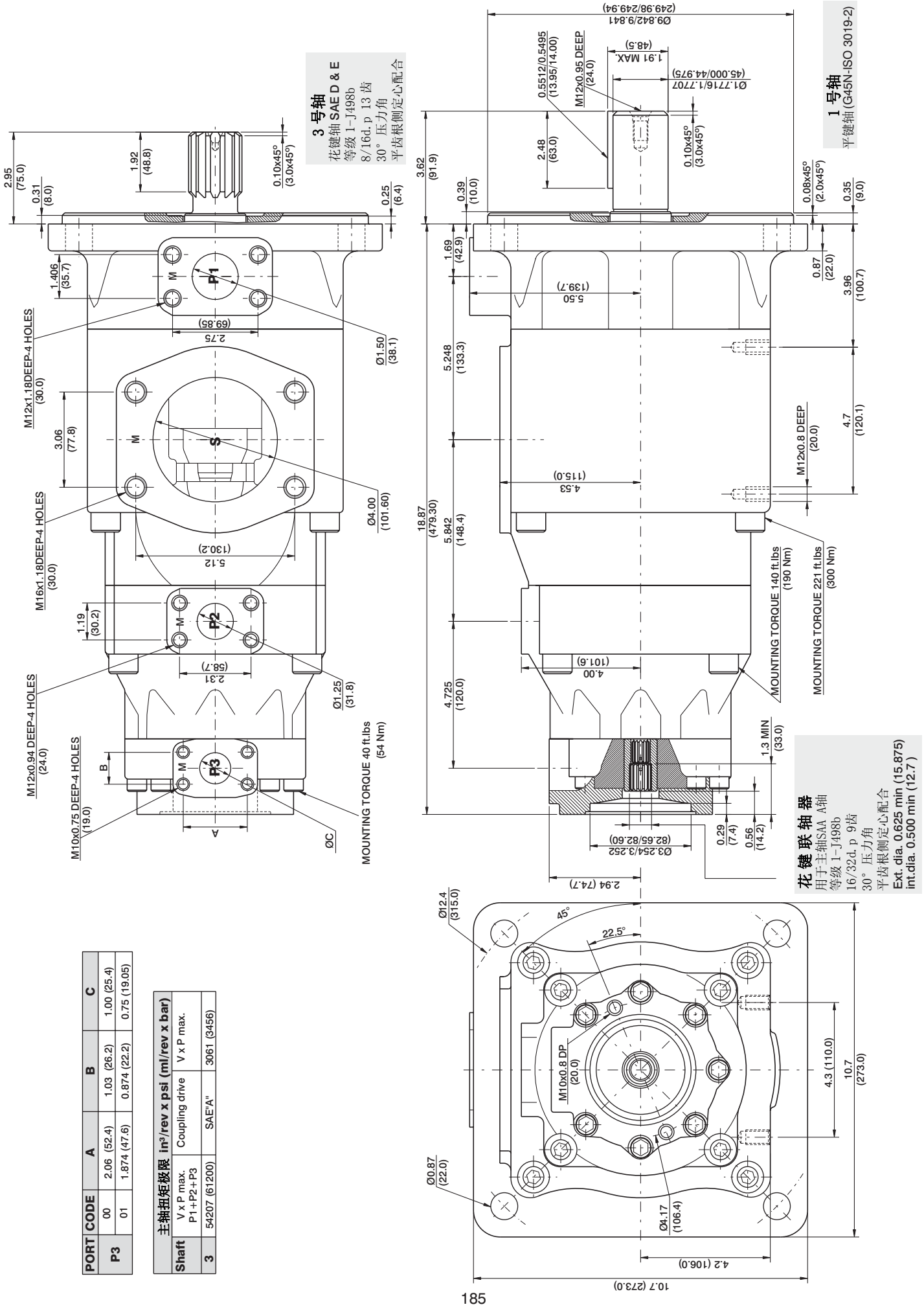

PORT	CODE	A	B	C
P3	00	2.06 (52.4)	1.03 (26.2)	1.00 (25.4)
	01	1.874 (47.6)	0.874 (22.2)	0.75 (19.05)

主轴扭矩极限 in³/rev x psi (ml/rev x bar)			
Shaft	V x P max. P1+P2+P3	Coupling drive	V x P max.
3	54207 (61200)	SAE"A"	3061 (3456)

VELJAN

VT6CRM * - B22 - 1 R 00 - A 1 0 - A 1 *

泵的规格

Y- 公制油口连接，省略为 UNC

定子

几何排量 $cm^3/rev(in^3/rev)$

*B03/R03	= 10.8 (0.66)	B15/R15	= 50.5 (3.08)
B05/R05	= 17.2 (1.05)	B17/R17	= 58.3 (3.56)
B06/R06	= 21.3 (1.30)	B20/R20	= 63.8 (3.89)
B08/R08	= 26.4 (1.61)	B22/R22	= 70.3 (4.29)
B10/R10	= 34.1 (2.08)	B25/R25	= 79.3 (4.84)
B12/R12	= 37.1 (2.26)	B28/R28	= 88.8 (5.42)
B14/R14	= 46.0 (2.81)	B31/R31	= 100.0 (6.10)

*“B”-用于车辆
“R”-用于车辆，弹簧辅助

轴型

1- 平键轴（SAE BB）
2- 平键轴（不遵循 SAE）
3- 花键轴（SAE B）
4- 花键轴（SAE BB）
5- 平键轴（不遵循 SAE ）

旋向（从轴端看）

R — 顺时针
L — 逆时针

油口组合方式

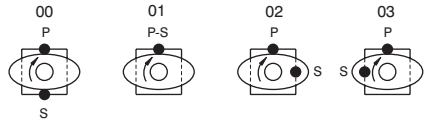

修改代码

密封等级

1 — S1（用于矿物油）
4 — S4（用于耐高温油）
5 — S5（用于矿物油和耐高温油）

设计代号

油口连接

联轴器

1 - SAE A
2 - SAE B
3 - SAE BB
4 - SAE C
5 - SAE J498b 16/32-11 teeth

连接

0 - None
A - SAE A
B - SAE B
C - SAE C

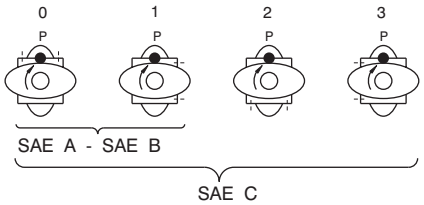

内泄漏（典型）

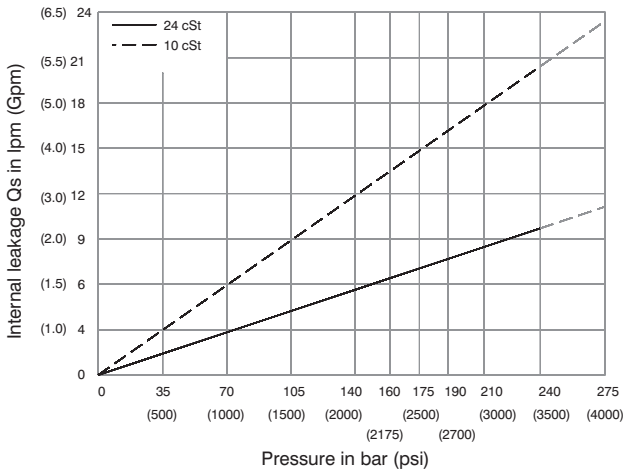

Do not operate pump more than 5 seconds at any speed or viscosity if internal leakage is more than 50% of theoretical flow.

噪音值（典型）

VT6CRM - B22

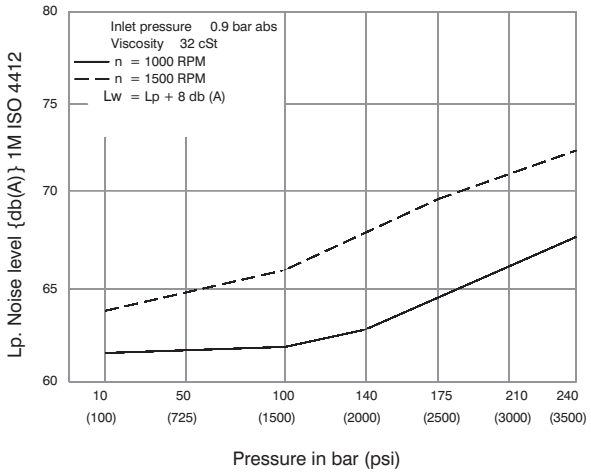

功率损失（典型）

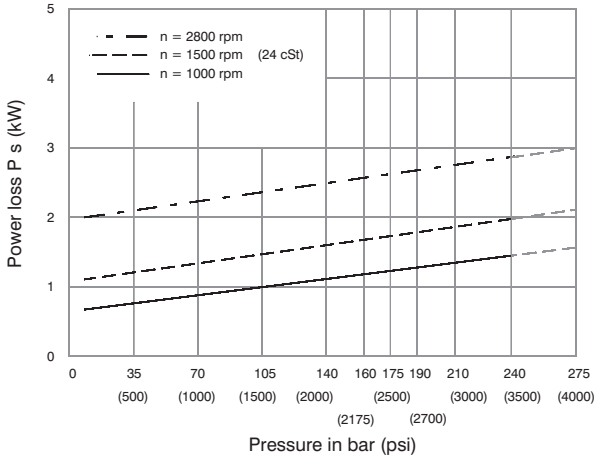

允许径向负载

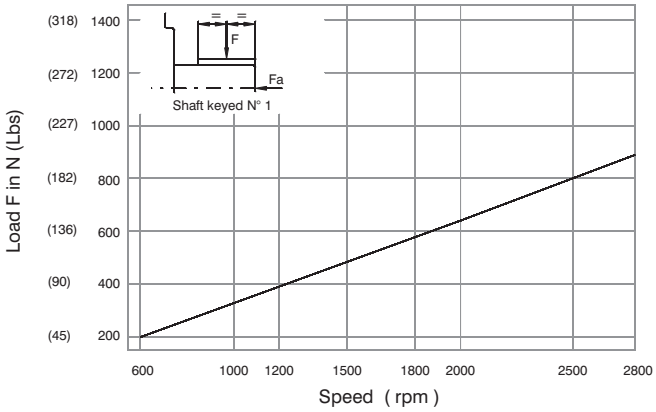

Maximum axial load permissible Fa = 800 N (180 Lbs)

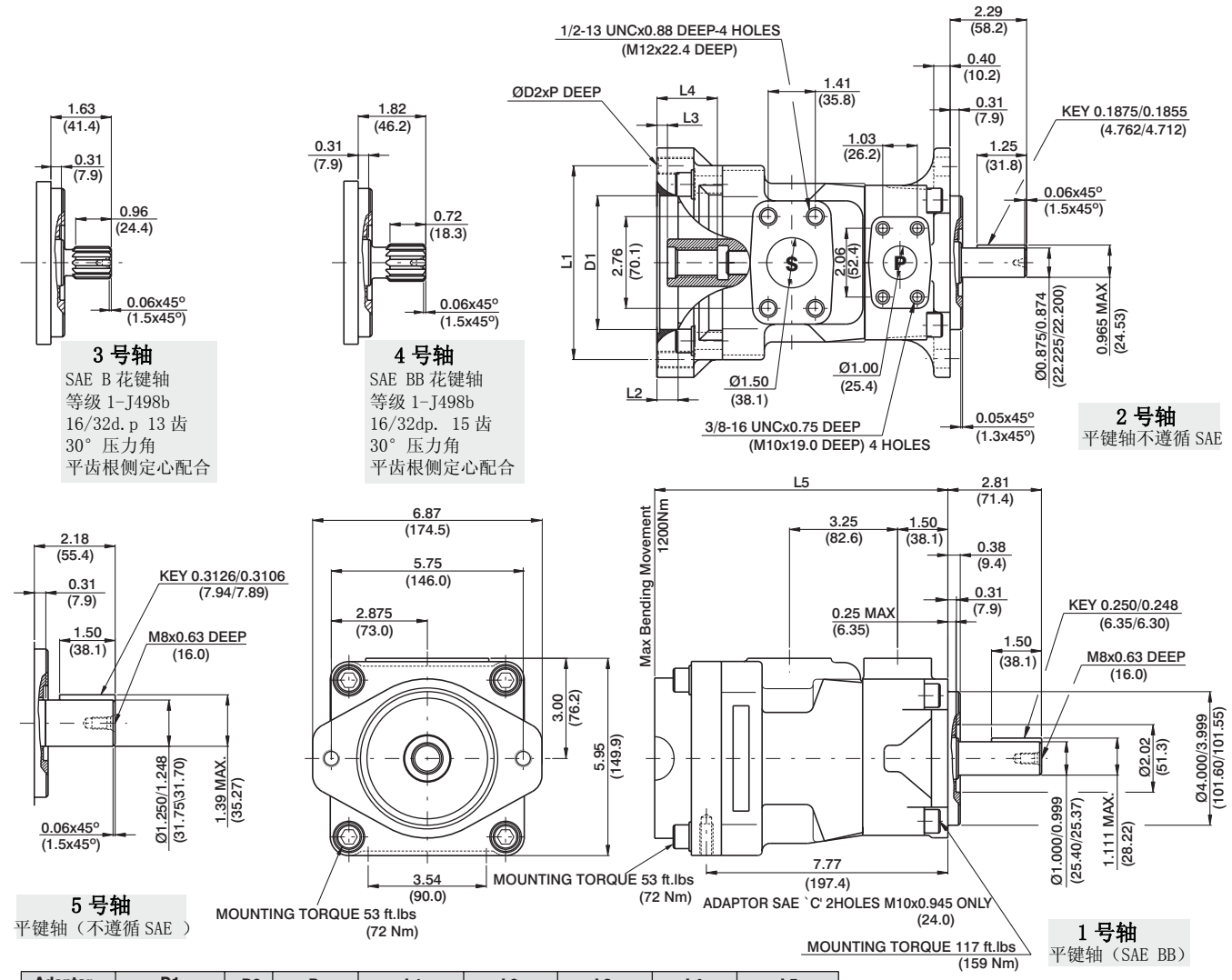

Adaptor	D1	D2	P	L1	L2	L3	L4	L5
SAE "A"	3.25 (82.6)	M10	0.94 (24)	4.19 (106.4)	0.43 (11)	0.31 (7.9)	1.26 (32)	8.23 (209)
SAE "B"	4.00 (101.65)	M12	1.10 (28)	5.75 (146.0)	0.63 (16)	0.31 (7.9)	1.81 (46)	8.78 (223)
SAE "C"	5.00 (127.10)	M16	-	7.12 (181.0)	0.63 (16)	0.31 (7.9)	2.20 (56)	9.17 (233)

Adaptor	SAE "A"			SAE "B"		SAE "C"
Coupling drive	SAE A	SAE (11teeth)	SAE B	SAE B	SAE BB	SAE C
Number of teeth	9	11	13	13	15	14
Pitch	16/32	16/32	16/32	16/32	16/32	12/24
Pressure angle	30°	30°	30°	30°	30°	30°
Major dia.(min)	0.625 (15.875)	0.750 (19.05)	0.875 (22.225)	0.875 (22.225)	1.00 (25.40)	1.250 (31.75)
Minor dia.(min)	0.500 (12.70)	0.630 (16.00)	0.753 (19.125)	0.753 (19.125)	0.877 (22.275)	1.086 (27.585)

主轴扭矩极限in^3/rev×psi(ml/rev×bar)

Shaft	V x P max.	Coupling drive	V x P max.
1	18972 (21420)	SAE"A"	9743 (11000)
2	12666 (14300)	SAE"B"	18246 (20600)
3	18246 (20600)	SAE"BB"	19530 (22050)
4	28937 (32670)	SAE"C"	19530 (22050)
5	30274 (34180)	SAE"11teeth"	14039 (15850)

性能参数（24cSt）

Pressure port	Series	Volumetric Displacement Vp		Flow q & n = 1500 rpm						Input power p & n = 1500 rpm					
				p = 0 bar (0 psi)		p = 140 bar (2000 psi)		p = 240 bar (3500 psi)		p = 7 bar (100 psi)		p = 140 bar (2000 psi)		p = 240 bar (3500 psi)	
		in^3/rev	cm^3/rev	gpm	lpm	gpm	lpm	gpm	lpm	hp	kw	hp	kw	hp	kw
VT6CRM	B03	0.66	10.8	4.29	16.2	2.83	11.2	7.7	7.7	1.74	1.3	7.11	5.3	8.4	8.4
	B05	1.05	17.2	6.83	25.8	5.37	20.8	4.17	17.3	1.88	1.4	10.06	7.5	16.36	12.2
	B06	1.30	21.3	8.44	31.9	7.01	26.9	5.82	23.4	2.01	1.5	11.94	8.9	19.71	14.7
	B08	1.61	26.4	10.48	39.6	9.02	34.6	7.83	31.1	2.15	1.6	14.35	10.7	22.93	17.7
	B10	2.08	34.1	13.52	51.1	12.08	46.1	10.89	42.6	2.28	1.7	18.64	13.4	29.90	22.3
	B12	2.26	37.1	14.71	55.6	13.28	50.6	12.08	47.1	2.28	1.7	19.31	14.4	32.32	24.1
	B14	2.81	46.0	18.25	69.0	16.79	64.0	15.60	60.5	2.55	1.9	23.60	17.6	39.56	29.5
	B15	3.08	50.5	20.00	75.6	18.62	70.4	17.46	66.0	2.68	2.0	25.61	19.1	42.91	32.0
	B17	3.56	58.3	23.12	87.4	21.69	82.4	20.50	78.9	2.82	2.1	29.37	21.9	49.48	36.9
	B20	3.89	63.8	25.32	95.7	23.86	90.7	22.67	87.2	2.95	2.2	31.92	23.8	53.91	40.2
	B22	4.29	70.3	27.88	105.4	26.45	100.4	25.26	96.9	3.08	2.3	35.00	26.1	59.14	44.1
	B25 1)	4.84	79.3	31.46	118.9	30.02	113.9	28.83	110.4	3.35	2.5	39.16	29.2	66.38	49.5
	B28 1)	5.42	88.8	35.24	133.2	33.78	128.2	32.93 2)	125.8 2)	3.75	2.8	43.85	32.7	65.04 2)	48.5 2)
	B31 1)	6.10	100.0	39.68	150.0	38.22	145.0	37.38 2)	142.6 2)	3.75	2.8	48.95	36.5	72.95 2)	54.4 2)

1) B25-B28-B31 = 2500 R.P.M. max. 2) B28-B31= 210 bar (3000 psi) max. int. -- Not to use because internal leakage greater than 50% theoretical flow

VELJAN

VT6DRM * - B45 - 1 R 00 - A 1 0 - A 1 *

泵的规格

Y- 公制油口连接，省略为 UNC

定子

几何排量 $cm^3/rev(in^3/rev)$

*B14/R14 = 47.6 (2.90)
B17/R17 = 58.2 (3.55)
B20/R20 = 66.0 (4.03)
B24/R24 = 79.5 (4.85)
B28/R28 = 89.7 (5.47)
B31/R31 = 98.3 (6.00)
B35/R35 = 110.0 (6.77)
B38/R38 = 120.3 (7.34)
B42/R42 = 136.0 (8.30)
B45/R45 = 145.7 (8.89)
B50/R50 = 158.0 (9.64)
B61/R61 = 190.5 (11.62)

*“B”-用于车辆
“R”-用于车辆，弹簧辅助

轴型

1- 平键轴（SAE C）
2- 平键轴（SAE CC）
3- 花键轴（SAE C）
5- 平键轴（不遵循 SAE）

旋向（从轴端看）

R — 顺时针
L — 逆时针

油口组合方式

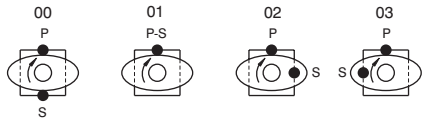

修改代码

密封等级

1 — S1（用于矿物油）
4 — S4（用于耐高温油）
5 — S5（用于矿物油和耐高温油）

设计代号

油口连接

联轴器

1 - SAE A
2 - SAE B
3 - SAE BB
4 - SAE C
5 - SAE J498b 16/32-11 teeth

连接

0 - None
A - SAE A
B - SAE B
C - SAE C

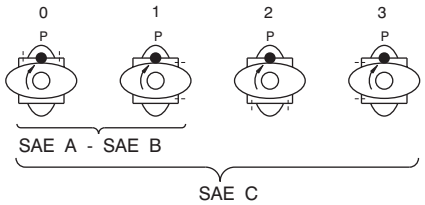

内泄漏（典型）

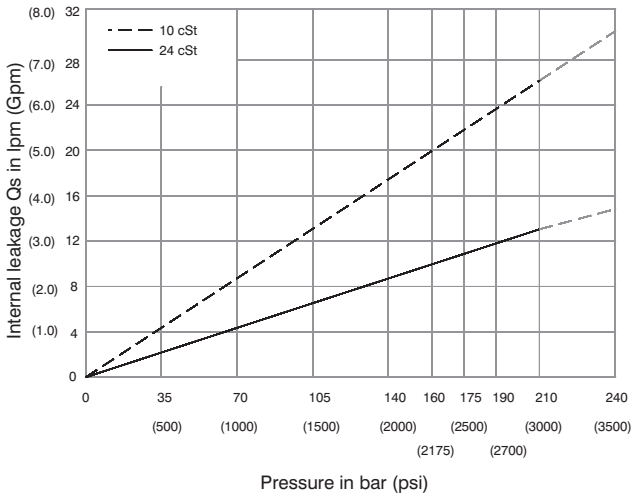

噪音值（典型）

VT6DRM- B38

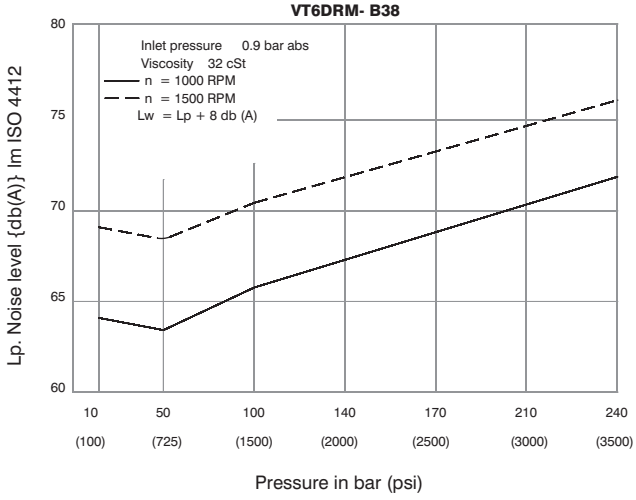

功率损失（典型）

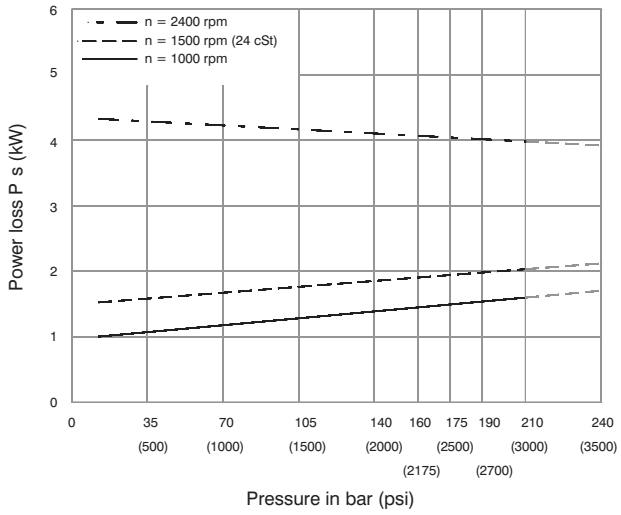

允许径向负载

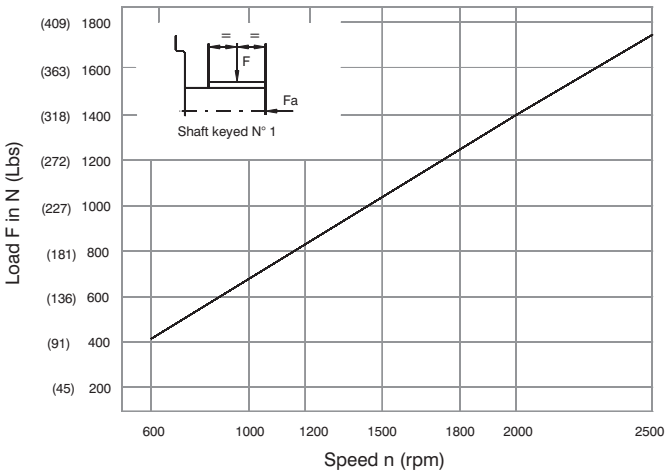

Maximum permissible axial load Fa = 1200 N (270 Lbs)

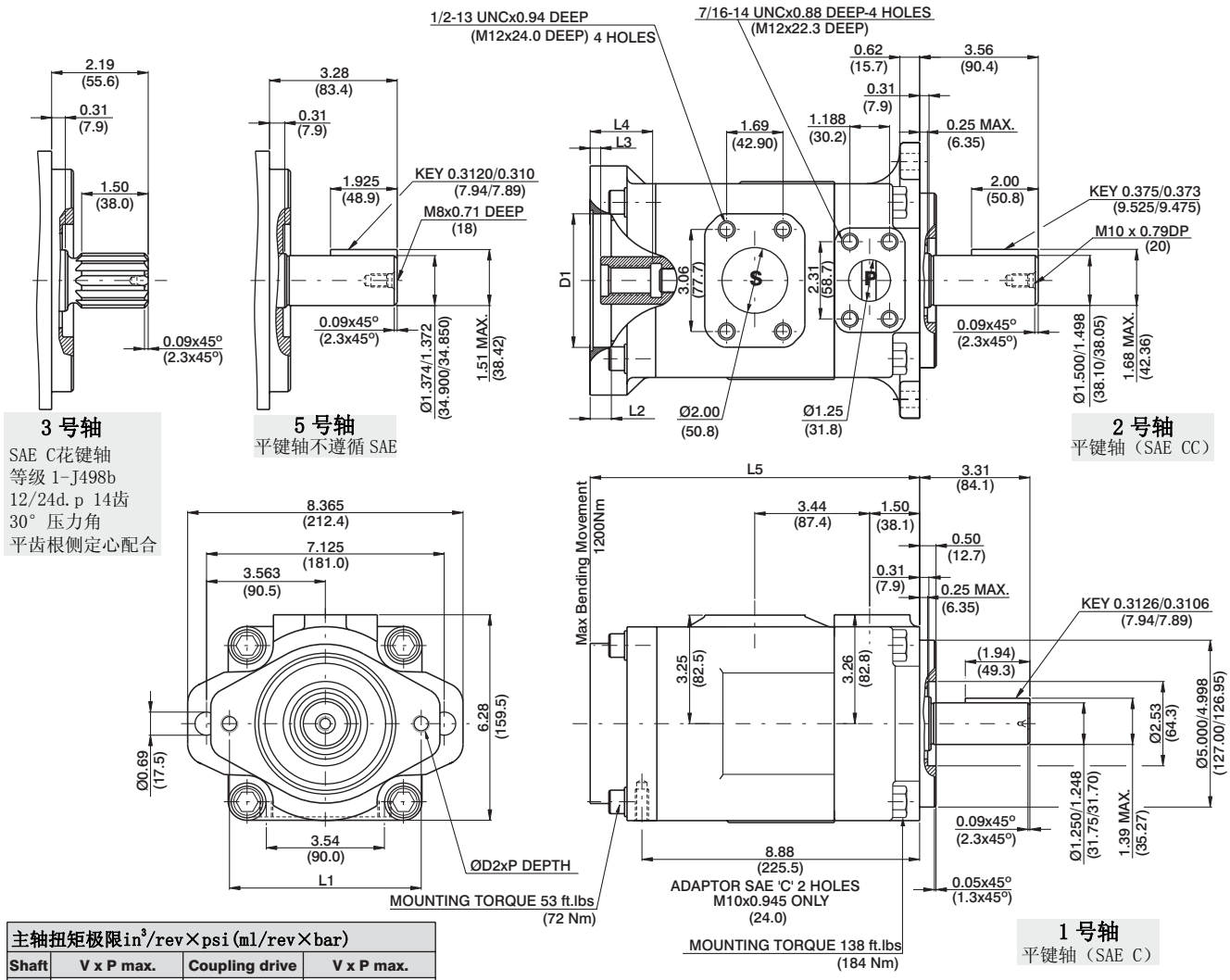

主轴扭矩极限in³/rev×psi(ml/rev×bar)			
Shaft	V x P max.	Coupling drive	V x P max.
1	38300 (43240)	SAE"A"	9743 (11000)
2	58491 (66036)	SAE"B"	18246 (20600)
3	54207 (61200)	SAE"BB"	28937 (32670)
5	49247 (55600)	SAE"C"	33118 (37390)
		SAE"11teeth"	14039 (15850)

Adaptor	D1	D2	P	L1	L2	L3	L4	L5
SAE "A"	3.25 (82.60)	M10	0.94 (24)	4.19 (106.4)	0.43 (11)	0.31 (7.9)	1.26 (32)	9.33 (237)
SAE "B"	4.00 (101.65)	M12	1.10 (28)	5.75 (146.0)	0.63 (16)	0.31 (7.9)	1.81 (46)	9.88 (251)
SAE "C"	5.00 (127.10)	M16	-	7.12 (181.0)	0.63 (16)	0.31 (7.9)	2.20 (56)	10.27 (261)

Adaptor	SAE "A"			SAE "B"		SAE "C"
Coupling drive	SAE A	SAE (11teeth)	SAE B	SAE B	SAE BB	SAE C
Number of teeth	9	11	13	13	15	14
Pitch	16/32	16/32	16/32	16/32	16/32	12/24
Pressure angle	30°	30°	30°	30°	30°	30°
Major dia.(min)	0.625 (15.875)	0.750 (19.05)	0.875 (22.225)	0.875 (22.225)	1.00 (25.40)	1.250 (31.75)
Minor dia.(min)	0.500 (12.70)	0.630 (16.00)	0.753 (19.134)	0.753 (19.134)	0.877 (22.268)	1.086 (27.585)

性能参数（24cSt）

Pressure port	Series	Volumetric Displacement Vp		Flow q & n = 1500 rpm						Input power p & n = 1500 rpm					
				p = 0 bar (0 psi)		p = 140 bar (2000 psi)		p = 240 bar (3500 psi)		p = 7 bar (100 psi)		p = 140 bar (2000 psi)		p = 240 bar (3500 psi)	
		in³/rev	cm³/rev	gpm	lpm	gpm	lpm	gpm	lpm	hp	kw	hp	kw	hp	kw
VT6DRM	B14	2.90	47.6	18.88	71.4	16.42	62.1	14.78	55.9	3.08	2.3	24.81	18.5	41.03	30.6
	B17	3.55	58.2	23.1	87.3	20.6	78.0	18.99	71.8	3.35	2.5	29.77	22.2	49.62	37.0
	B20	4.00	66.0	26.19	99.0	23.73	89.7	22.08	83.5	3.75	2.8	33.39	24.9	55.92	41.7
	B24	4.80	79.5	31.56	119.3	29.10	110.0	27.46	103.8	4.02	3.0	39.69	29.6	66.78	49.8
	B28	5.50	89.7	35.58	134.5	33.12	125.2	31.48	119.0	4.29	3.2	44.52	33.2	74.96	55.9
	B31	6.00	98.3	39.00	147.5	36.53	138.1	34.89	131.9	4.42	3.3	48.54	36.2	81.80	61.0
	B35	6.80	111.0	44.04	166.5	41.58	157.2	39.94	151.0	4.69	3.5	54.58	40.7	92.13	68.7
	B38	7.30	120.3	47.72	180.4	45.26	171.1	43.62	164.9	4.96	3.7	58.87	43.9	99.64	74.3
	B42 1)	8.30	136.0	53.96	204.0	51.50	194.7	49.86	188.5	5.36	4.0	66.25	49.4	112.24	83.7
	B45 1)	8.89	145.7	57.80	218.5	55.34	209.2	53.70	203.0	5.50	4.1	70.81	52.8	120.02	89.5
	B50 1)	9.64	158.0	62.69	237.0	60.23	227.7	59.25 2)	224.0 2)	5.90	4.4	76.44	57.0	113.98 2)	85.0 2)
	B61 1)	11.62	190.5	76.25	285.7	73.54 3)	278.0 3)	--	--	6.16	4.6	81.26 3)	60.6 3)	--	--

1) B42-B45-B50-B61=2200 RPM max. 2) B50=210 bar (3000 psi) max. 3) B61 = 120 bar (1740 psi) max. int, B61 = 80 bar (1160 psi) cont.

VT6ERM * - 066 - 1 R 00 - A 1 0 - A 1 *

泵的规格

Y - 公制油口连接，省略为 UNC

定子

几何排量 $cm^3/rev(in^3/rev)$

*042/R42	= 132.3 (8.07)	062/R62	= 196.7 (12.00)
045/R45	= 142.4 (8.69)	066/R66	= 213.3 (13.02)
050/R50	= 158.5 (9.67)	072/R72	= 227.1 (13.86)
052/R52	= 164.8 (10.06)	085/R85	= 269.8 (16.46)
057/R57	= 180.7 (11.02)		

* "R"-用于车辆，弹簧辅助

轴型

1- 平键轴（SAE CC）
3- 花键轴（SAE C）
4- 花键轴（SAE CC）

旋向（从轴端看）

R — 顺时针
L — 逆时针

油口组合方式

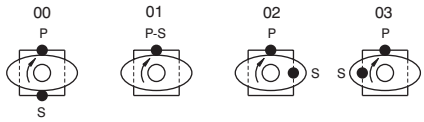

修改代码

密封等级

1 — S1（用于矿物油）
4 — S4（用于耐高温油）
5 — S5（用于矿物油和耐高温油）

设计代号

油口连接

联轴器

1 = SAE A
2= SAE B
3 = SAE BB
4 = SAE C
5 = SAE J498b 16/32-11 teeth

连接

0 = None
A = SAE A
B = SAE B
C = SAE C

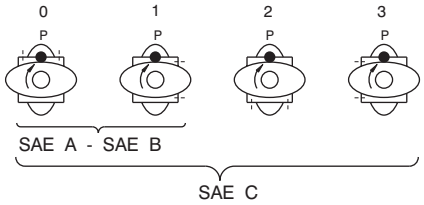

内泄漏（典型）

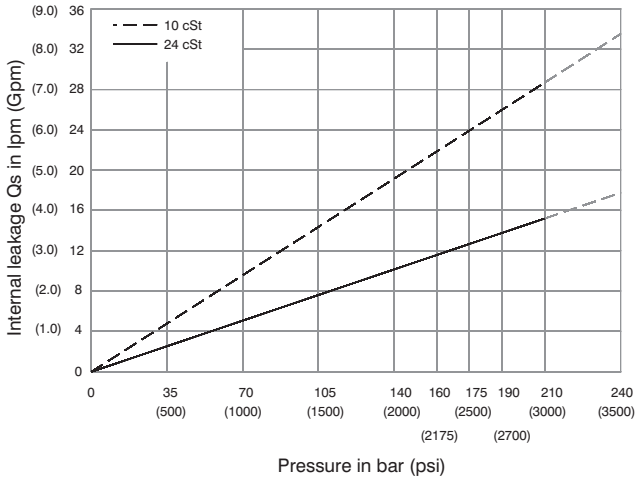

噪音值（典型）

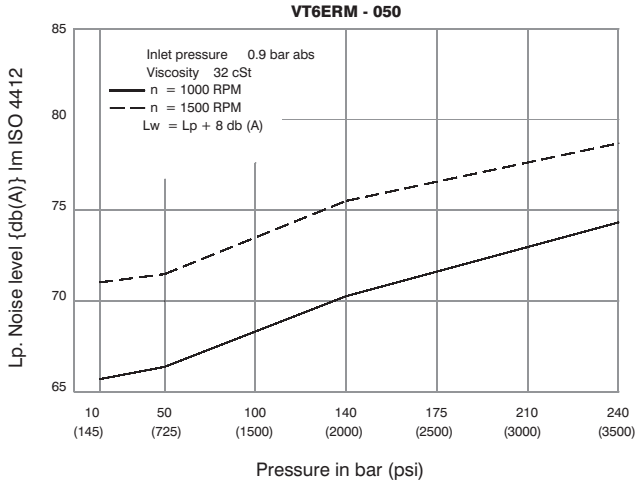

功率损失（典型）

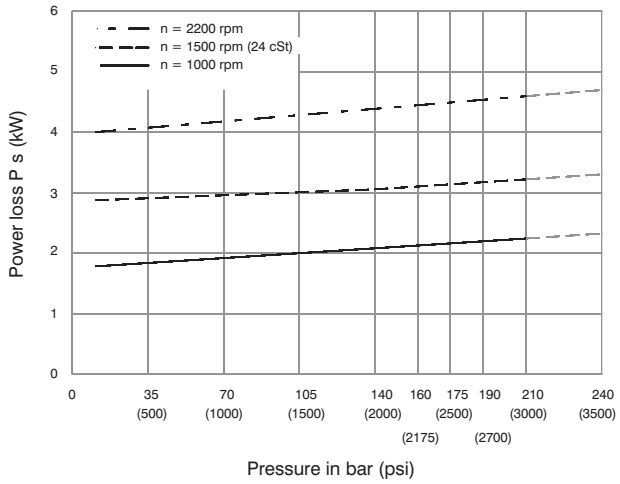

允许径向负载

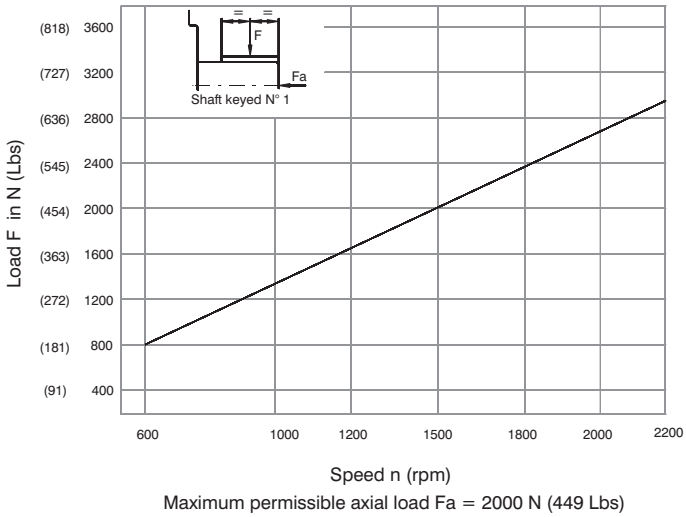

Maximum permissible axial load Fa = 2000 N (449 Lbs)

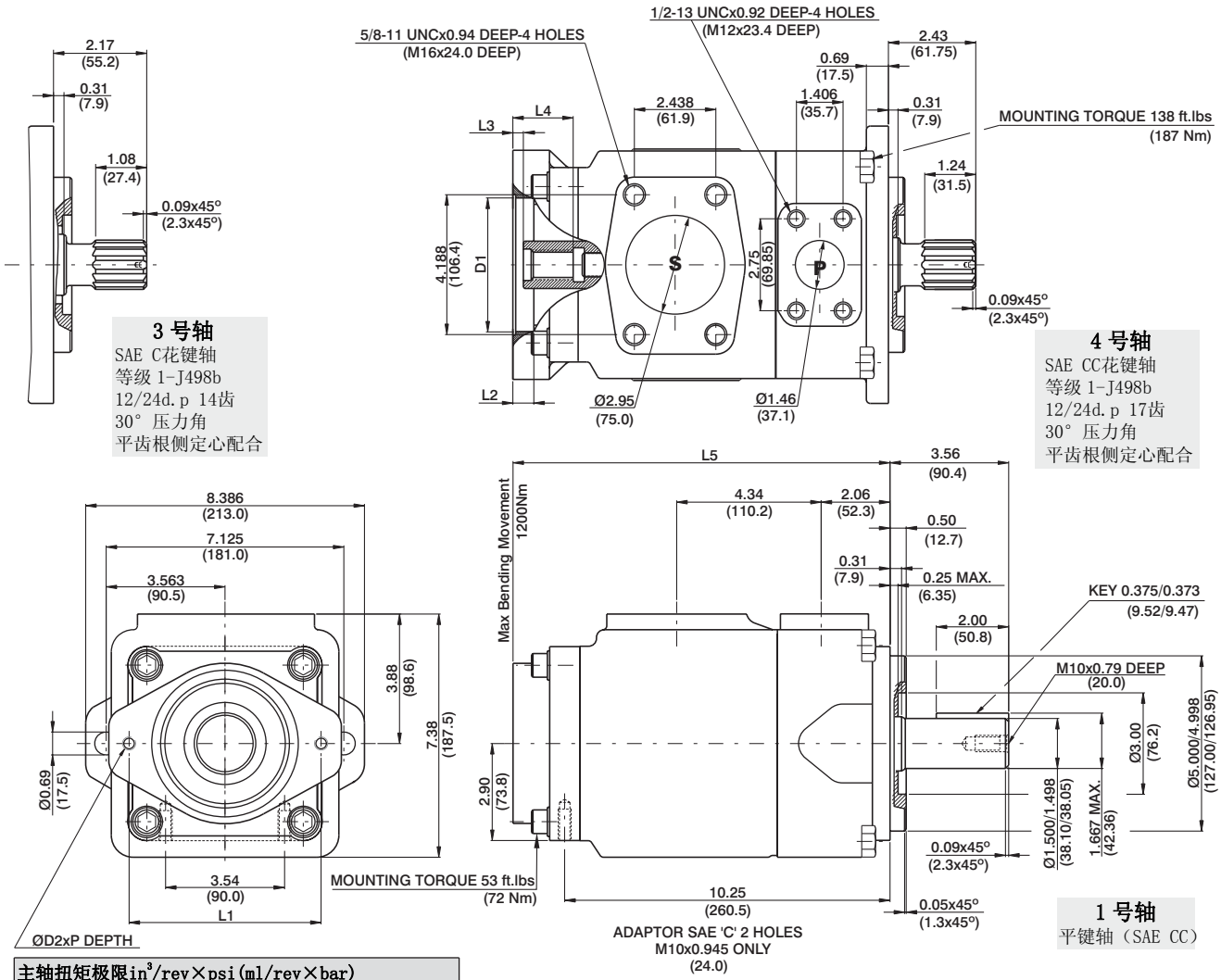

主轴扭矩极限in³/rev×psi(ml/rev×bar)			
Shaft	V x P max.	Coupling drive	V x P max.
1	71355 (80560)	SAE"A"	9743 (11000)
3	54207 (61200)	SAE"B"	18246 (20600)
4	106474 (120210)	SAE"BB"	28937 (32670)
		SAE"C"	58884 (66480)
		SAE"11teeth"	14039 (15850)

Adaptor	D1	D2	P	L1	L2	L3	L4	L5
SAE "A"	3.25 (82.60)	M10	0.94 (24)	4.19 (106.4)	0.43 (11)	0.31 (7.9)	1.26 (32)	10.71 (272)
SAE "B"	4.00 (101.65)	M12	1.10 (28)	5.75 (146.0)	0.63 (16)	0.31 (7.9)	1.81 (46)	11.26 (286)
SAE "C"	5.00 (127.10)	M16	-	7.12 (181.0)	0.63 (16)	0.31 (7.9)	2.20 (56)	11.65 (296)

Adaptor	SAE "A"			SAE "B"		SAE "C"
Coupling drive	SAE A	SAE (11teeth)	SAE B	SAE B	SAE BB	SAE C
Number of teeth	9	11	13	13	15	14
Pitch	16/32	16/32	16/32	16/32	16/32	12/24
Pressure angle	30°	30°	30°	30°	30°	30°
Major dia.(min)	0.625 (15.875)	0.750 (19.05)	0.875 (22.225)	0.875 (22.225)	1.00 (25.40)	1.250 (31.75)
Minor dia.(min)	0.500 (12.70)	0.630 (16.00)	0.753 (19.134)	0.753 (19.134)	0.877 (22.268)	1.086 (27.585)

性能参数（24cSt）

Pressure port	Series	Volumetric Displacement Vp		Flow q & n = 1500 rpm						Input power p & n = 1500 rpm					
				p = 0 bar (0 psi)		p = 140 bar (2000 psi)		p = 240 bar (3500 psi)		p = 7 bar (100 psi)		p = 140 bar (2000 psi)		p = 240 bar (3500 psi)	
		in³/rev	cm³/rev	gpm	lpm	gpm	lpm	gpm	lpm	hp	kw	hp	kw	hp	kw
VT6ERM	042	8.07	132.3	52.50	198.5	49.87	188.5	47.96	181.3	6.97	5.2	66.25	49.4	110.77	82.6
	045	8.70	142.4	56.51	213.6	53.86	203.6	51.98	196.5	7.24	5.4	70.94	52.9	118.95	88.7
	050	9.67	158.5	62.88	237.7	60.24	227.7	58.36	220.6	7.64	5.7	78.45	58.5	131.82	98.3
	052	10.00	164.8	65.40	247.2	62.75	237.2	60.87	230.1	7.78	5.8	81.53	60.8	136.92	102.1
	057	11.02	180.7	71.71	271.1	69.07	261.1	67.19	254.0	8.18	6.1	89.04	66.4	143.35	106.9
	062	12.00	196.7	78.04	295.0	75.40	285.0	73.52	277.9	8.58	6.4	96.42	71.9	162.67	121.3
	066	13.00	213.3	84.63	319.9	81.98	309.9	80.11	302.8	8.98	6.7	104.20	77.7	175.94	131.2
	072	13.86	227.1	90.11	340.6	87.46	330.6	85.58	323.5	9.25	6.9	110.77	82.6	187.07	139.5
	085 1)	16.40	269.8	107.00	404.7	105.21 2)	397.7 2)	--	--	9.78	7.3	87.56 2)	65.3 2)	--	--

1) 085 = 2000 RPM max. 2) 085 = 75 bar (1100 psi) cont. 085 = 90 bar (1300 psi) max. int.

VT7EE or VT7EES - 066 - 045 - 1 R 00 - A 1 0 - 00 *

泵的规格

VT7EE series- 250 B4HW
ISO 3019-2 mounting flange

VT7EES series- SAE E 4 bolts
Mounting flange J744c

P1 **P2**

“P1”和“P2”定子

几何排量 $cm^3/rev(in^3/rev)$

042	= 132.2 (8.07)	057	= 183.2 (11.18)
045	= 142.5 (8.70)	062	= 196.6 (12.0)
050	= 158.5 (9.67)	066	= 213.0 (13.0)
052	= 163.8 (10.0)	072	= 227.1 (13.86)
054	= 170.9 (10.43)	085	= 268.7 (16.40)

VT7EE 轴型

2- 平键轴 G45N (ISO/R775 -G38M)

VT7EES 轴型

1- 平键轴（SAE CC）
3- 平键轴（SAE CC）
4- 花键轴 (SAE D & E)
5- 平键轴 (SAE D & E)

修改代码

安装 W/连接变化

P1 & P2= 11" S=4"		
	VT7EES	VT7EE-VT7EES
Type	UNC	METRIC
code	00	M0

联轴器连接

0 - none
2 - SAE B
3 - SAE BB

密封等级

1 — S1（用于矿物油）
4 — S4（用于耐高温油）
5 — S5（用于矿物油和耐高温油）

设计代号

油口组合方式（看 65 页）

00 - standard

旋向（从轴端看）

R — 顺时针
L — 逆时针

内泄漏（典型）

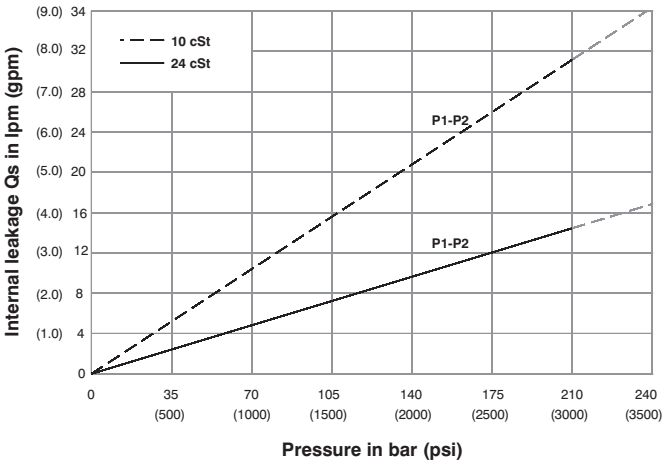

Do not operate pump more than 5 seconds at any speed or viscosity if internal leakage is more than 50% of theoretical flow. Total leakage is the sum of each section loss at its operating conditions.

噪音值（典型）

VT7EE- 050-050

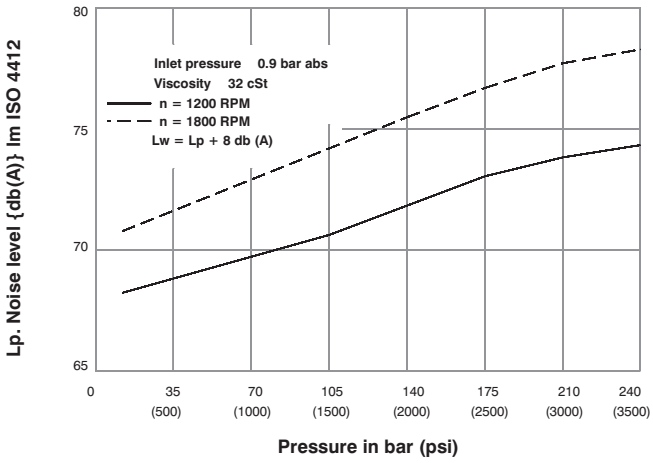

Double pump noise level is given with each section discharging at the pressure noted on the curve.

功率损失（典型）

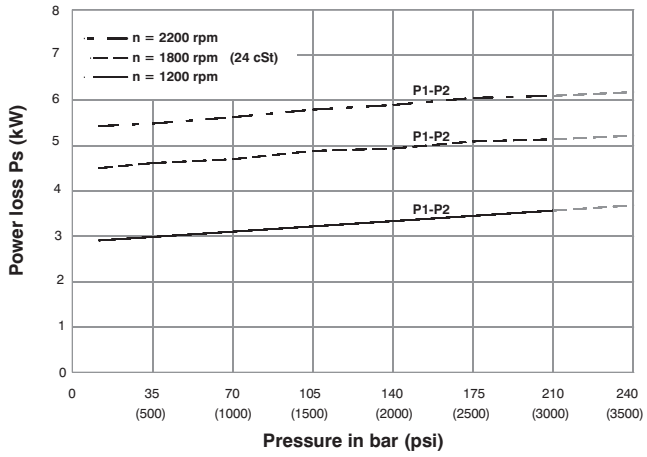

Total hydromechanical power loss is the sum of each section at its operating conditions.

允许径向负载

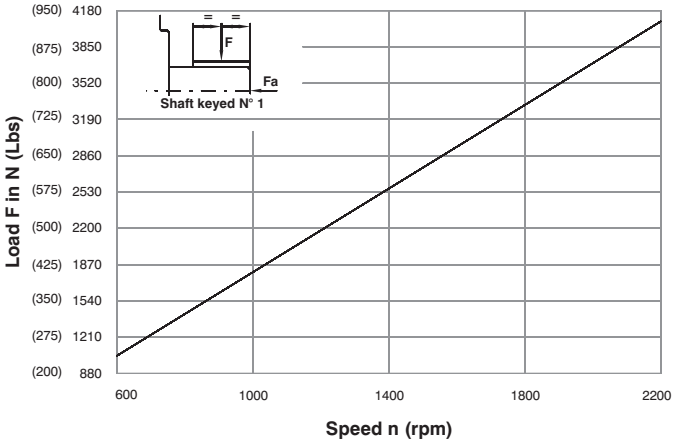

Maximum axial load permissible **Fa** = 2000 N (449 Lbs)

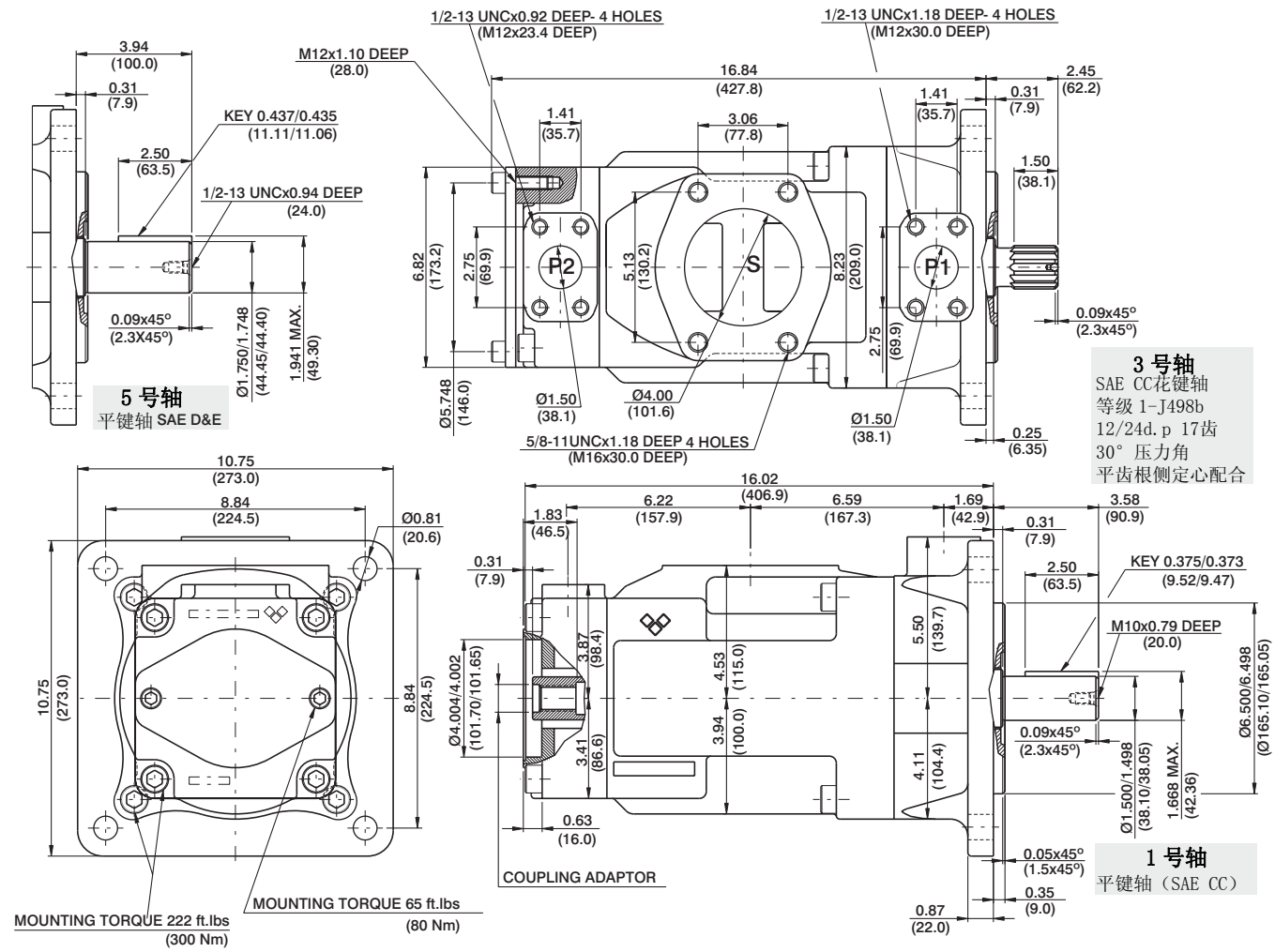

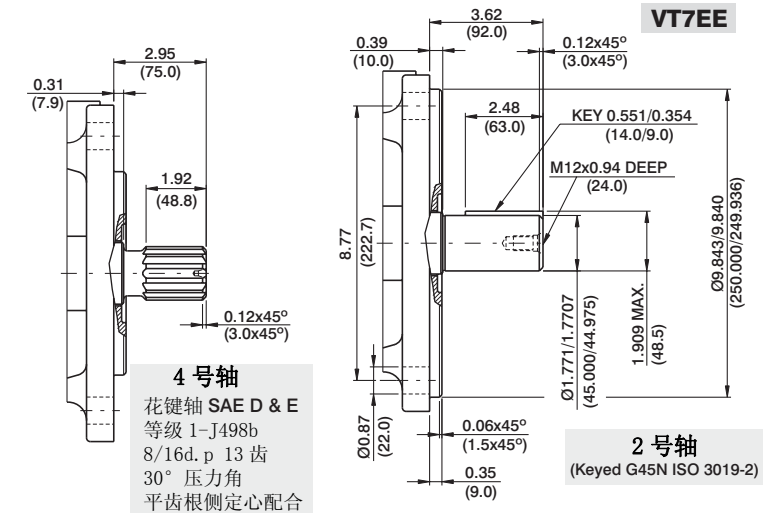

主轴扭矩极限in³/rev×psi(ml/rev×bar)			
Shaft	Vi x p Max.	Copling	Vi x p Max.
1	80053 (90380)	SAE-B	18246 (20600)
2	101506 (114600)	SAE-BB	28937 (32670)
3	112312 (126800)		
4	112312 (126800)		
5	104818 (110840)		

Code	Coupling adaptor
0	Without coupling
2	SAE B -13 teeth -pitch 16/32 Major dia (min) 0.875 (22.225) Minor dia (min.) 0.753 (19.126)
3	SAE BB -15 teeth -pitch 16/32 Major dia (min) 1.00 (25.4) Minor dia (min.) 0.877 (22.275)

性能参数（24cSt）（输入功率仅表示单泵）

Pressure port	Series	Volumetric Displacement Vp		Flow q & n = 1800 rpm						Input power p & n = 1800 rpm					
				p = 0 bar (0 psi)		p = 140 bar (2000 psi)		p = 240 bar (3500 psi)		p = 7 bar (100 psi)		p = 140 bar (2000 psi)		p = 240 bar (3500 psi)	
		in³/rev	cm³/rev	gpm	lpm	gpm	lpm	gpm	lpm	hp	kw	hp	kw	hp	kw
P1 & P2	042	8.07	132.2	62.92	237.8	60.37	228.2	58.52	221.2	8.09	6.03	78.44	58.49	133.80	99.77
	045	8.70	142.5	67.72	255.9	65.17	246.3	63.32	239.3	8.37	6.24	84.04	62.66	143.60	107.08
	050	9.67	158.5	75.38	284.9	72.83	275.3	70.98	268.3	8.82	6.58	92.97	69.32	159.24	118.75
	052	10.00	163.8	78.37	296.2	75.82	286.6	73.97	279.6	8.99	6.70	96.47	71.94	165.36	123.31
	054	10.43	170.9	81.27	307.2	78.72	297.6	76.87	290.6	9.17	6.84	99.75	74.38	177.46	132.33
	057	11.18	183.2	87.12	329.3	84.57	319.7	82.72	312.7	9.51	7.09	106.57	79.47	189.84	141.56
	062	12.00	196.6	93.54	353.6	90.99	343.9	89.14	336.9	9.88	7.37	114.17	85.13	196.34	146.41
	066	13.00	213.0	101.44	383.4	98.89	373.8	97.04	366.8	10.34	7.71	123.38	92.0	212.46	158.43
	072	13.86	227.1	108.00	408.2	105.45	398.6	103.60	391.6	10.72	7.99	131.04	97.71	225.86	166.42
	085	16.40	268.7	127.79	483.0	126.13 1)	476.7 1)	--	--	11.88	8.85	101.66 1)	75.80 1)	--	--

1) 085 = 90 bar (1300 psi) max.int.

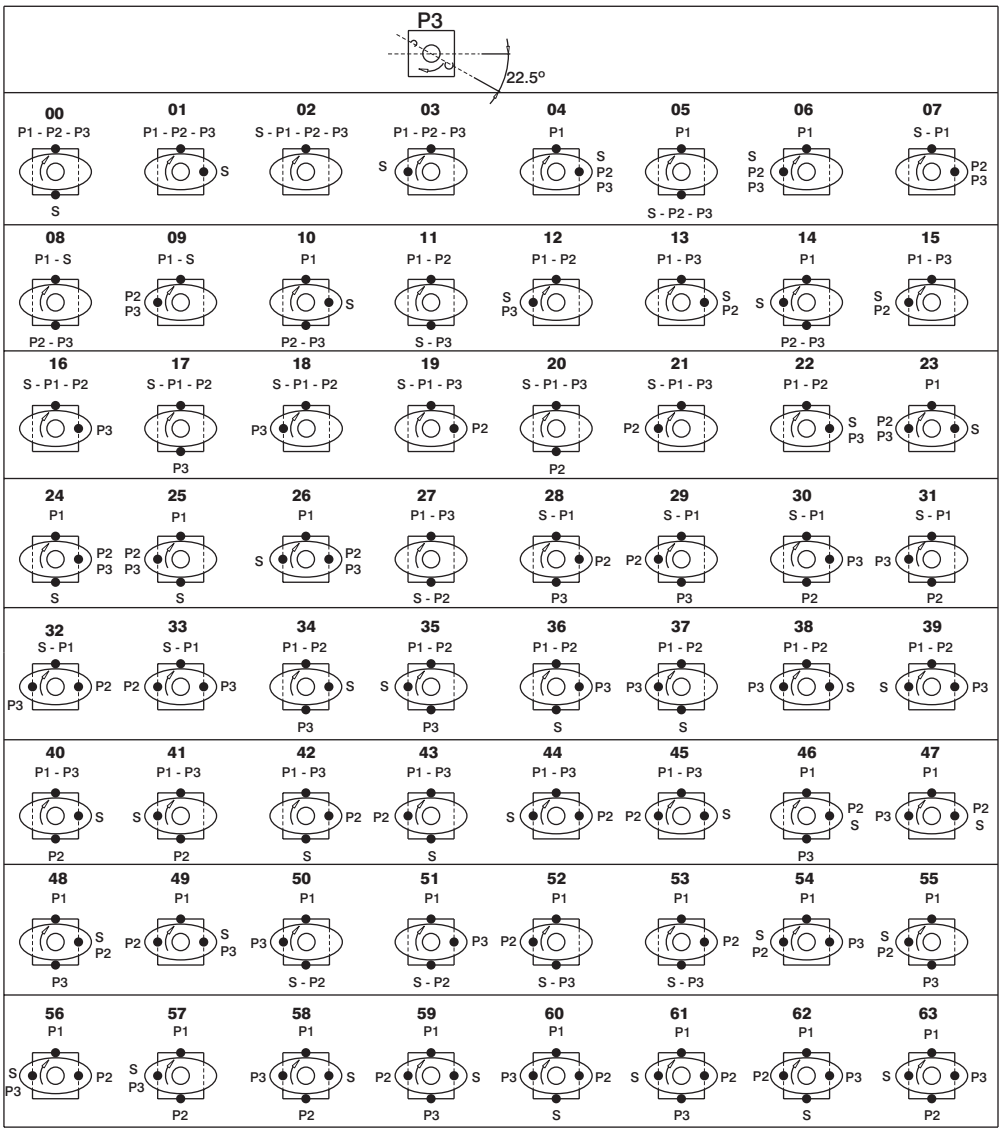

VT6DCCR-VT6EDCR

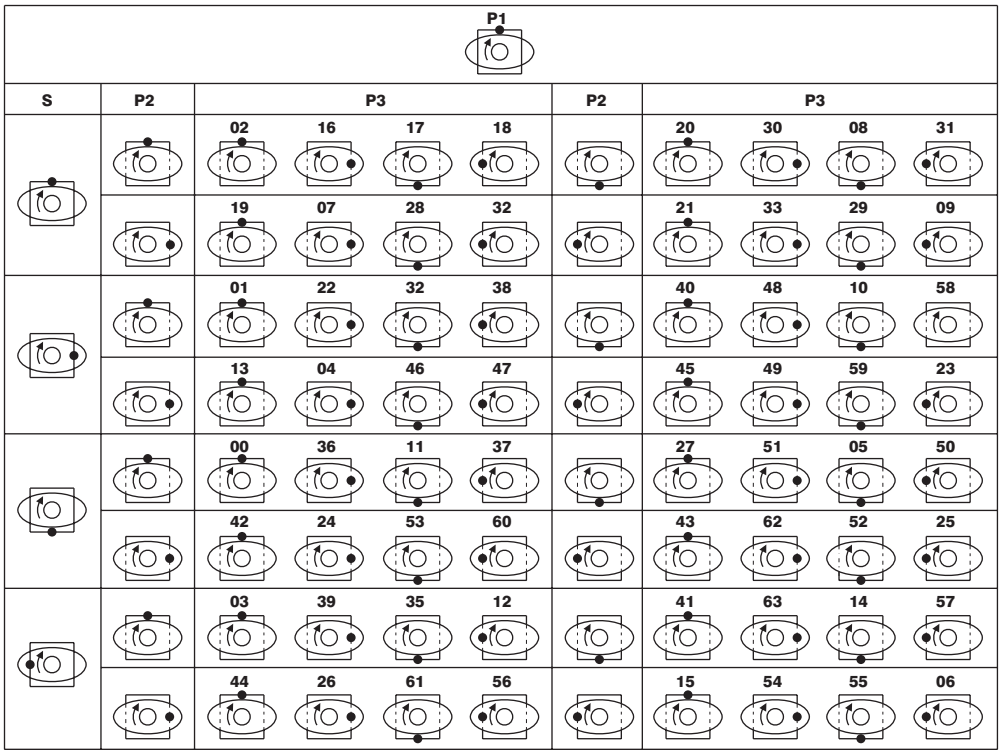

VT6DCCR-VT6EDCR

Note : Product details are liable to change without notice

Top

Assembly Porting Definition

VVP&VVH type - F For the second pump the reference is the drain port on Piston Pump. (view from front shaft end)

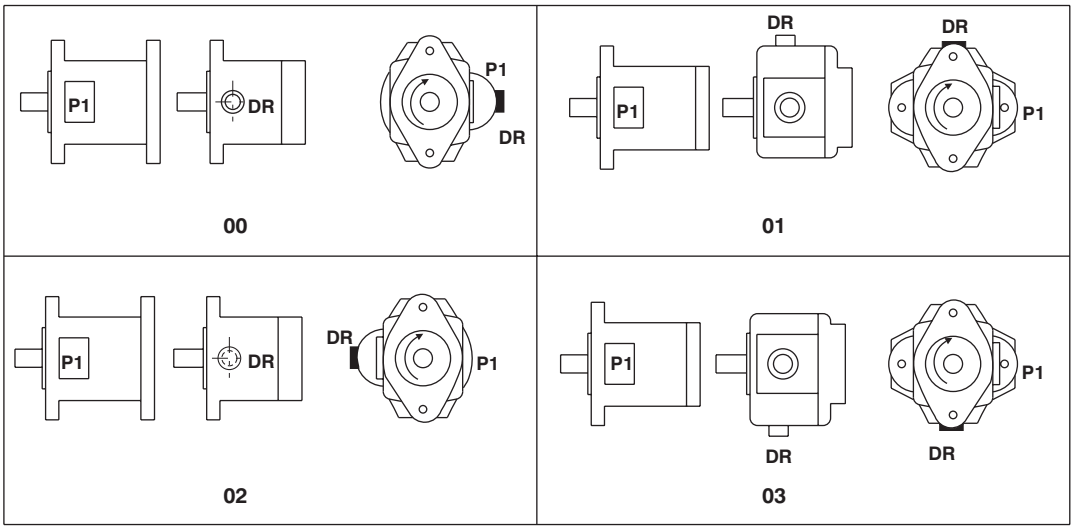

VVG type - Front Single Vane Pump (view from front shaft end.)

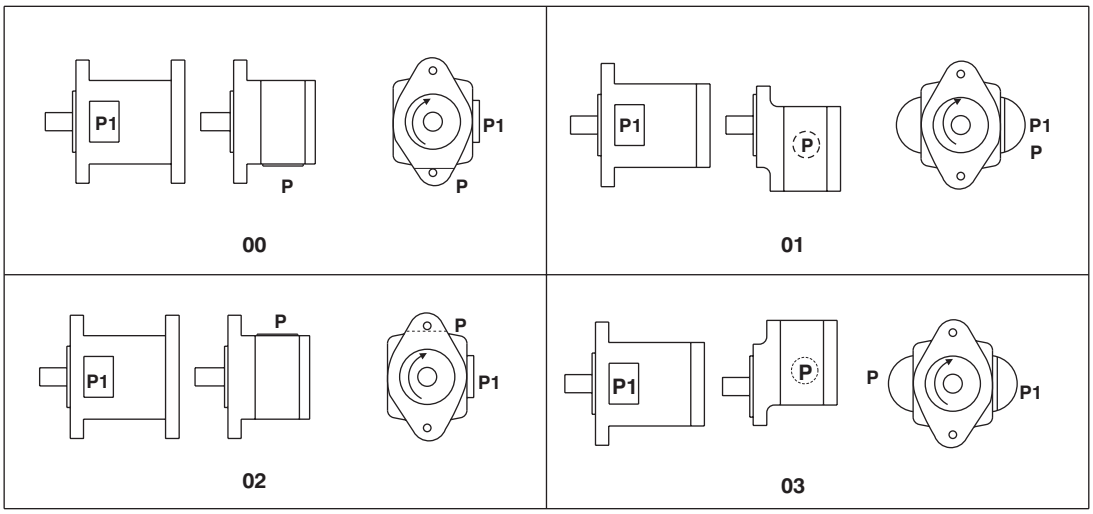

VVG type - Front Single Vane Pump (view from front shaft end.)

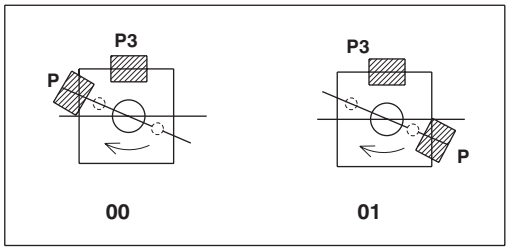

Note : Product details are liable to change without notice

Top

VVV type - For Single Vane Pump (view from front shaft end).

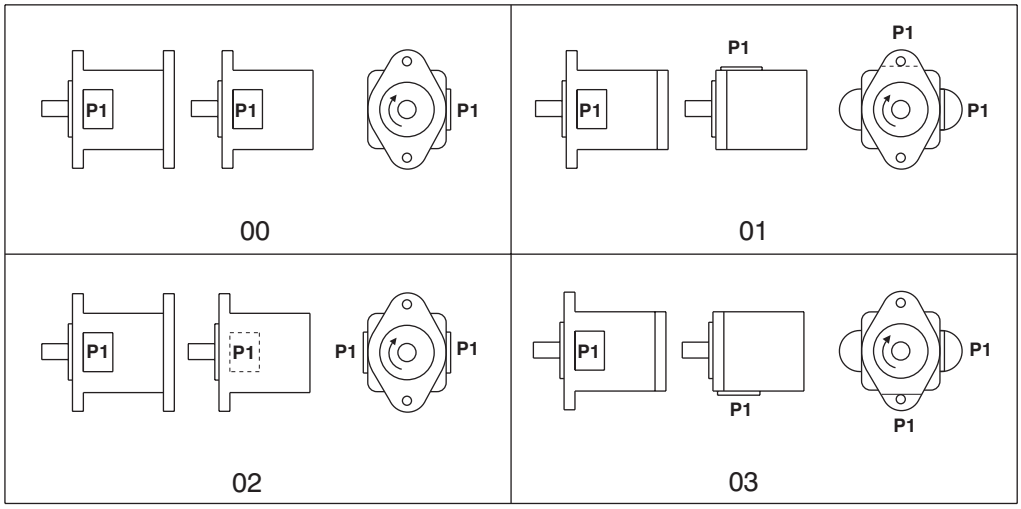

VVV type - For Triple Vane Pump (view from front shaft end).

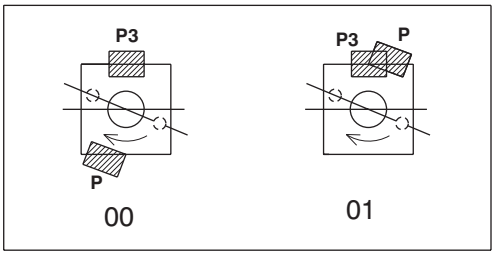

Assembly - Ordering Code

Assembly Tandem

VVV = Vane pump + Vane Pump
VVP = Vane pump + Piston Pump (PP)
VVG = Vane pump + Gear Pump (GP)
VVH = Vane pump + Hybrid Pump (HVP)

VVV- ..

Porting combination
00
01
02
03

Assembly Screws

-SAE A rear mounting adaptor : 2 screws M10 x 1.18 (30.0) (Mounting torque = 433.6 in.lbf) = 49 NM
-SAE B rear mounting adaptor : 2 screws M12 x 1.38 (35.0) (Mounting torque = 778.8 in.lbf) = 88 NM
-SAE C rear mounting adaptor : 2 screws M16 x 1.57 (40.0) (Mounting torque = 1902 in.lbf) = 190 NM

Note : Product details are liable to change without notice

Top

Adaptor & Coupling Selection

Rear Pump		Drive Train Vane Pump			
		VT6*R (Single vane pump)		VT6***R (Triple vane pump)	
Series	Shaft	Coupling	Adaptor	Coupling	Adaptor
VT6C* VT6CR*	3	2	B	Not Available	
VT6CSH	4	3	B	Not Available	
VT6CC*	3 5	3 2	B B	Not Available	
VT6D* VT6DR* VT6DC* VT6DCC*	3	4	C	Not Available	
VT6E* VT6ER* VT6EC* VT6ED*	3	4	C	Not Available	
VT6B	4 3	1 5	A A	Available with special coupling	
VT7B	3	2	B	Not Available	
VT6HC	4	3	B	Not Available	
VPV6	1	2	A	Available with special coupling	
VPV10	1	2	B	Not Available	
VPV15 VPV20 VPV29	1	4	C	Not Available	

For additional information on piston pumps and specific information on Gear Pumps, Please contact Veljan representative.

Example

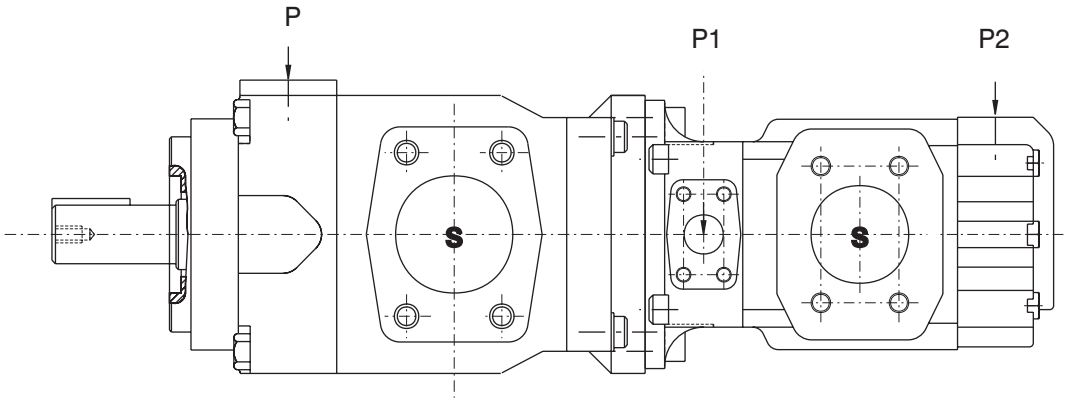

VT6ER + VT6CC

1. Define front pump

VT6ER -***- 1 R 02 - B21 - A1

2. Define rear pump

VT6CC - *** - ***- 5 R 01 - C1 - 00

3. Define mounting

Assembly tandem **VVV 03**

Note : Product details are liable to change without notice

Top

特点:

VELJAN VM*系列是可在高速、高压条件下运行的定排量叶片马达，有很宽的力矩的范围可供选择;主轴可正反转;可以选择底座或法兰安装;油口位置可供选择。

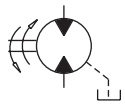

Single Motor

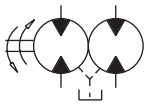

Double Motor

液压平衡设计:

VELJAN 叶片马达是靠液压平衡来减少磨损和摩擦热。叶片、转子和定子都受到平衡压力，这样在整个速度范围内可提高使用寿命和效率。

可替换的转动件:

旋转件是容易更换.在同一个系列内，可通过改变旋转件或定子来改变马达的输出力矩。

转动:

马达在无破坏性负载的作用下，可以重复地停止转动或反转。

速度范围:

在加速过程中，马达能以最大力矩从启动到4000 rpm 的最大转速。这些马达能在满负载时平稳起动。为完全实现平稳起动特性，就单泵芯马达来说，其预先最大工作转速应大于 1200rpm。

为了获得最佳的工作效率和寿命，在压降大于 2000psi（160bar）时，最小连续工作转速应大于 400rpm。

安装灵活:

油口与安装符合 ISO-3019-1 标准，因而对连接管件提供了最佳的安装。

低速下低的力矩波动:

当在非常低的速度下工作时，Veljan 叶片马达的力矩波动非常小。

效率高:

Veljan 叶片马达在其整个工作寿命内，都有很高的容积效率。该叶片马达所具有的高启动力矩性能，使其可以在不发生超压、爬行及瞬间大功率输出的情况时，在高负载起下起动。马达的效率随着马达的规格、压力、速度、油液粘度和温度的变化而变化。

重负载叶片马达:

Veljan 叶片马达是专门设计用以适应重负载的应用，其压力达到 3400psi，速度高达 4000rpm，采用油液润滑。所设计的 VM4S 系列建议在压力超过 2000psi，速度超过 2000rpm 时使用。建议粘度要小于 25cst，转速大于 2000rpm，在高效率运行时可使 VM4S 马达具有很长的寿命。

耐高温油:

耐火油常用在叶片马达标准型 VM4S 中，这些包括在磷酸脂或有机脂，混合型油脂、乙醇溶液、水油反乳合油脂。

可靠性:

这些高性能的马达可用于许多地方，而且已得到证明。

应用:

这些马达可广泛地用于负载举升绞盘驱动，吊车驱动，推力驱动、牵引力驱动等。

内排油马达:

（VM4C1、VM4D1、VM4E1、VM4DC1）马达在 A、B 油口依次加压到压力最大值 2500psi（175psi），在低压下，任一接口不应受压力要大 51psi（3.5bar), 峰值为 100psi(7bar)。

外排油马达:

单泵芯马达可以在 A 或 B 接口依次加压到最大值 2500psi（175bar）。低压下任一接口不应受限于压力要大于 500psi（35bar）。

压力，泄油口 d，最大压力为 3.5bar

为确保马达在最佳性能下工作，同时满足你的特定应用，如果您的应用需要满足以下条件。请向 Veljan 代理商进一步咨询。

1. 最低转速低于 100rpm
2. 超载
3. 间接驱动
4. 刹车式减速

主轴:

Veljan 提供的叶片马达，其主轴有平键、花键轴可供选择。平键轴在供货时，带有经过热处理高强度平键。若要更换平键，替换件须经过热处理，硬度达到 27-34RC，键的四角必须倒角，倒成 45°角，半径为 0.03“~0.04”，以去除径向毛刺。平键轴的调整必须在花键轴的给定公差内。

主轴、连接器、内花键:

- 当泵采用底座安装时，主轴可接受的最大偏心率为 0.002″；采用法兰安装时为 0.001". 两个花键轴的角度调整必须要在 1 度（0.002'/1″）。
- 连接器花键须用锂基二硫油脂或相似的润滑油润滑。
- 连接器的硬度必须达到 27～45RC
- 内花键必须符合 1 级安装，像 SAE4986（1911）所描叙的那样，这里表叙为″平齿根侧安装″。

建议使用的油液:
石油基抗磨损的 R&0 油液:

这些油是供 VM4 系列叶片马达推荐使用的，目录中的最大额定值和技术参数都是基于使用这些油而得到的。

其他用油:

不只石油基抗磨损的 R&O 油液使用时，要求马达的最大额定值要减小。有些时候，还必须增大最小补油压力。要了解进一步详情，请咨询 Veljan 代理商。

油粘度:

最大值（在冷起动、低速、低压时	862mm/s(cst)
最大值（全速、满压时）	108mm/s(cst)
最佳值（获得最长寿命时）	30mm/s(cst)
最小值（在全速、满压时）	70mm/s(cst)

油粘度指数:

最小为 90，更大的值可以扩大工作温度范围和延长工作寿命。

油的清洁:

油液在工作前或工作中必须保持清洁。以保持 NAS1638 8 级(或 ISO18/4)或达到更高的污染等级。额定值为 25μ 的过滤器可能已经足够了，但仍不能保证达到所要求的清洁度。

补油压力:

油马达在供货时，必须如下表所列出的，说明进油口的最小补油压力，以防止在动态刹车时发生孔蚀。

系列	转速 rpm									
	500		1000		2000		3000		3600	
	psi	bar	psi	bar	psi	bar	psi	bar	psi	bar
VM3B	8.7	0.6	14.5	1.0	27.6	1.9	50.8	3.5	84.2	5.8
VM4C/ VM4SC	10	0.7	20	1.4	45	3.1	80	5.5	135	9.3
VM4D/ VM4SD	10	0.7	20	1.4	45	3.1	80	5.5	135	9.3
VM4E/ VM4SE	20	1.4.	40	2.8	75	5.2	160	11.0	-	-

轴上负载:

轴向和径向允许承受负载，但这两种负载不能同时存在。

工作温度和粘度:

工作温度是油粘度、油类型和马达类型相关的一个函数. 要选择在额定工作温度下，有最佳的油粘度的油液。对于冷起动，马达在低速、低压下工作，直到油液热起来，达到许可粘度，方可全功率运行。

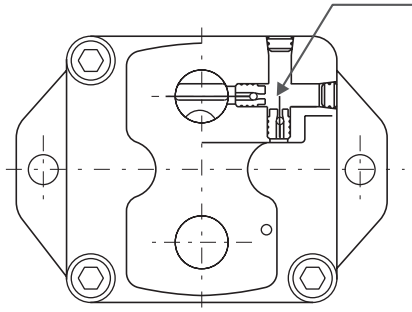

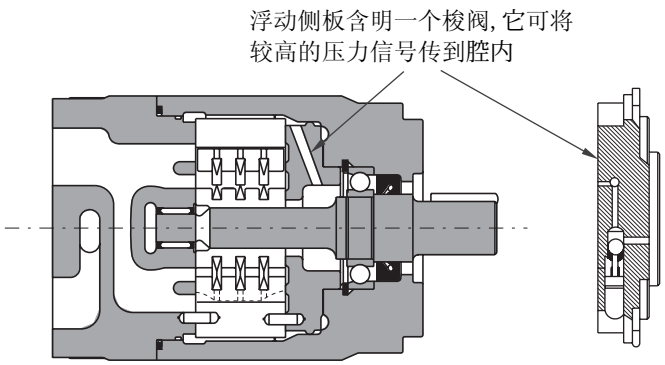

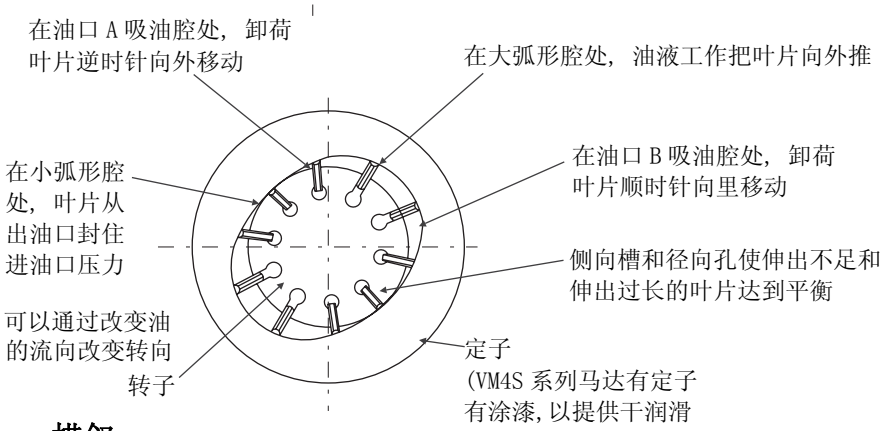

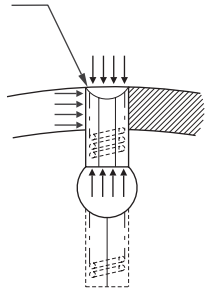

描叙：

Veljan 叶片马达是有确定排量和压力平衡泵芯的单元，其驱动速度取决于马达的规格和分配到进油口油液流量。该单元可以在高速、高压或高速、低压下工作。在无破坏性负载情况下，这些马达可以正反转、倒车或停车。

工作原理：

单联叶片马达的工作原理如上图所表示。马达的主轴转动是靠通过马达的压降给叶片一个作用力带动来完成的。这个有效的切向力作用在转子上，引起转子转动，从而带动马达的主轴。

Rotating kit

装在有槽转子内的叶片径向滑动，而且沿着定子的椭圆形轮廓作动，并与其紧贴,中起密封作用。定子有两个大弧形腔，两个小弧形腔，与叫作"腔"的过渡弧相连接.这样的轮廓使作用在其上的压力在直径方向达到平衡.

主轴的转向是由端盖处经过油口处的油液流向控制的。这些马达可以通过颠倒进出油口来改变主轴转向。

轻载弹簧在径向紧压叶片，确保在零速度时也能紧贴定子内轮廓,这样马达可形成起动力矩。在较高转速时，弹簧的作用还可被离心力加强。穿过叶片的槽和孔始终平衡着叶片上的径向液压力。 通过开启油腔侧的档板，油液可以进出马达芯部。每一个马达油口在直径方向都连接着两个相对的腔（吸油腔、出油腔）. 加压油从油口 A 进入,顺时针驱动转子.转子带着加压油到连接着油口 B 的坪开启处，该排油腔与返回到系统的低压侧的油口 B 相连. 油口 B 产生的力矩使转子顺时转动。

油膜从轴向将转子和侧油口档板表面分开.前端盖受压力的压紧，紧贴着定子，从而保持油液的最佳清洁度以便调整由于温度和压力的变化而引起的尺寸变化。侧档板上的 3 通梭阀 A 产生的夹紧力，使不管哪一个高些，油口 A 或 B 处压力都能平衡。

系列		安装标准 (SAE J744c ISO/3019-1)	重量 lbs	重量 kgs	进出油的的选择，遵循SAE 4孔螺纹规格符合J718C ISO/DIS 6162-1	惯性矩 lbsin²	惯性矩 Kg m² x 10^{-4}
VM3B		SAE - A	18	8	3/4" BSPP threaded	1.03	3.0
VM4C-VMC1	VM4SC-VMSC1	SAE - B	34	15	1"	2.7	7.9
VM4D-VMD1	VM4SD-VMSD1	SAE - C	60	27	1¼"	1.4	4.11
VM4E-VME1	VM4SE-VMSE1	SAE - C	99	45	2"	20.0	58.7

VELJAN

VM3B 009

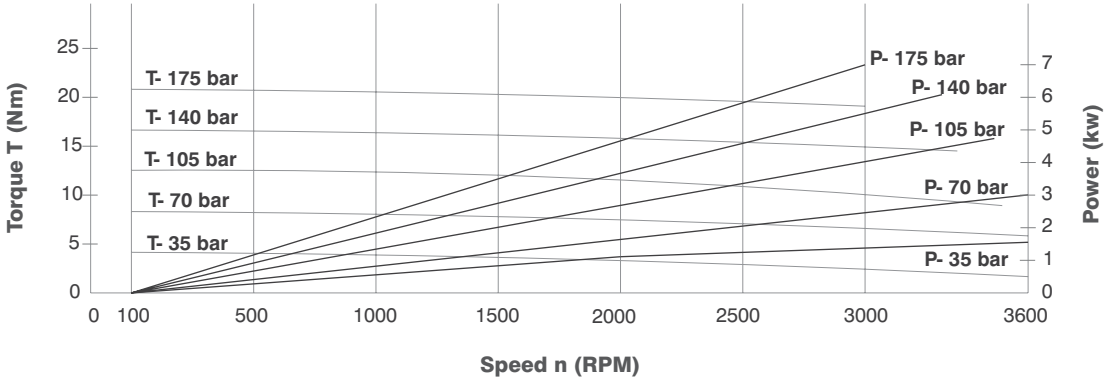

VM3B 012

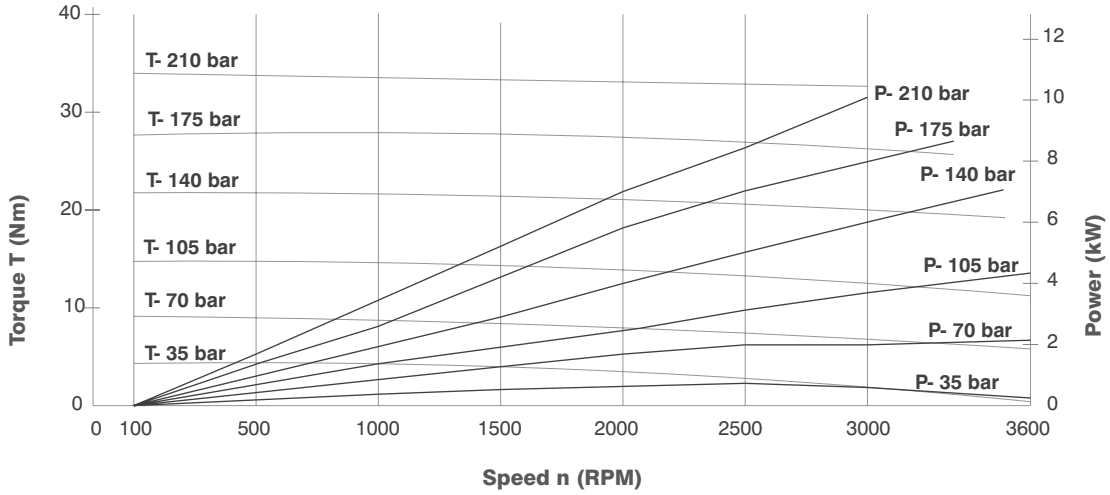

VM3B 018

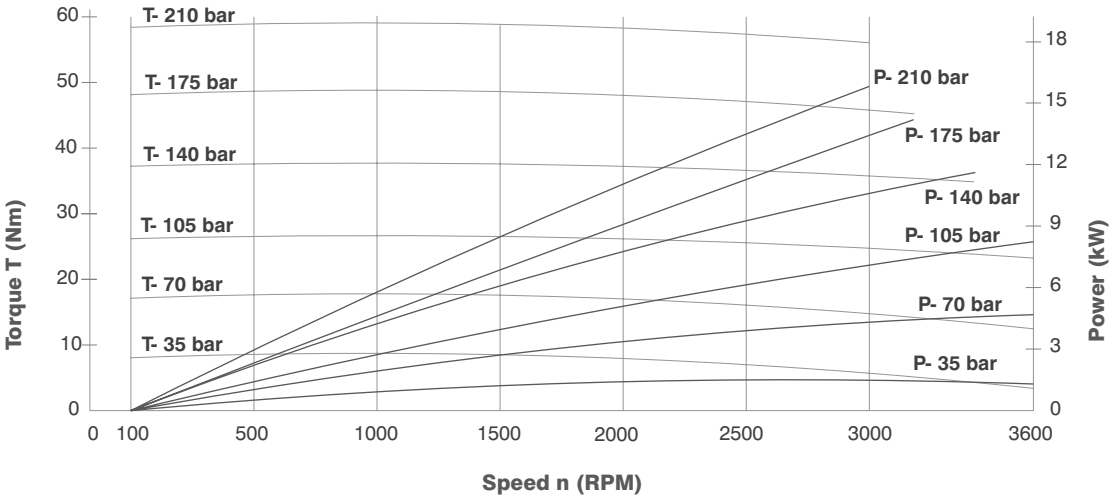

Note : Product details are liable to change without notice

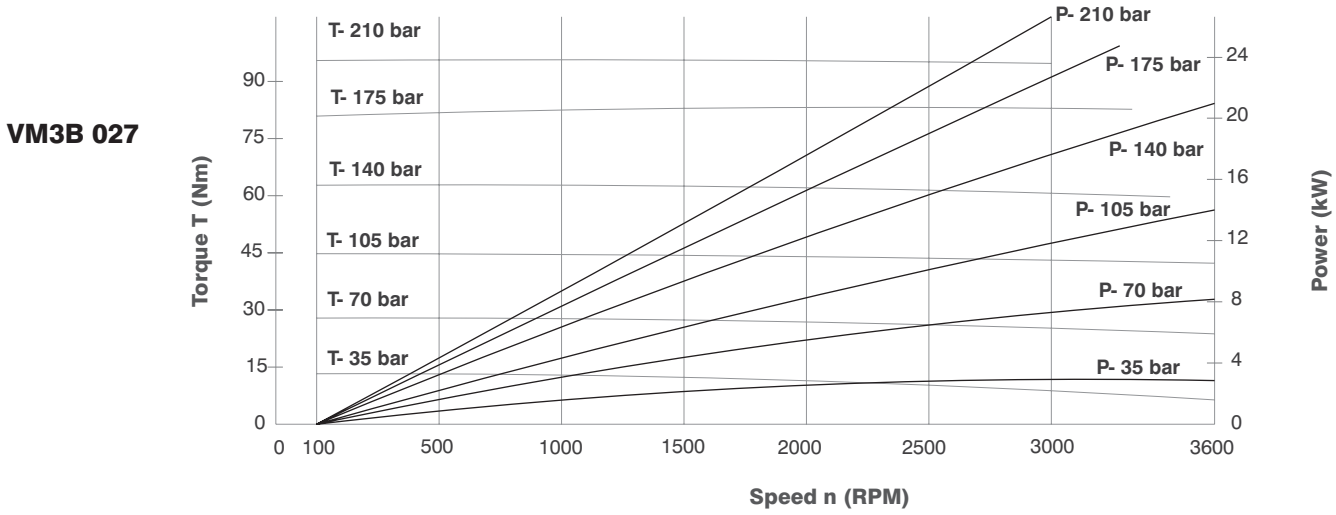

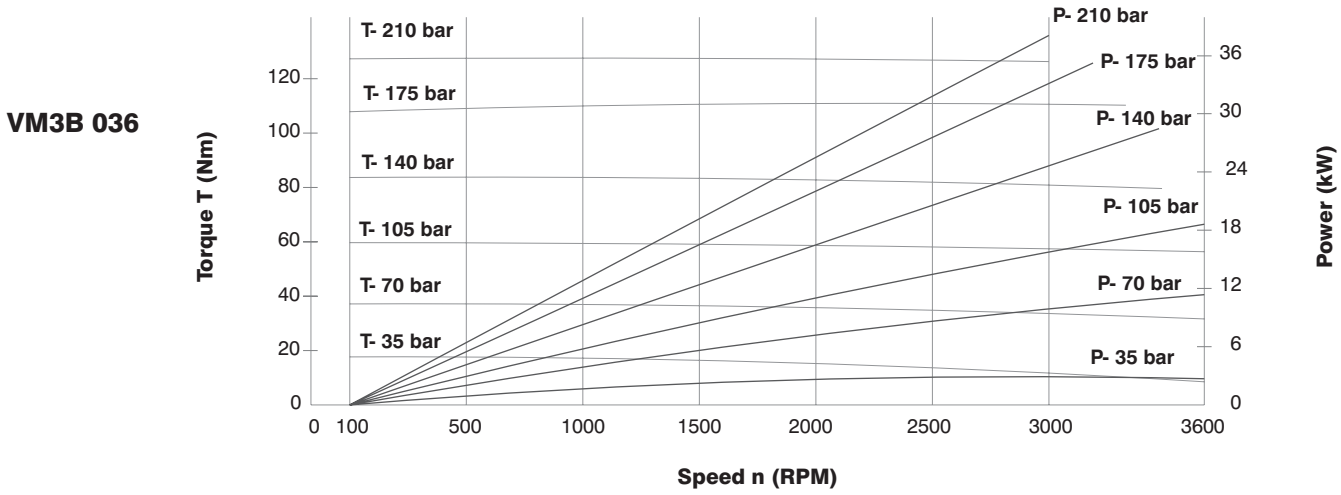

Note : Product details are liable to change without notice

VM4C 024

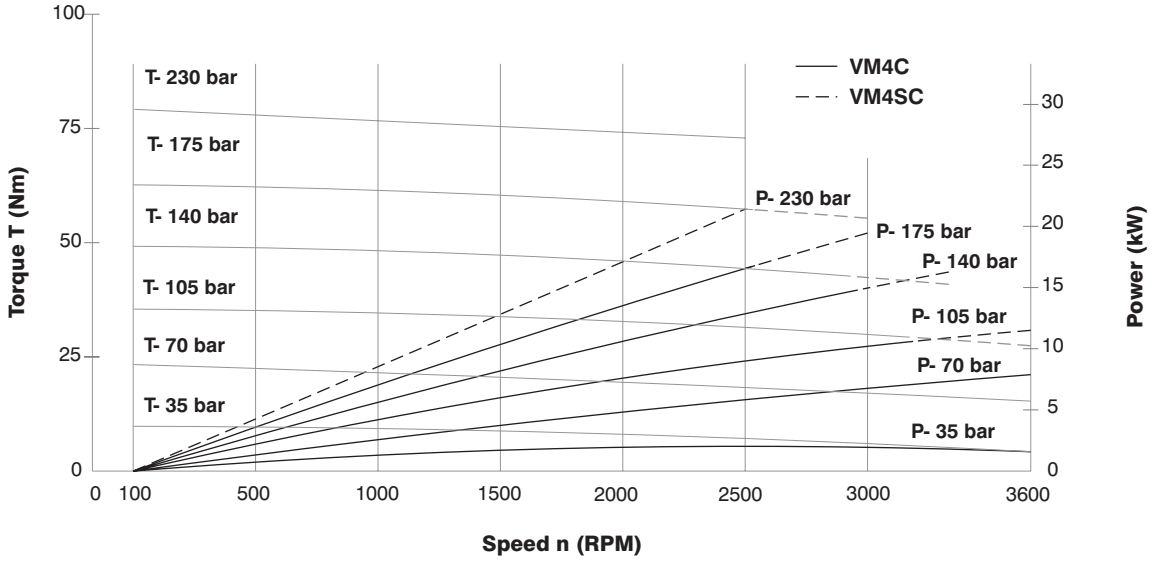

VM4C 027

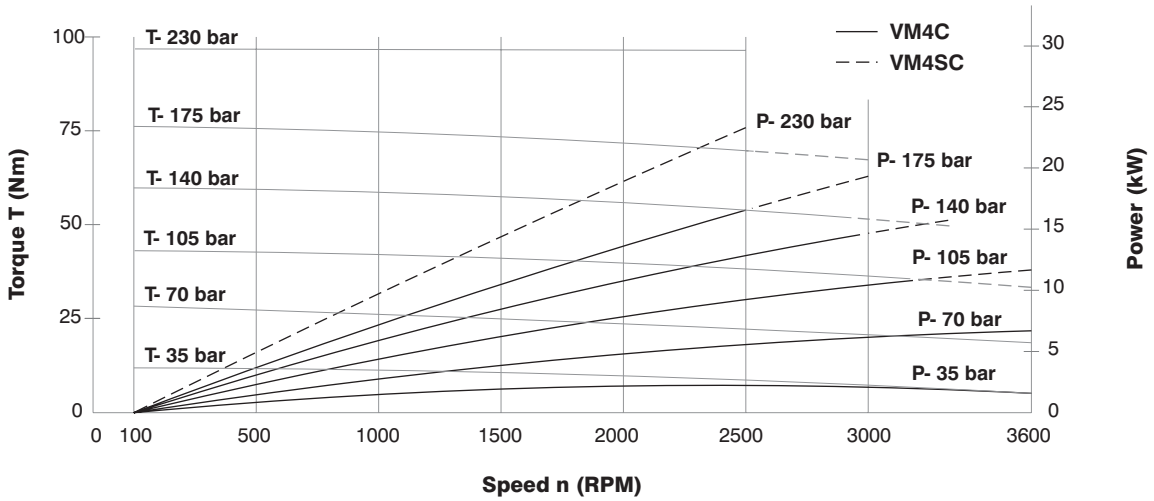

VM4C 031

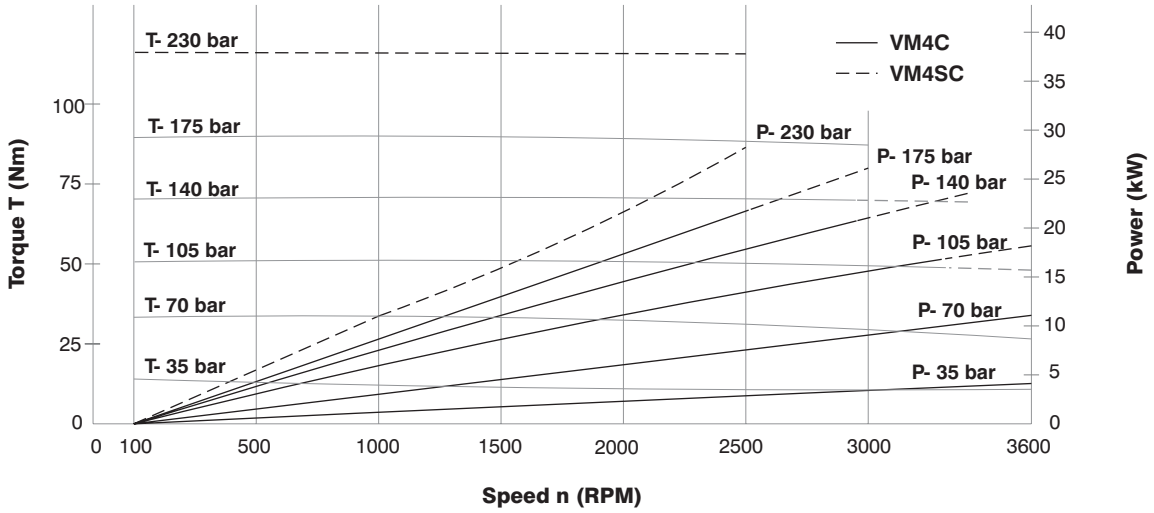

Note : Product details are liable to change without notice

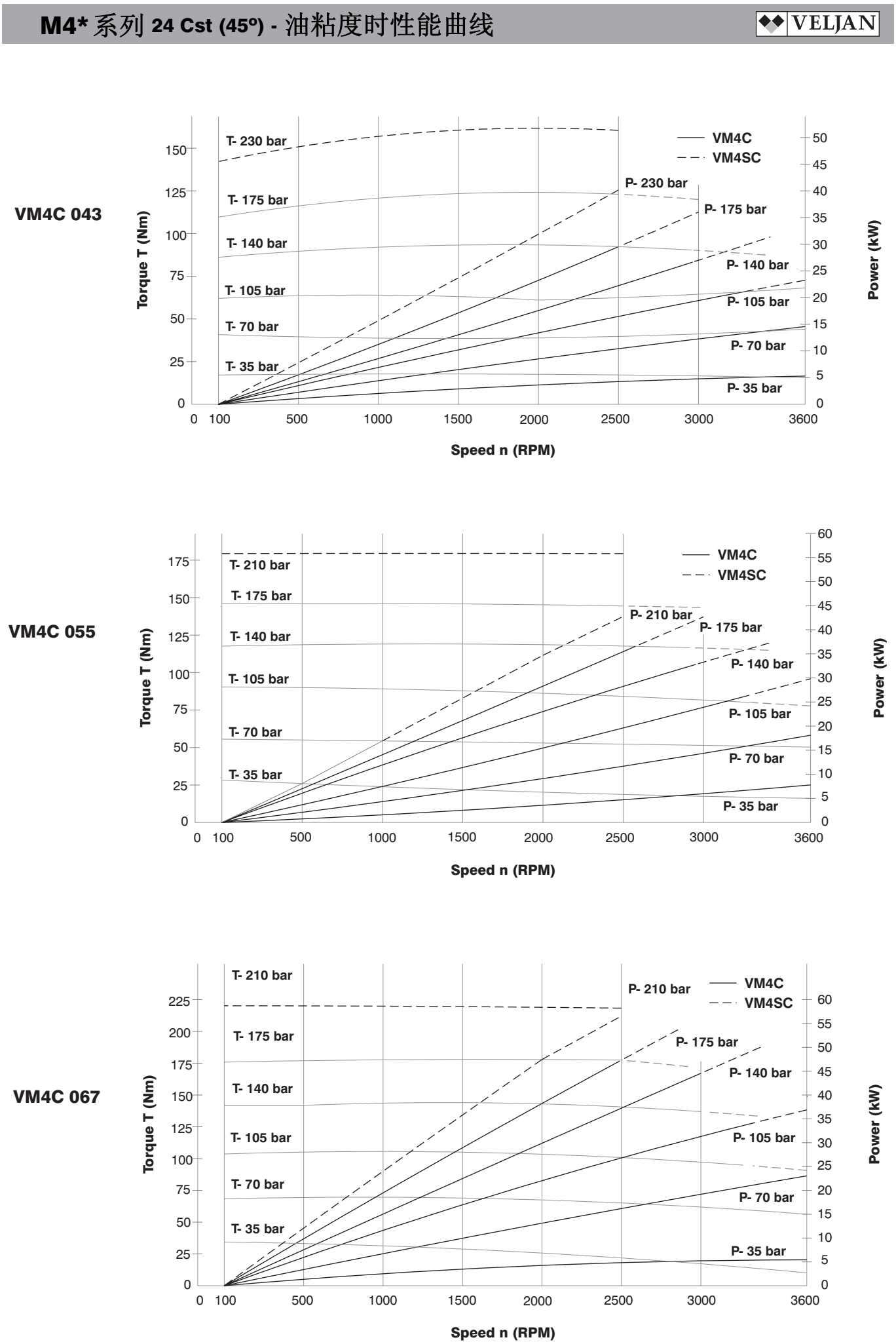

Note : Product details are liable to change without notice

VM4C 075

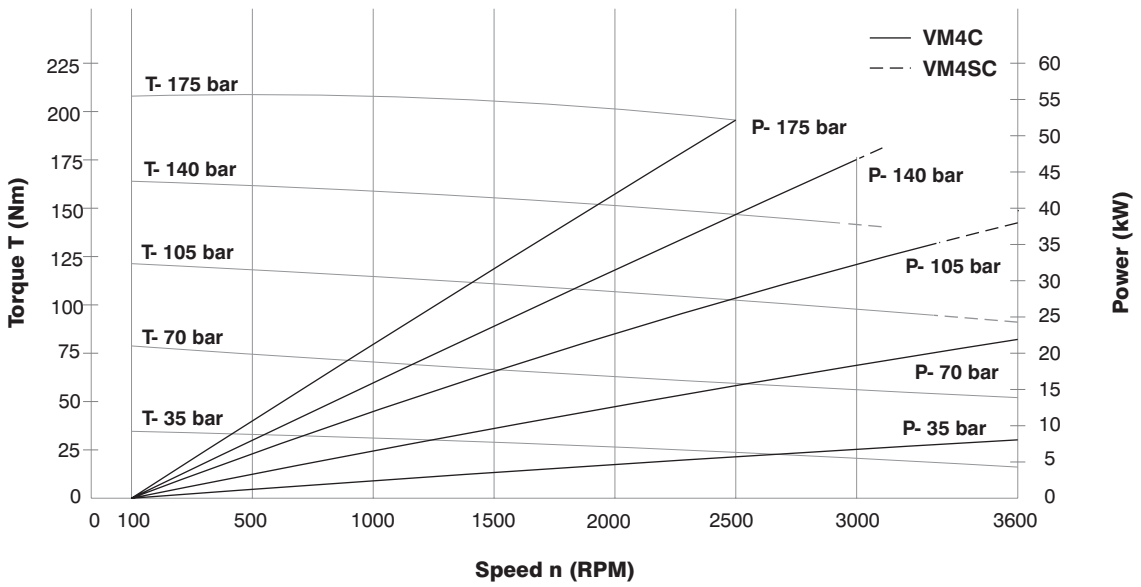

VM4D 062

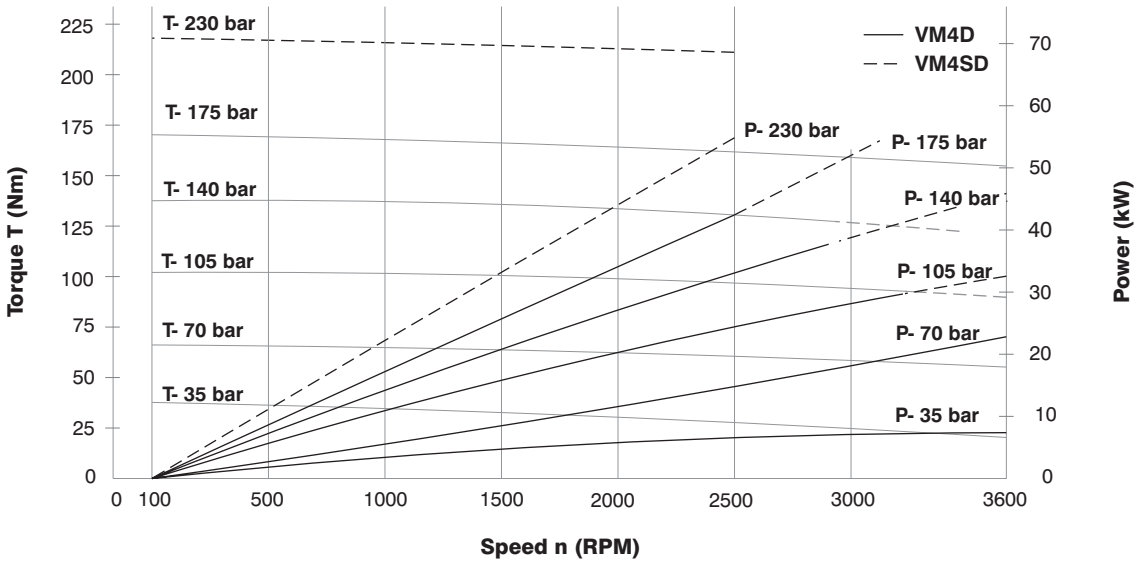

VM4D 074

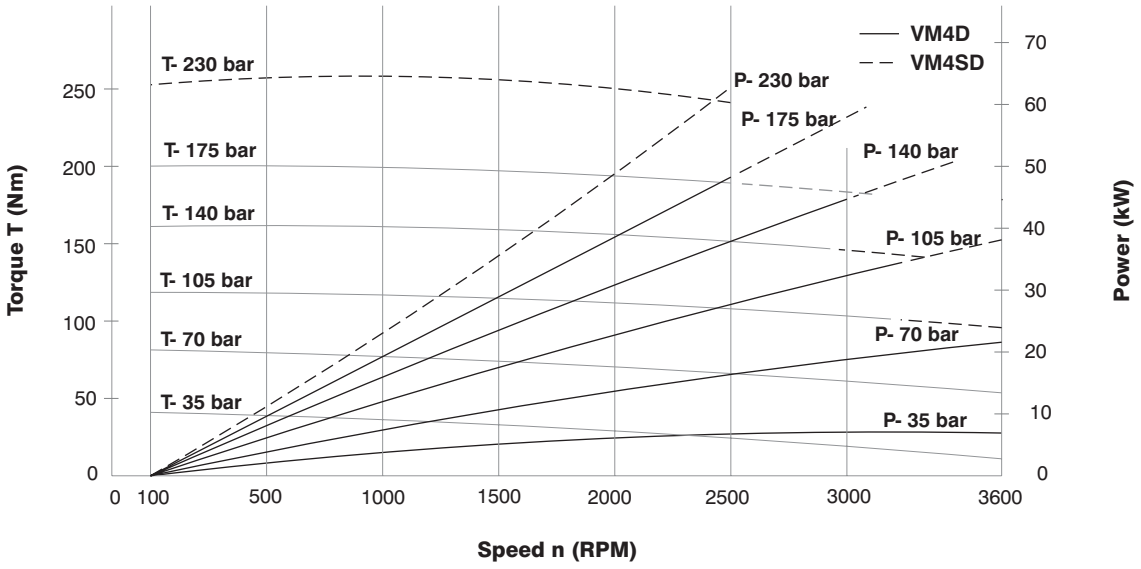

Note : Product details are liable to change without notice

VM4D 088

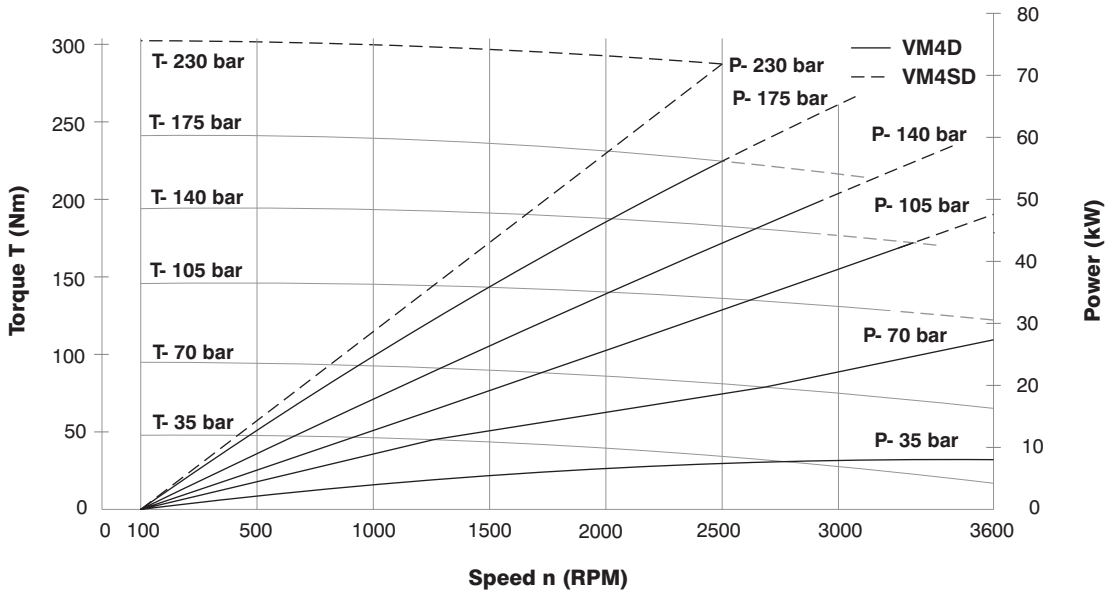

VM4D 102

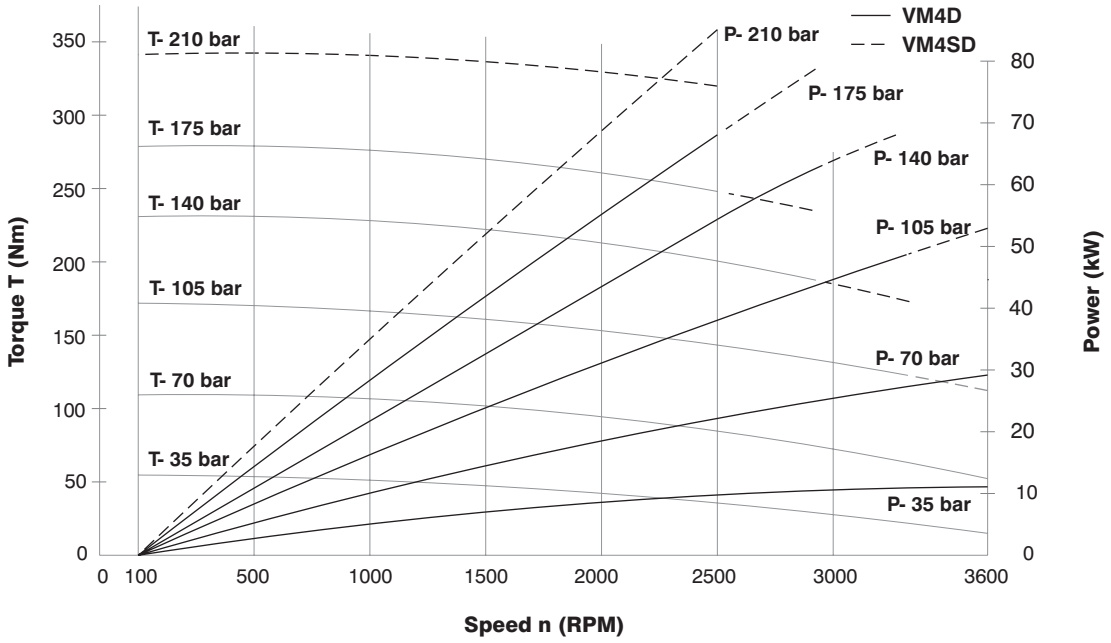

VM4D 113

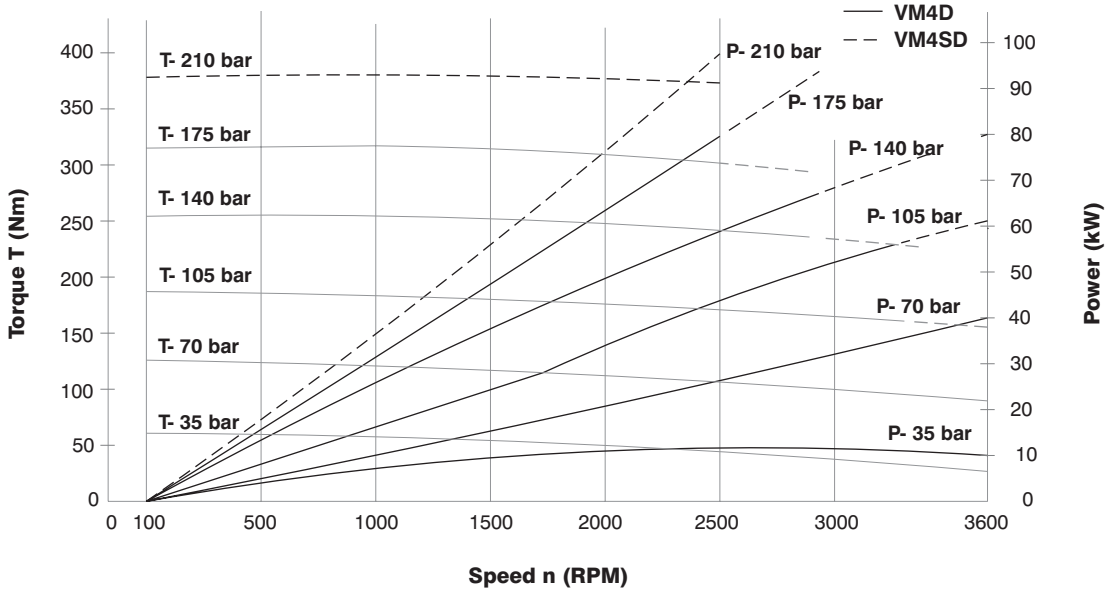

Note : Product details are liable to change without notice

VM4D 128

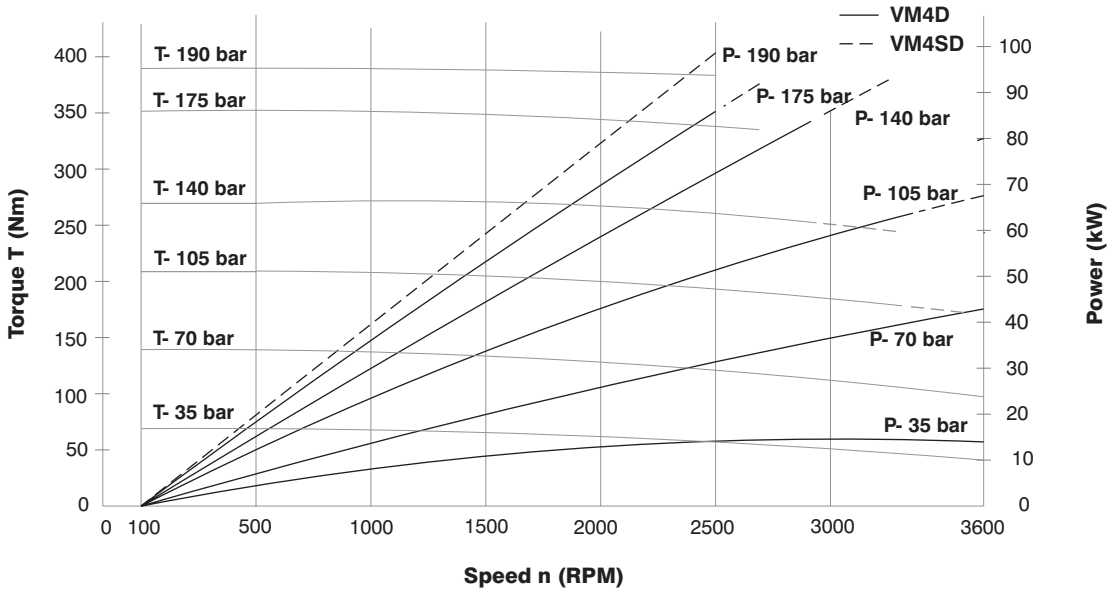

VM4D 138

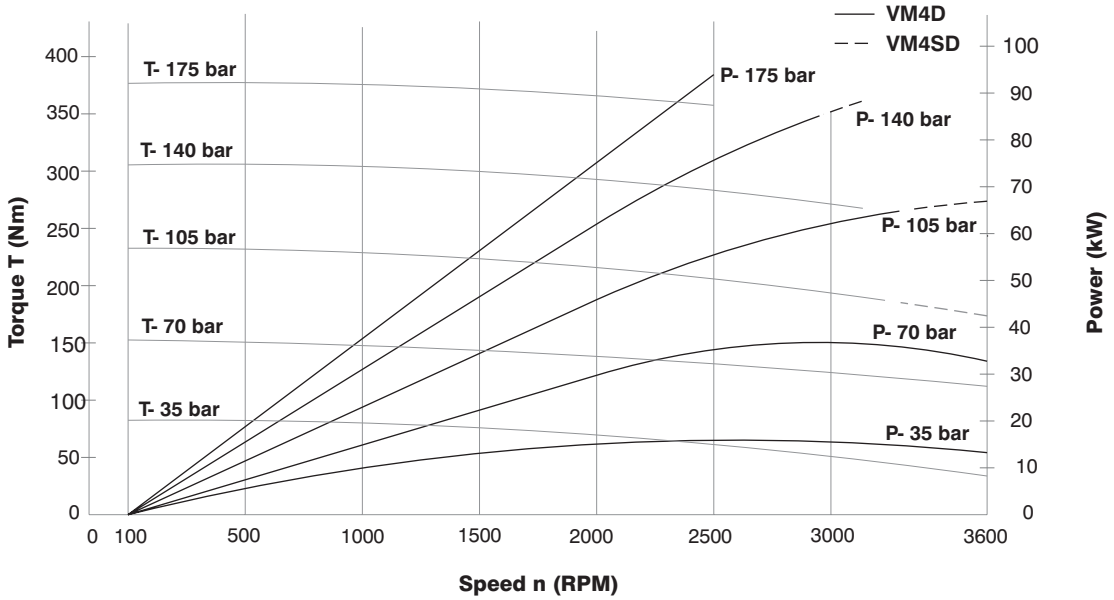

Note : Product details are liable to change without notice

VM4E 153

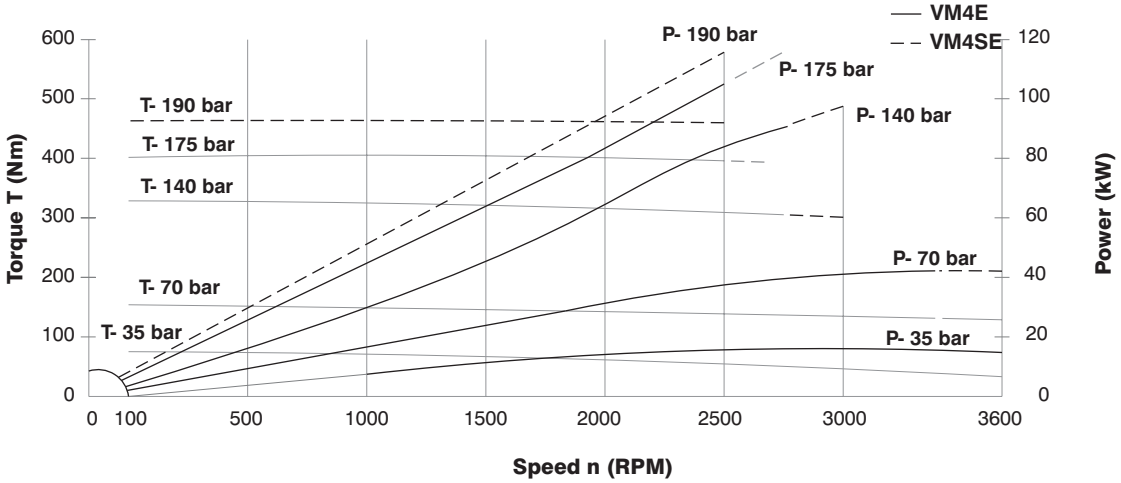

VM4E 185

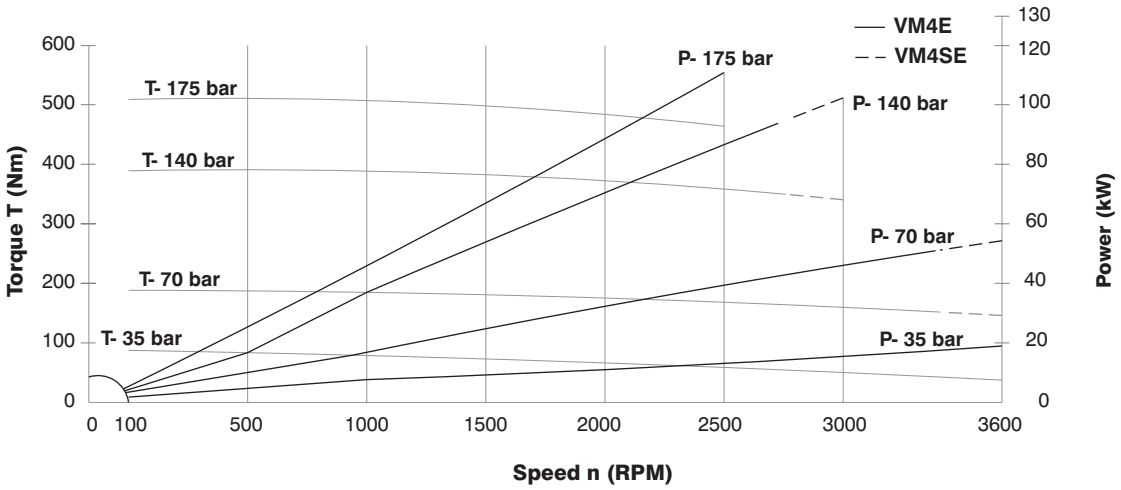

VM4E 214

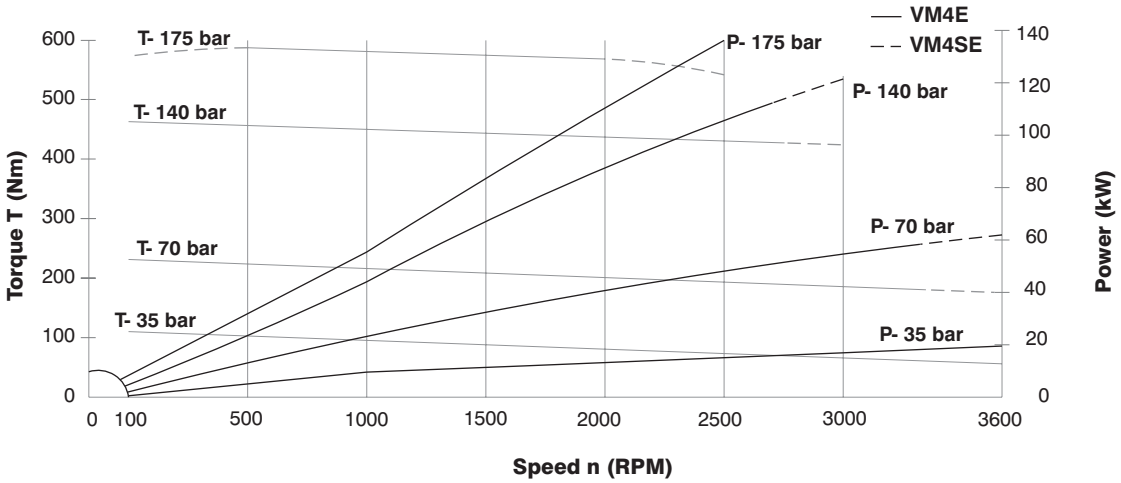

Note : Product details are liable to change without notice

系列	尺寸	定子	最大压力					运转泄漏压力范围	低负载条件下的最高转速 1)	最大额定压力时的最高转速					
			HF-0 HF-2	HF-2A	HF-1	HF-3 HF-5	HF-4			HF-0, HF-2		HF-2A		HF-1	
										Cont.	Int. 2)	Cont.	Int. 2)	Cont.	Int. 2)
			bar	bar	bar	bar	bar	bar	RPM	RPM	RPM	RPM	RPM	RPM	RPM
VM3	B B1	009	175					1.5	4000	300	3600				
		012	210												
		018													
		027													
		036													
VM4	C C1	024	175	175	175			3.5	4000	2500	3600	2500	3000	2000	2500
		027													
		031													
		043													
		055													
		067													
		075													
	SC SC1	024	230	230	175	175	140								
		027													
		031													
		043													
		055	210	210											
		067													
		075	175	175											
	D D1	062	175	175	140				4000	2500	3600	2500	2800	2000	2500
		074													
		088													
		102													
		113													
		128													
		138													
	SD SD1	062	230	190	140	140	140								
		074													
		088													
		102	210	190											
		113													
		128	190	190											
		138	175	175											
	E E1	153	175	175	140				3600	2500	3000	2500	2800	1800	2200
		185													
		214													
	SE SE1	153	190	175	140	140	140								
		185	180												
		214	175												

1) Low loaded condition 35 bar for VM3 and VM4, 80 bar max. for VM4S (see page 6).

2) Intermittent speed - Do not exceed 6 seconds per minute of operation.

HF-0, HF-2 = Antiwear petroleum base. HF-2A = Crankcase. HF-1 = Now antiwear petroleum base. HF-5 = Synthetic fluids.

HF-3 = Water in oil emulsion. HF-4 = Water glycols.

Interal drain : All these motors may be equipped with internal drain. Then the model numbers will VM3B1, VM4C1, VM4SC1, VM4D1 VM4SD1, VM4E1, VM4SE1.

Note : Product details are liable to change without notice

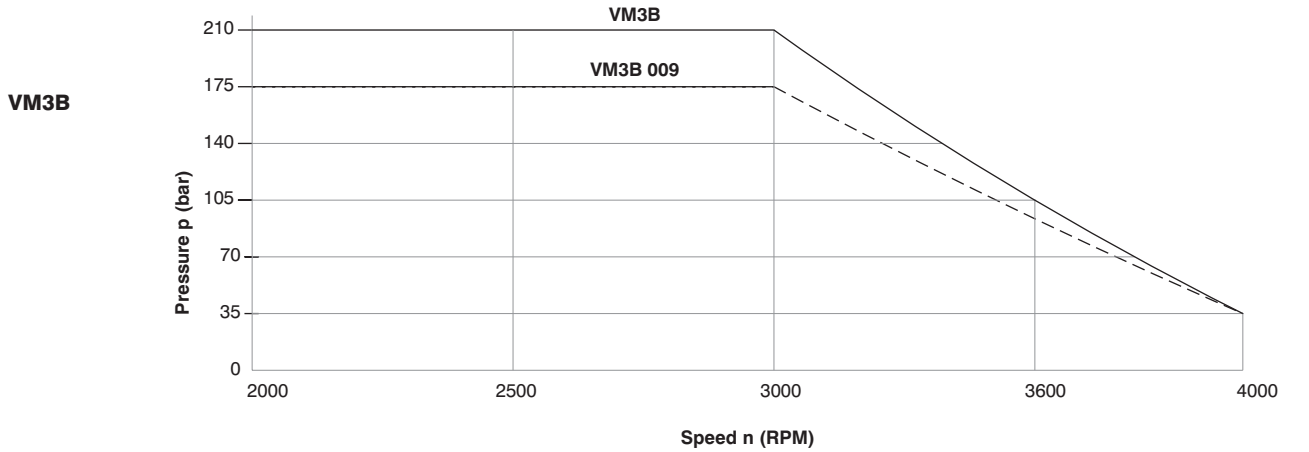

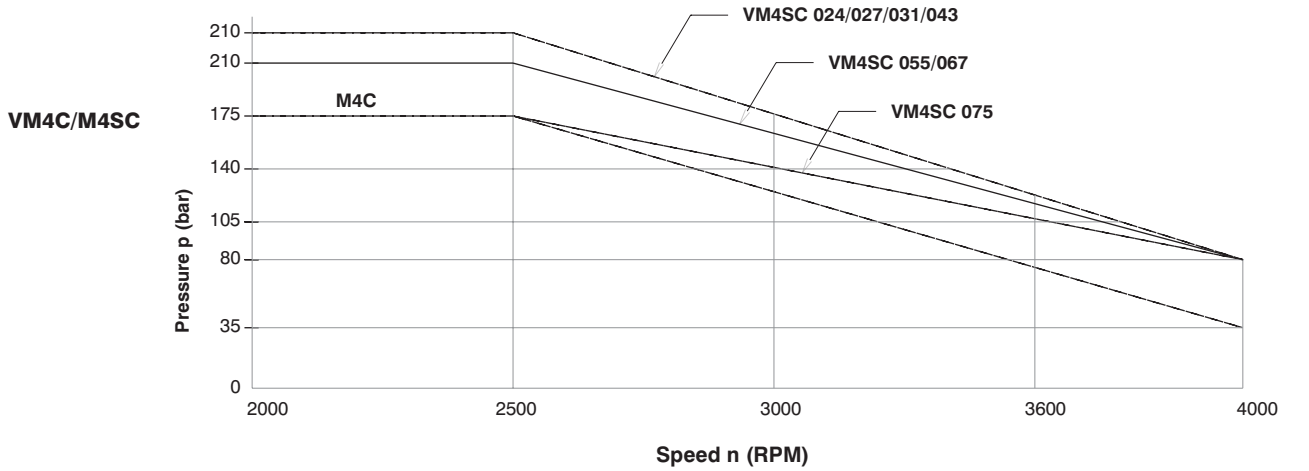

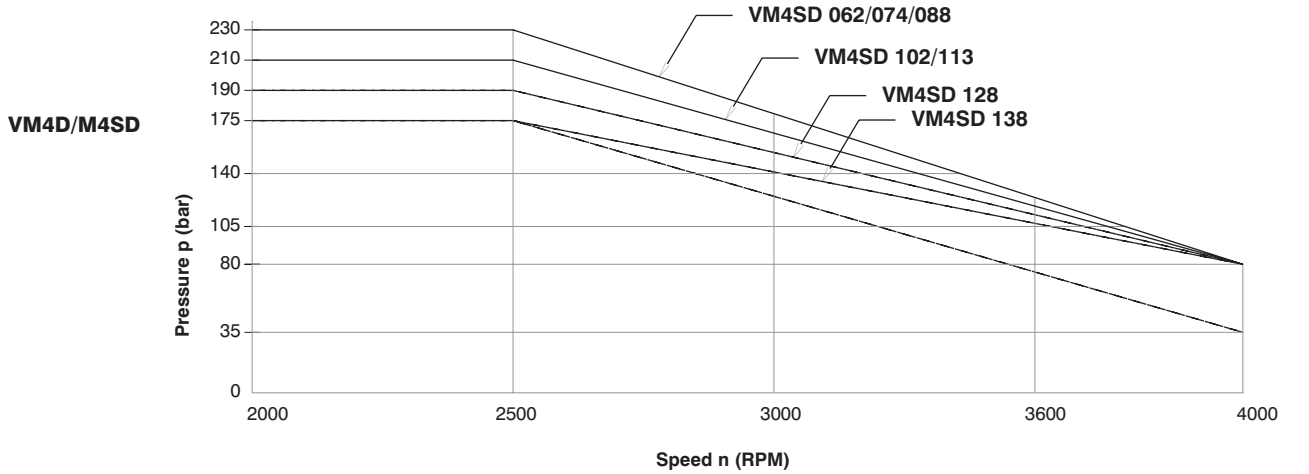

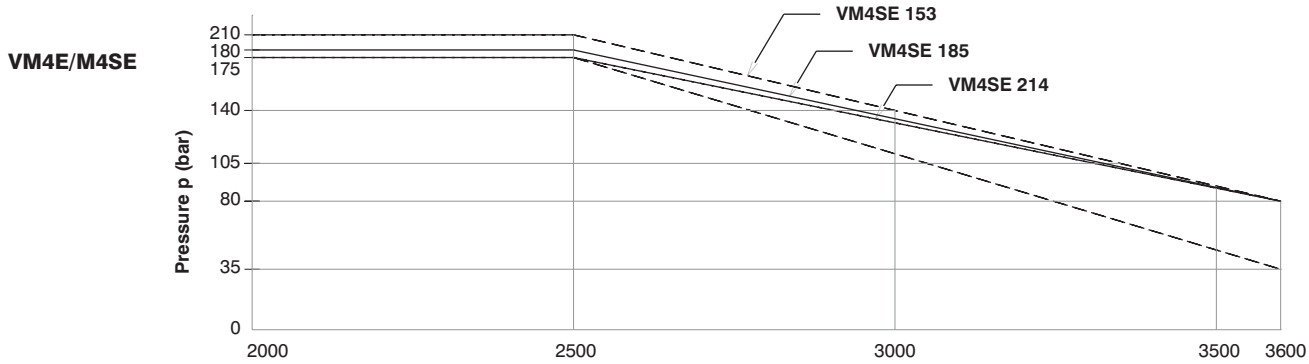

Note : Product details are liable to change without notice

VELJAN

VM3B1
VM3B - 036 - 1 N 00 - B 1 01 *

外泄漏系列规格

内泄漏系列规格

扭矩
009 = 0.130 Nm/bar
012 = 0.186 Nm/bar
018 = 0.304 Nm/bar
027 = 0.485 Nm/bar
036 = 0.624 Nm/bar

轴型
1-平键轴（不遵循 SAE）
2-花键轴（SAE A）
3-花键轴（SAE B）

旋向
N-双向

从轴端看
旋向 CW A-进油 B-出油
旋向 CWW B-进油 A-出油

修改代码

油口组合
00 = SAE threaded port SAE drain
01 = SAE 4 bolt flange BSPP drain
02 = BSPP threaded port BSPP drain

密封等级
1 — S1（用于矿物油）
4 — S4（用于耐高温油）
5 — S5（用于矿物油和耐高温油）

设计代号

油口组合方式
00 - 标准

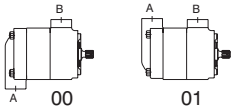

内泄漏

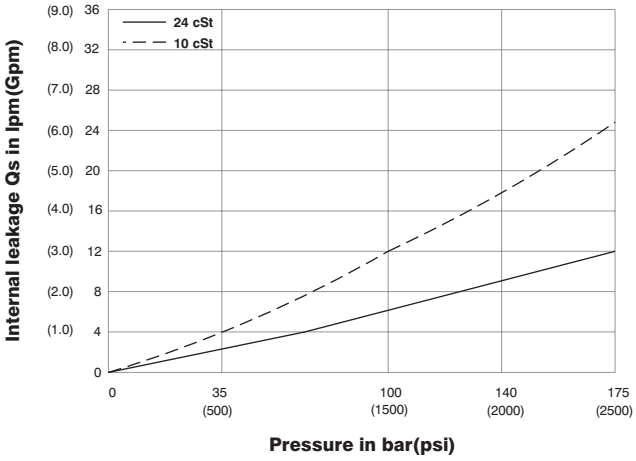

允许径向负载

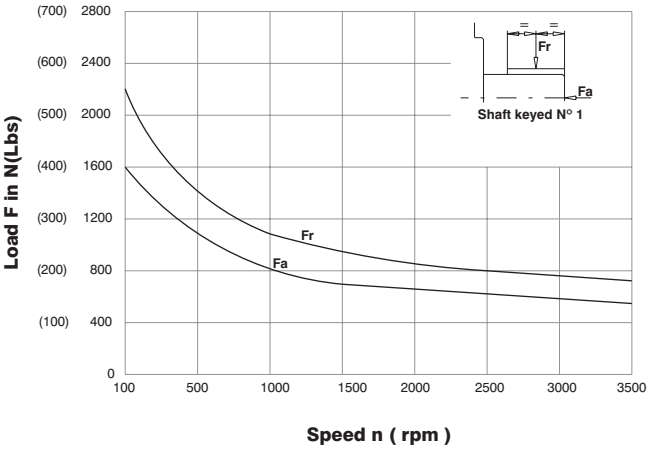

Do not apply **Fr** and **Fa** loads simultaneously

性能参数（24cSt）

Model	Series	Volumetric Displacement Vi		Input flow at n = 2000 rpm				Torque T at n = 2000 rpm		Power output at n = 2000 rpm	
				Theoretical		at 175 bar (2500 psi)△p		at 175 bar (2500 psi)△p		at 175 bar (2500 psi)△p	
		in³/rev	cm³/rev	GPM	l/min	GPM	l/min	in.lbf	Nm	HP	KW
VM3B	009	0.56	9.2	4.9	18.4	8.0	30.4	174.3	19.7	5.8	4.3
	012	0.75	12.3	6.5	24.6	9.7	36.6	236.3	26.7	7.8	5.8
	018	1.13	18.5	9.8	37.0	12.9	49.0	412.4	46.6	13.4	10.0
	027	1.70	27.8	14.7	55.6	17.8	67.6	680.5	77.4	21.8	16.3
	036	2.26	37.1	19.6	74.2	22.8	86.2	902.6	102.0	28.3	21.1

Note : Product details are liable to change without notice

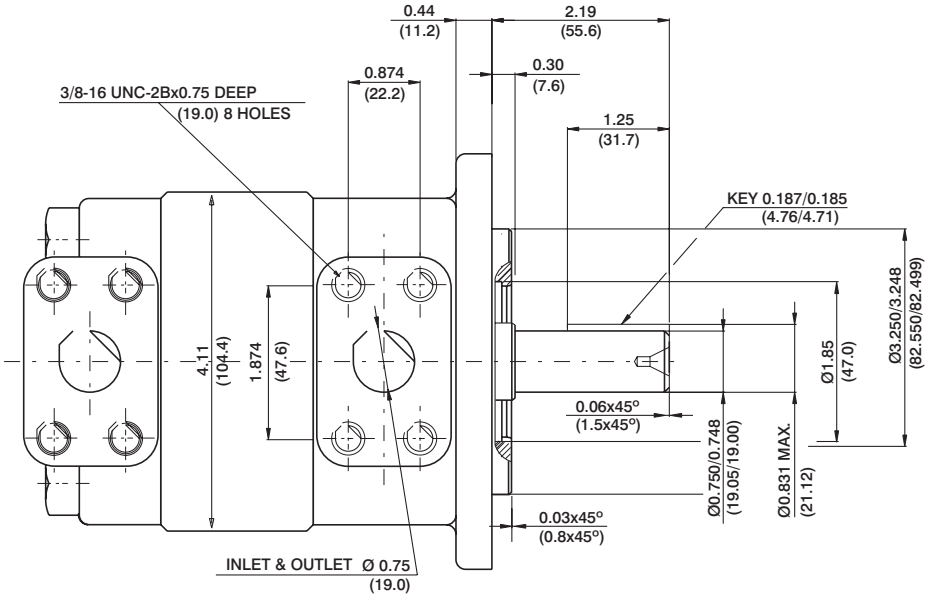

PORT CONNECTION 01

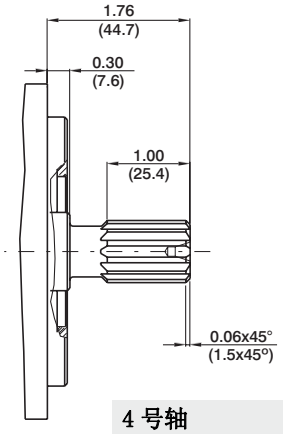

4 号轴
SAE B花键轴
等级 1-J498b
16/32dp. 13齿
30° 压力角
平齿根侧定心配合

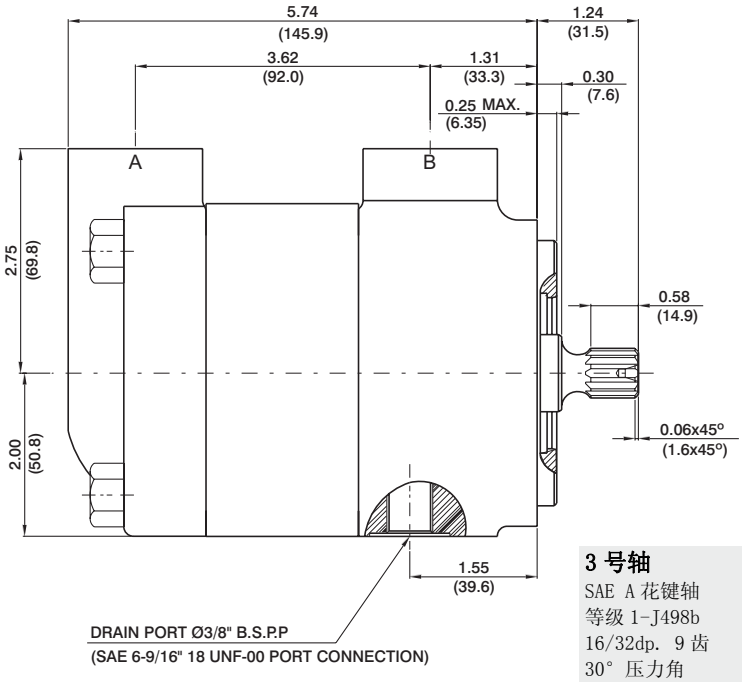

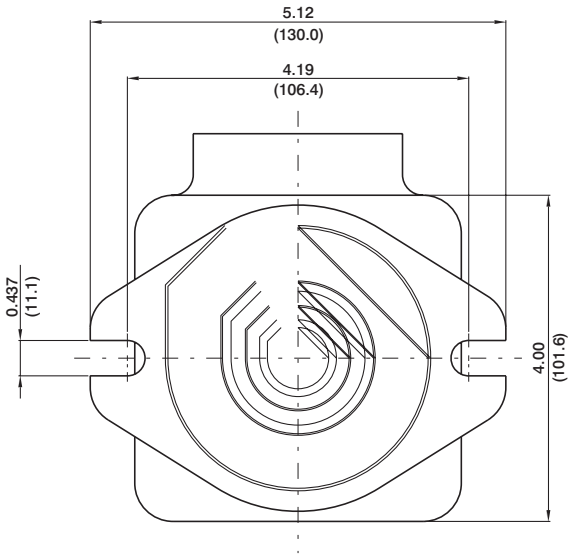

3 号轴
SAE A 花键轴
等级 1-J498b
16/32dp. 9 齿
30° 压力角
平齿根侧定心配合

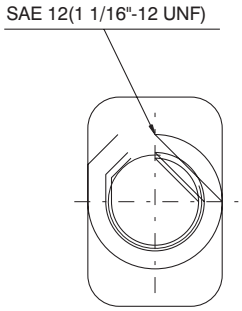

PORT CONNECTION 00

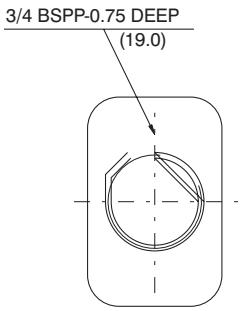

PORT CONNECTION 02

Note : Product details are liable to change without notice

VM4*C - 1 - 067 - 1 N 00 - A 1 02 *

系列规格
*S = 重载马达

外泄漏
（省略为内泄）

扭矩
024 = 0.39 Nm/bar
027 = 0.45 Nm/bar
031 = 0.55 Nm/bar
043 = 0.74 Nm/bar
055 = 0.93 Nm/bar
067 = 1.13 Nm/bar
075 = 1.27 Nm/bar

轴型
1-平键轴（SAE B）
2-平键轴（不遵循 SAE）
3-花键轴（SAE B）

旋向
N-双向

修改代码

油口连接
01 = SAE threaded port
SAE drain
02 = SAE 4 bolt flange
UNC threaded - SAE drain
04 = SAE 4 bolt flange
UNC threaded - BSPP drain
M4 = SAE 4 bolt flange
metric threaded - BSPP drain

密封等级
1 — S1（用于VM4C）
5 — S5（用于VM4SC）

设计代码

油口组合方式
00 - 标准

VM4C1-VM4SC1 : Drain port is plugged

从轴端看

旋向 CW　A-进油
B-出油

旋向 CWW　B-进油
A-出油

油口组合

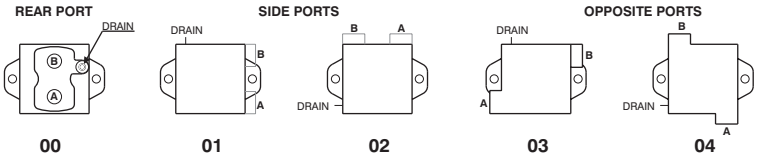

内泄漏

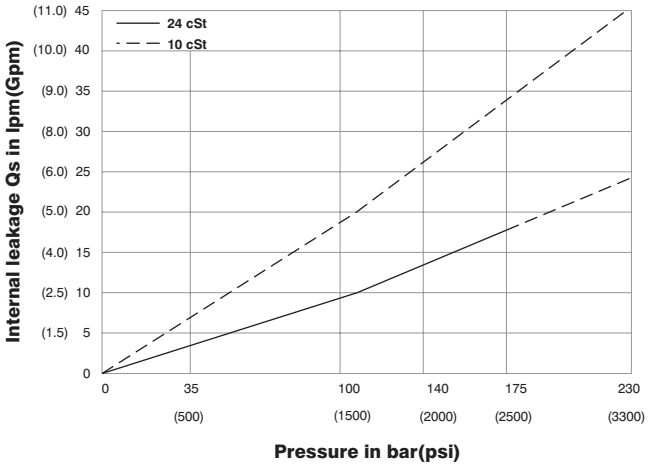

允许径向负载

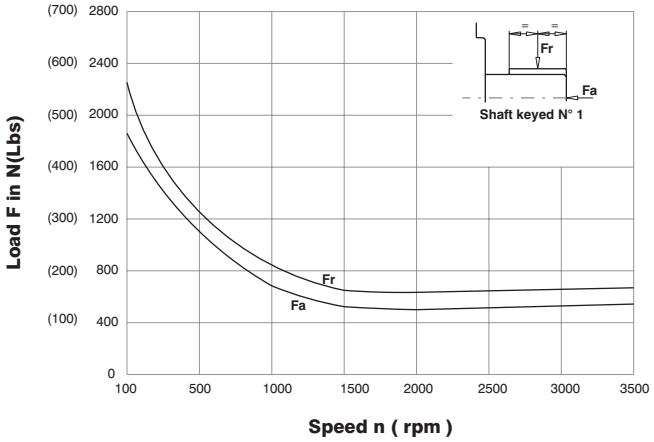

Do not apply **Fr** and **Fa** loads simultaneously

性能参数（24cSt）

Model	Series	Volumetric Displacement Vi		Input flow at n = 2000 rpm				Torque T at n = 2000 rpm		Power output at n = 2000 rpm	
				Theoretical		at 175 bar (2500 psi)△p		at 175 bar (2500 psi)△p		at 175 bar (2500 psi)△p	
		in³/rev	cm³/rev	GPM	l/min	GPM	l/min	in.lbf	Nm	HP	KW
VM4C-VM4SC	024	1.49	24.4	13.0	49.0	17.7	67.0	535.4	60.5	17.0	12.7
	027	1.72	28.2	14.8	56.0	19.5	74.0	619.5	70.0	19.7	14.7
	031	2.11	34.5	18.5	69.0	23.2	87.0	768.0	86.8	24.0	18.0
	043	2.84	46.5	24.6	93.0	29.3	111.0	1062.0	120.0	33.6	25.1
	055	3.59	58.8	31.2	118.0	36.0	136.0	1318.6	149.0	41.8	31.2
	067	4.34	71.1	37.5	142.0	42.3	160.0	1504.5	170.0	47.7	35.6
	075	4.89	80.1	42.3	160.0	47.0	178.0	1752.2	198.0	55.6	41.5

Note : Product details are liable to change without notice

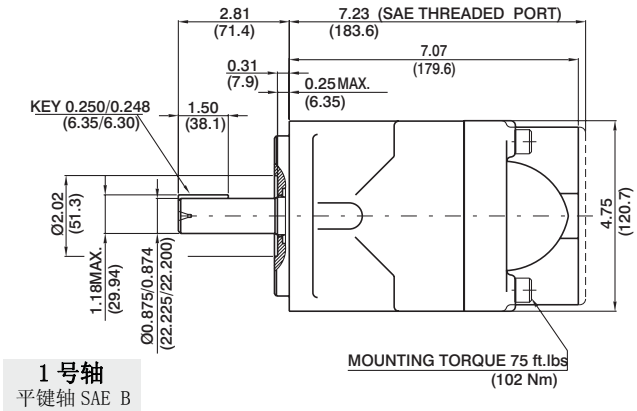

1 号轴
平键轴 SAE B

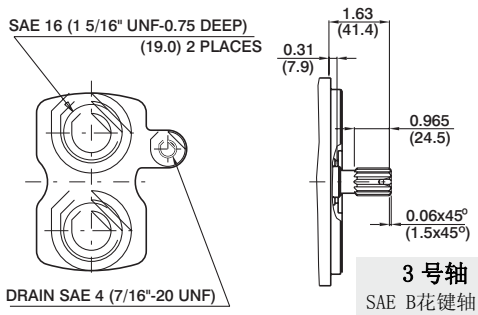

3 号轴
SAE B花键轴
等级 1-J498b
16/32dp. 13齿
30° 压力角
平齿根侧定心配合

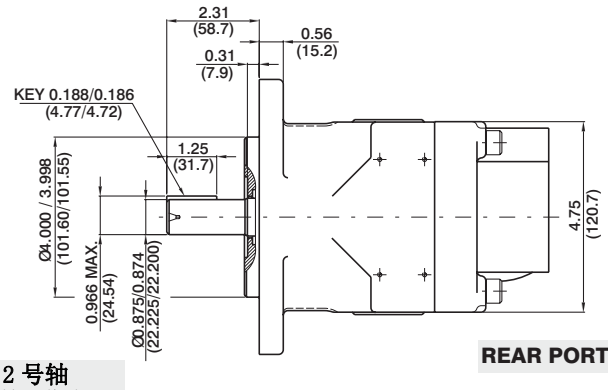

2 号轴
平键轴不遵循 SAE

REAR PORTS

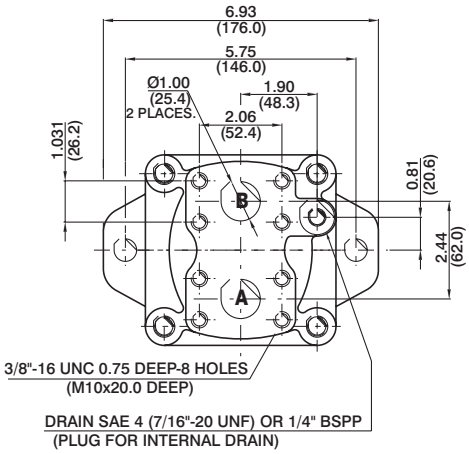

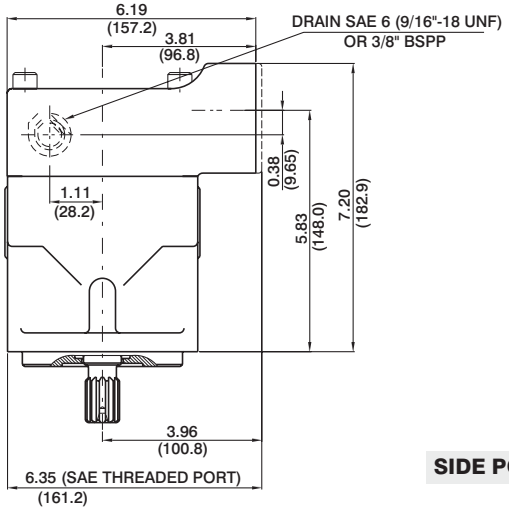

SIDE PORTS

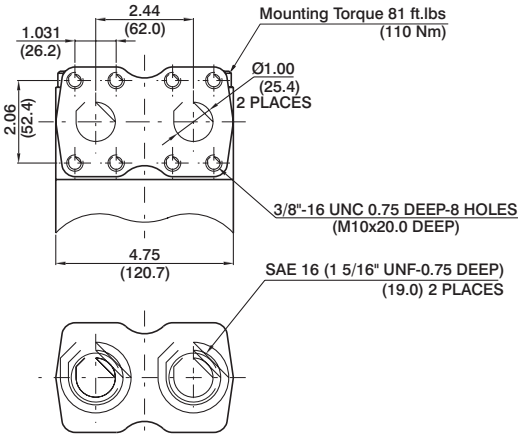

SAE THREADED PORT

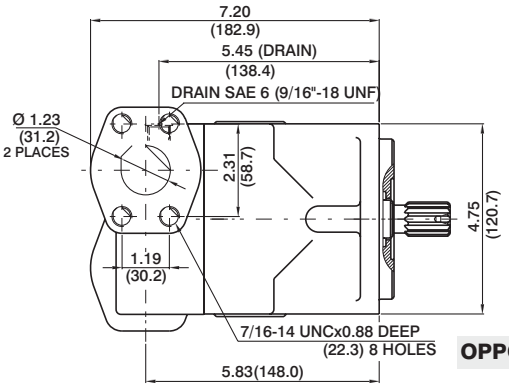

OPPOSITE PORTS

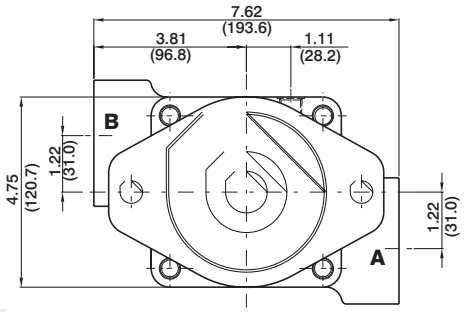

Note : Product details are liable to change without notice

VM4*D - 1 - 138 - 1 N 00 - B 1 02 *

系列规格
*S = 重载马达
外泄漏
（省略为内泄）

扭矩
062 = 1.04 Nm/bar
074 = 1.22 Nm/bar
088 = 1.45 Nm/bar
102 = 1.68 Nm/bar
113 = 1.86 Nm/bar
128 = 2.11 Nm/bar
138 = 2.30 Nm/bar

轴型
1-平键轴（SAE C）
3-平键轴(SAE C）
S-花键轴(SAE J718c)

旋向
N-双向

修改代码

油口连接
01 = SAE threaded port
SAE drain
02 = SAE 4 bolt flange
UNC threaded - SAE drain
04 = SAE 4 bolt flange
UNC threaded - BSPP drain
M4= SAE 4 bolt flange
metric threaded - BSPP drain

密封等级
1 — S1（用于VM4D）
5 — S5（用于VM4SD）

设计代码

油口组合方式
00 - 标准

VM4D1-VM4SD1 : Drain port is plugged

从轴端看

旋向 CW　A-进油
B-出油

旋向 CWW　B-进油
A-出油

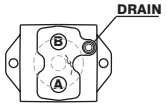

00

内泄漏

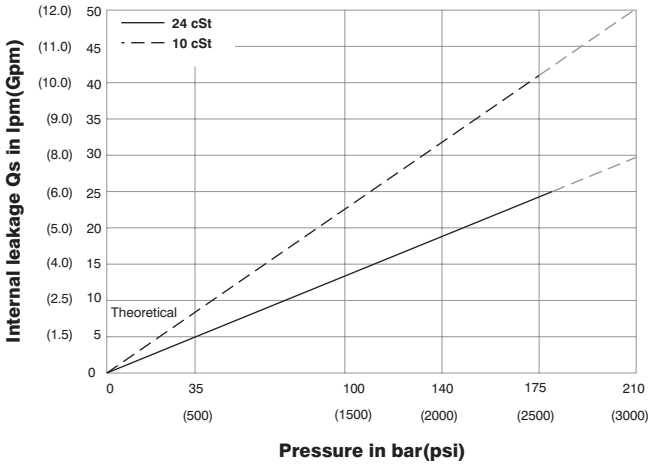

允许径向负载

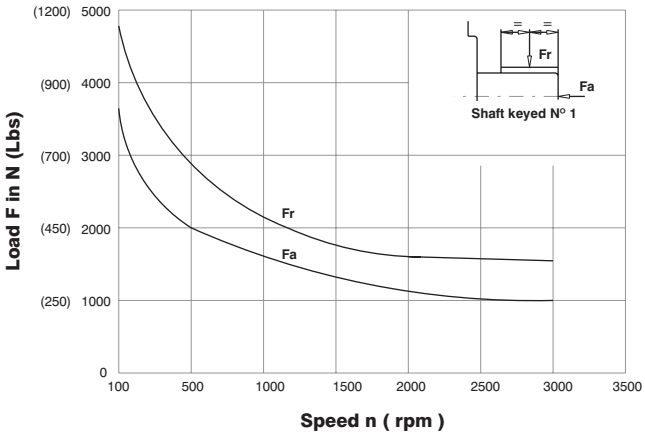

Do not apply **Fr** and **Fa** loads simultaneously

性能参数（24cSt）

Model	Series	Volumetric Displacement Vi		Input flow at n = 2000 rpm				Torque T at n = 2000 rpm		Power output at n = 2000 rpm	
				Theoretical		at 175 bar (2500 psi)△p		at 175 bar (2500 psi)△p		at 175 bar (2500 psi)△ p	
		in³/rev	cm³/rev	GPM	l/min	GPM	l/min	in.lbf	Nm	HP	KW
VM4D-VM4SD	062	3.97	65.1	33.8	130.0	40.0	154.0	1460.0	165.0	46.4	34.6
	074	4.69	76.8	41.5	154.0	47.8	178.0	1770.0	200.0	56.2	41.9
	088	5.56	91.1	48.0	182.0	54.4	206.0	2088.5	236.0	66.2	49.4
	102	6.44	105.5	55.5	211.0	61.8	241.0	2336.3	264.0	74.1	55.3
	113	7.12	116.7	61.5	233.0	67.9	257.0	2655.0	300.0	84.2	62.8
	128	8.08	132.4	70.0	265.0	76.3	289.0	3009.0	340.0	95.5	71.2
	138	8.81	144.4	76.3	289.0	82.7	313.0	3292.0	372.0	104.5	77.9

Note : Product details are liable to change without notice

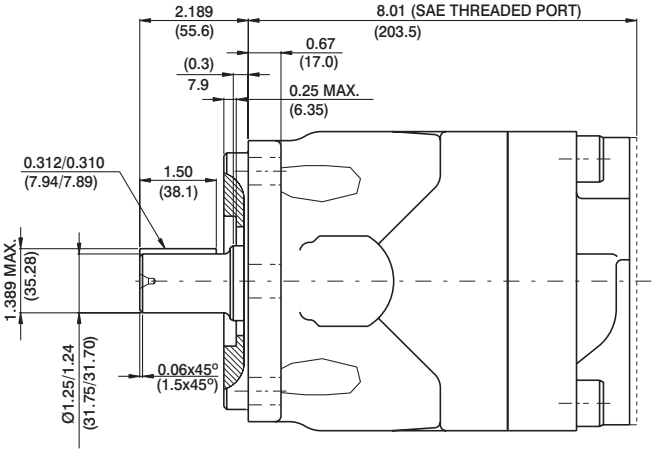

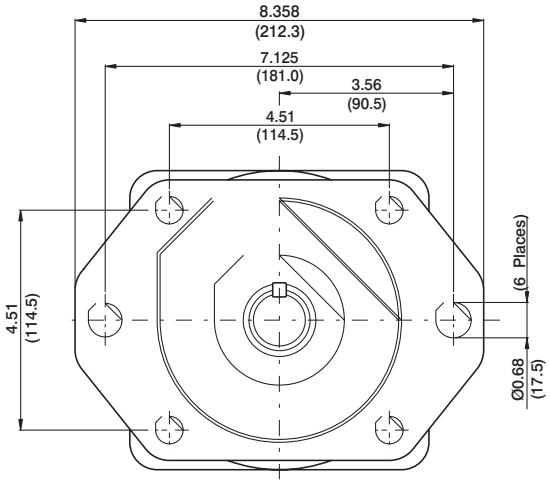

1 号轴
平键轴 SAE C

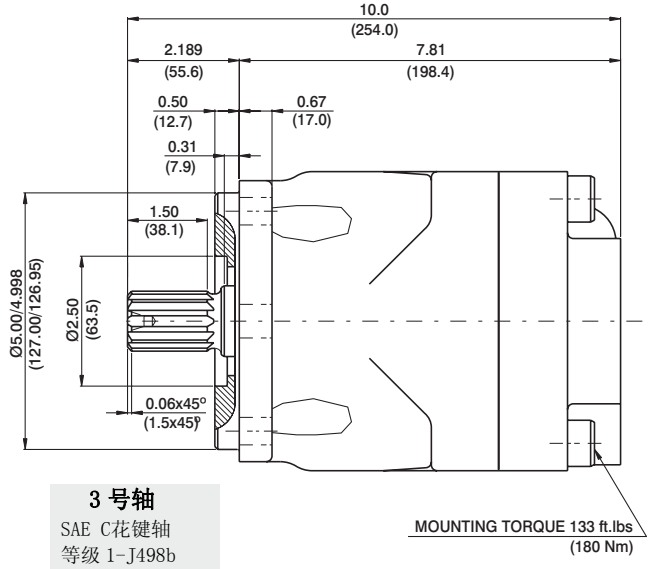

3 号轴
SAE C花键轴
等级 1-J498b
12/24dp. 14齿
30° 压力角
平齿根侧定心配合

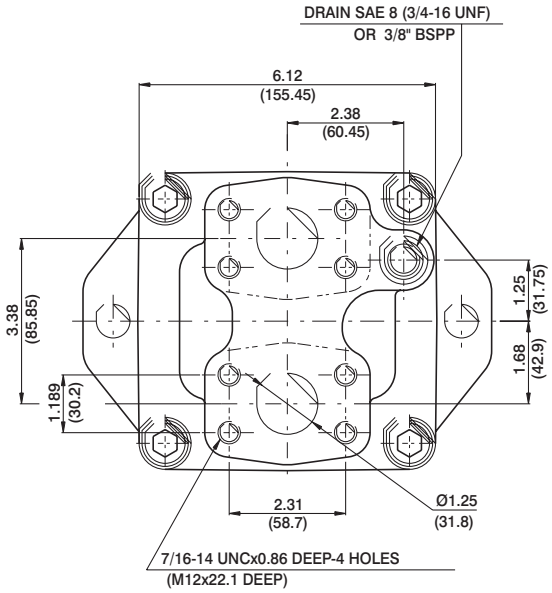

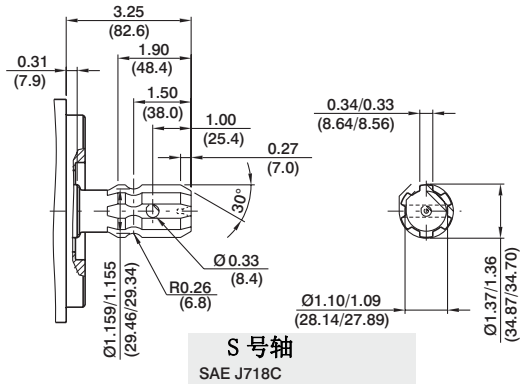

S 号轴
SAE J718C
540 rpm power take-off
For Farm Tractor application

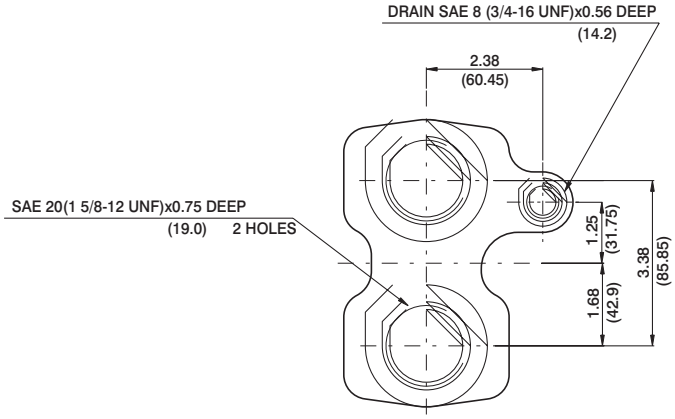

SAE THREADED PORT

Note : Product details are liable to change without notice

VM4*E - 1 - 214 - 1 N 00 - B 5 02 *

系列规格
*S = 重载马达
外泄漏
（省略为内泄）

扭矩
153 = 2.52 Nm/bar
185 = 3.05 Nm/bar
214 = 3.53 Nm/bar

轴型
1-平键轴（SAE C）
3-花键轴(SAE C)

旋向
N-双向

*S = 重载马达
VM4E1-VM4SE1 : Drain port is plugged

从轴端看

旋向 CW　A-进油
　　B-出油

旋向 CWW　B-进油
　　A-出油

修改代码

油口连接
01 = SAE threaded port
SAE drain
02 = SAE 4 bolt flange
UNC threaded - SAE drain
04 = SAE 4 bolt flange
UNC threaded - BSPP drain

密封等级
5 - S5

设计代码

油口组合方式
00 - 标准

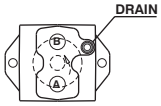

00

内泄漏

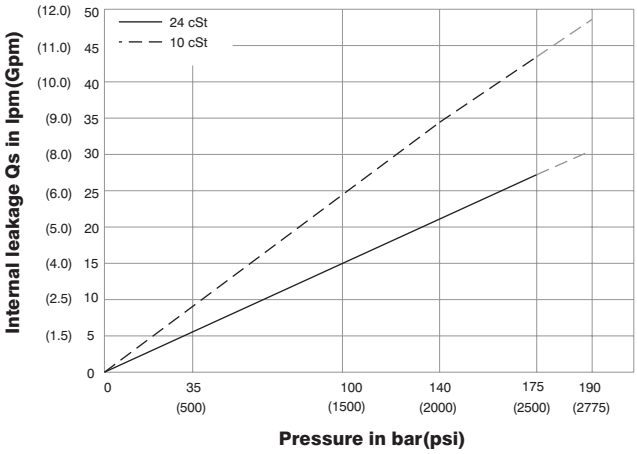

允许径向负载

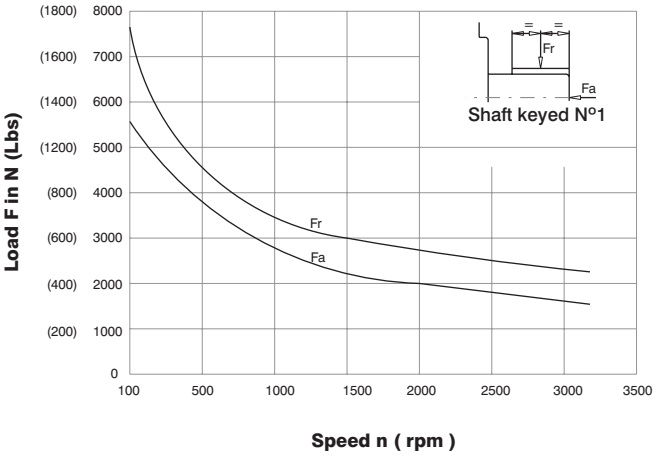

Do not apply **Fr** and **Fa** loads simultaneously

性能参数（24cSt）

Model	Series	Volumetric Displacement Vi		Input flow at n = 2000 rpm				Torque T at n = 2000 rpm		Power output at n = 2000 rpm	
				Theoretical		at 175 bar (2500 psi)△p		at 175 bar (2500 psi)△p		at 175 bar (2500 psi) △p	
		in³/rev	cm³/rev	GPM	l/min	GPM	l/min	in.lbf	Nm	HP	KW
VM4E-VM4SE	153	9.67	158.5	83.7	316.4	90.6	343.0	3522.0	398.0	111.8	83.4
	185	11.69	191.6	101.2	382.5	108.0	409.0	4283.2	484.0	136.0	101.4
	214	13.55	222.0	117.3	443.4	124.2	470.0	5017.7	567.0	159.3	118.8

Note : Product details are liable to change without notice

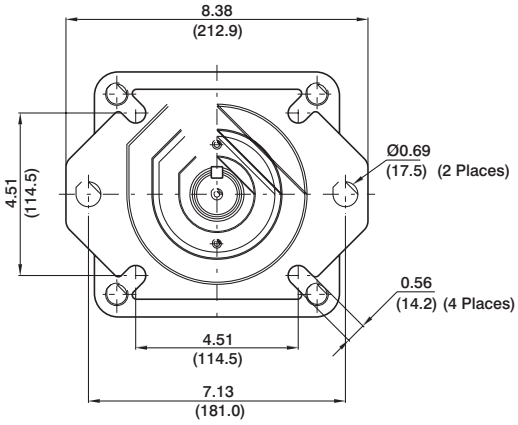

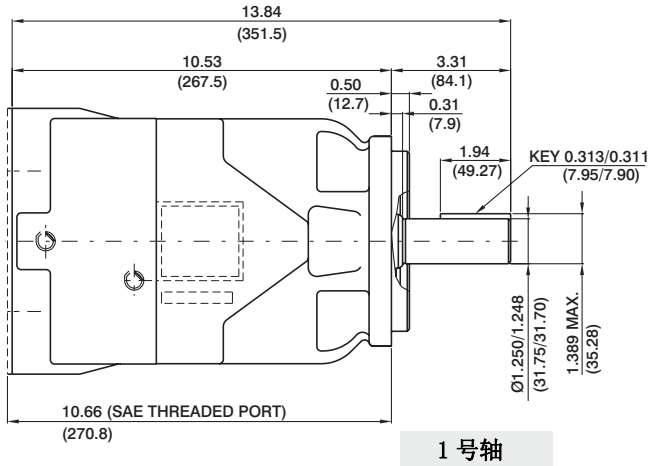

1 号轴
平键轴 SAE C

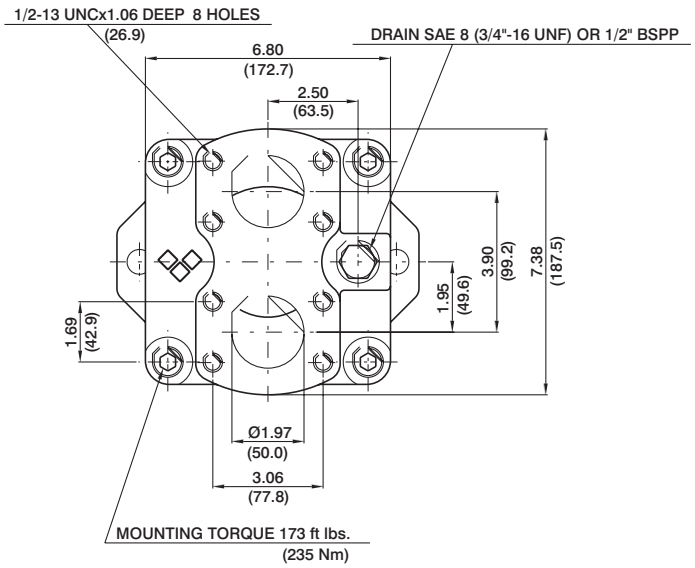

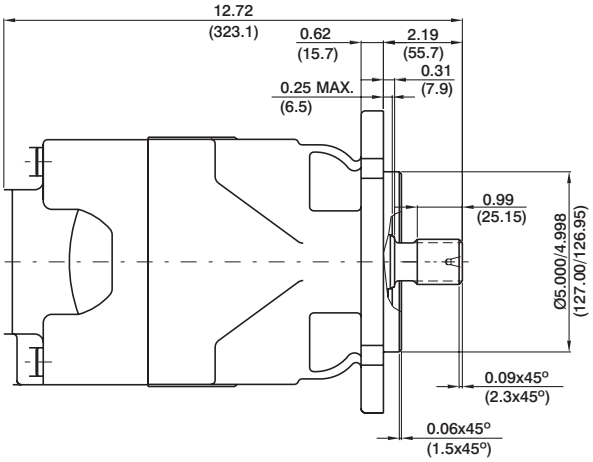

3 号轴
SAE C花键轴
等级 1-J498b
12/24dp. 14齿
30° 压力角
平齿根侧定心配合

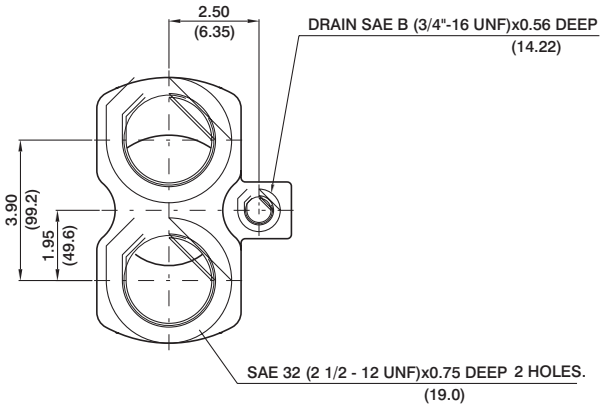

SAE THREADED PORT

Note : Product details are liable to change without notice

VELJAN 是印度最早从事液压和气压行业的公司，且具有自主权。

VELJAN 有 40 年丰富的液压、气压产品和系统开发、生产经验，现已在海得拉巴附近有三个工厂。工厂有一流的生产设备，测试设备，有 500 多名技术熟练的员工。

VELJAN 的合作伙伴—**VENTURE** 公司生产泵、马达、阀和定制系统的。
叶片泵有 4 种基本形式：单联、双联和额定压力可达 4000psi 的驱动链型，其中单连泵的流量在 2—8.5gmp 之间。叶片马达有 4 种基本形式：主轴可正反转，可选择力矩范围很大，接口压力达 3000psi, 转速达 4000rpm.

VELJAN 的产品有：1.液压件类：油缸、叶片泵和马达、压力控制阀、流量控制阀、方向控制阀、定制油路板及系统。2.气压件：气缸、FRL’s、方向控制阀、系统及在军事、空间技术、国防、能源、车辆、工业上的应用提供专家见解。我们不断地扩大自身产品开发和产品种类，以便好地满足市场需求.

VELJAN 对包括设备安装和委托在内的工程订单，有一套完整的承包系统。

如果您正在寻找一个可靠而又经济的供应商，对你的液压和气压产品提供资源资料，请考虑 **VELJAN**。

Symbridge

欣桥集团（SYMBRIDGE GROUP）

欣桥国际有限公司

地址：香港葵涌葵昌路50号葵昌中心8楼810室　电话：852-24348008　传真：852-24348066

丹福国际贸易（深圳）有限公司

深圳办地址：深圳市福田区滨河大道5022号联合广场A座2308室　电话：0755-82910555　传真：0755-82911922
上海办地址：上海市零陵路899号飞洲国际广场26层C室　电话：021-64681930　传真：021-64681988
北京办地址：北京市朝阳区东三环北路38院3号楼安联大厦1205室　电话：010-67738052　传真：010-67738050
徐州办地址：徐州市云龙区和平大道万达广场写字楼B栋1403室　电话：0516-83661919　传真：0516-83661419
宁波办地址：宁波市江东区兴宁路456号东方商务中心3幢406室　电话：0574-87022994　传真：0574-87022994
长沙办地址：长沙市芙蓉区藩后街36号湘域城邦家园东栋3001　电话：0731-84315100　传真：0731-88681203

Http://www.symbridge.com.cn